schematische Darstellung Funktion Heizungsanlagen

Heizung Rücklauf	
Heizungs Vorlauf	
Trinkwasser kalt	
Trinkwasser warm	
Trinkwasser Zirkulation	
Steuerleitung	
Hydraulische Weiche	
Absperrarmatur	
Kappenventil	
Dreiwegearmatur mit Motor	
Strangregulierventil	
Ventilentleerung	
Wärmemengenzähler	
Rückschlagventil	
Rückschlagklappe	
Sicherheitsventil, federbelastet	
Pumpe, allgemein drehzahlgeregelt, mit Frequenzumrichter	
Motor	
Thermometer	
Manometer	
Abscheider	
Rohrtrenner	
Temperaturmesspunkt	
Druckmesspunkt	
Durchflussmesspunkt	
Regler	
Entleerungsventil	

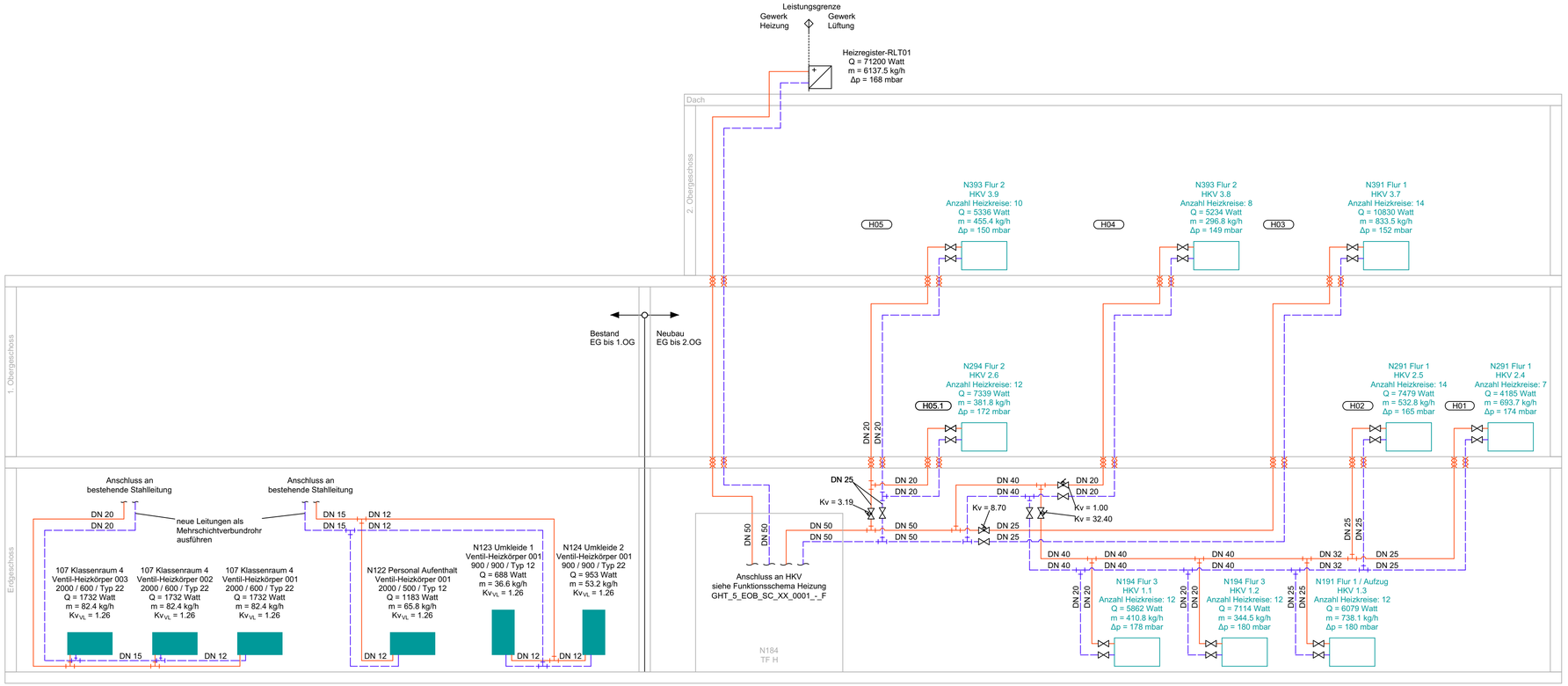

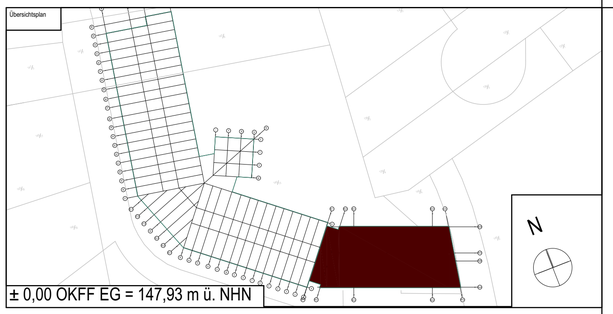

Alle Maßangaben auf den Plänen sind vor Beginn der jeweiligen Arbeiten am Bau zu überprüfen.
Bei Nichtübereinstimmung mit den tatsächlichen Gegebenheiten ist die Bauleitung unverzüglich zu informieren.
Dies gilt auch bei Widersprüchen in den Planungsunterlagen und/ oder erkennbaren Planungsfehlern.
Planungsänderungen bleiben vorbehalten. Für den Einbau von Bauteilen gelten, neben anerkannten Regeln der Technik, die Einbau- und Montagevorschriften des Herstellers.
Diese Planungsunterlagen gelten nur in Verbindung mit den Ausführungszeichnungen des Architekten.

Index	Datum	Änderung	Bearbeiter

Freigabe Fachplaner		Freigabe Entwurfsverfasser		Freigabe Bauherr		Registratur-Nr. AG
Datum	Unterschrift	Datum	Unterschrift	Datum	Unterschrift	-----

Zur Ausführung dürfen nur vollständig freigegebene Pläne verwendet werden!

Bauherr (AG)
Stadt Brandis
Markt 1-3
04821 Brandis

ARC-Planstand: ---
Auftrag-Nr. Entwurfsverfasser

Vorhaben
Erweiterungsneubau Oberschule Brandis
Poststraße 20
04821 Brandis

Auftrag-Nr. Fachplaner
Ersteller

Planbezeichnung
Ausführungsplanung
Strangschema
Heizungstechnik

Bearbeiter
Projektleiter

Entwurfsverfasser
Fachplaner

HOAI-Leistungsbild/-phase: techn. Ausrüstung LPH 5
Erstelldatum: 18.12.2024
Maßstab: ohne
Blattgröße: 841x450
Einheiten: mm

GHT_5_EOB_SS_XX_0001_-_F
-