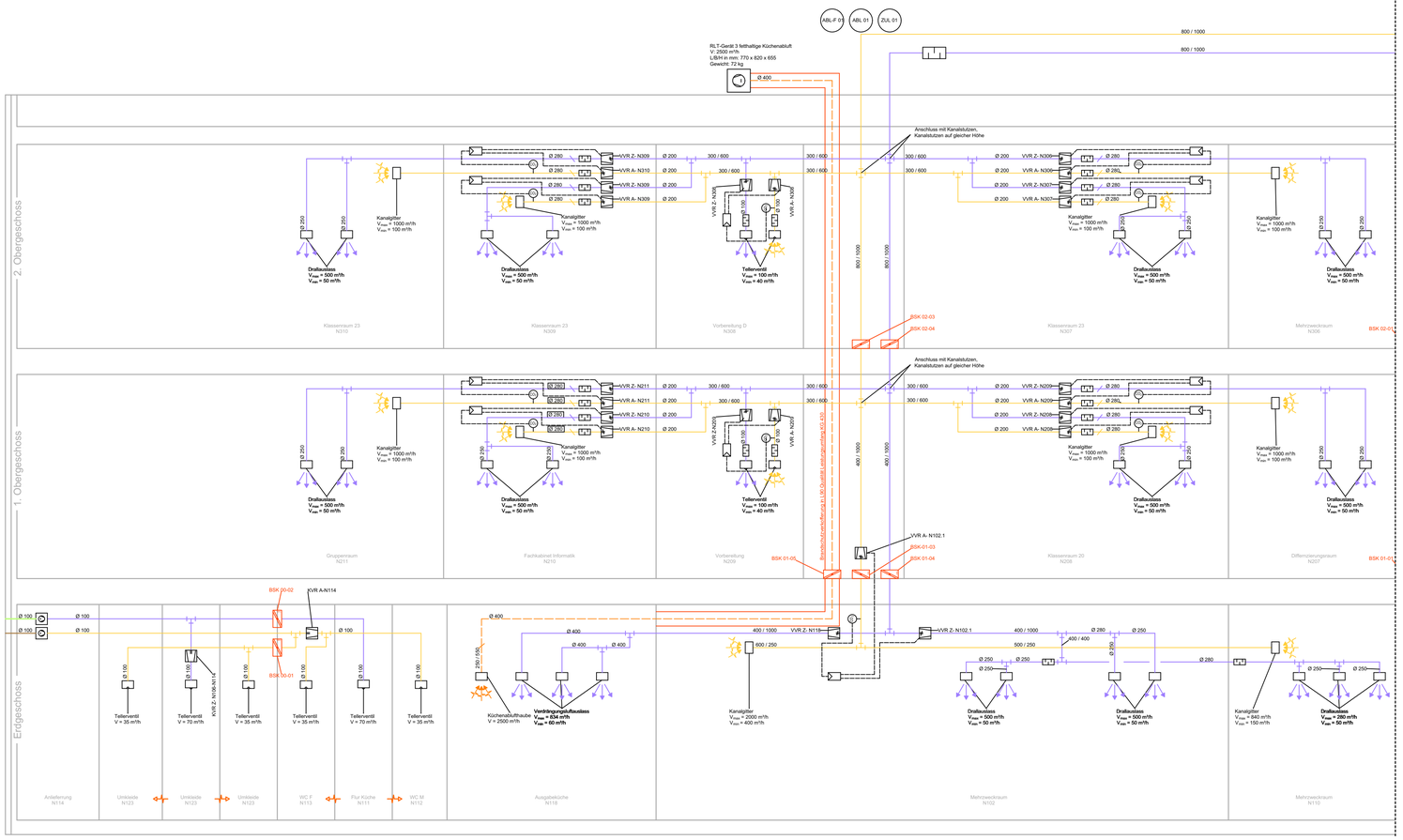

Fortsetzung siehe Teil 2

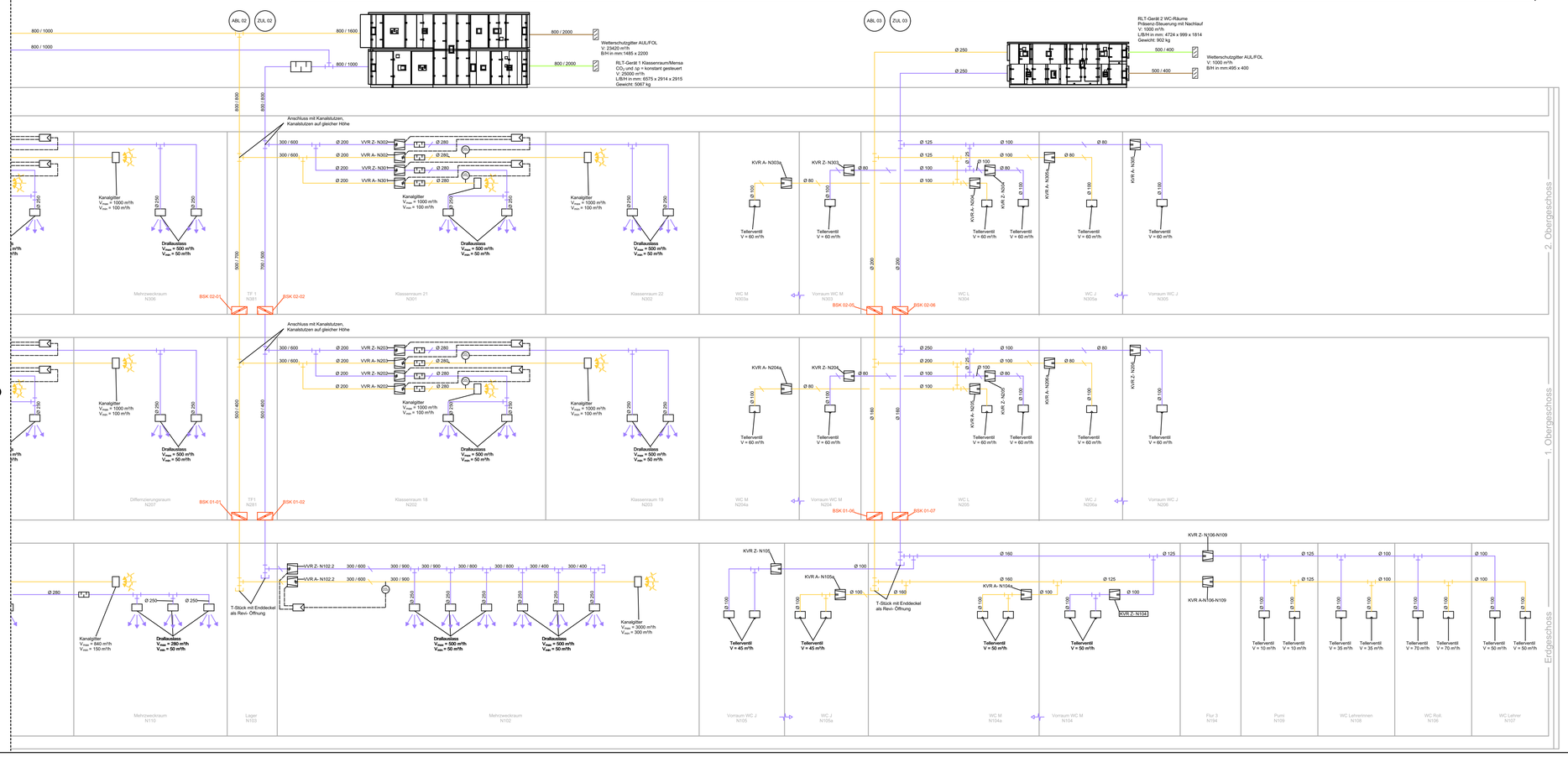

Fortsetzung siehe Teil 1

schematische Darstellung Raumlufttechnische Anlagen

Zuluft (ZUL)		Tropfenabscheider		Erwärmer
Außenluft (AUL)		Filter		Kühler
Abluft (ABL)		Drosselklappe		Deflektorhaube
Fortluft (FOL)		Brandschutzklappe, (rund / eckig)		Wetterschutzgitter
Abluft fetthaltig (ABLF)		Ventilator (axial / radial)		Tellerventil
Steuerkabel		Volumenstromregler (Konstant/Variabel)		Drallauslass, eckig
Luftstrom, ausblassend / ansaugend		Schalldämpfer, eckig		Drallauslass, rund
Überströmung		Schalldämpfer, rund		Schlitzauslass
Leistungsgrenze		Plattenwärme tauscher		Fühler Temperatur
		Rotationwärme-tauscher		Fühler relative Feuchte
		KVR	Konstant- Volum-enstromregler	Strömungswächter
		VVR	Variabel- Volum-enstromregler	Kanalrauchmelder
				Einzelraumlüfter
				Regler
				Jalousieklappe

Raumstempel RLT

Merk.-Lager		
	max.	min.
ZUL	50	
ABL	50	
Lp in dB(A)	43	
konstant	Beweg.	

- Raumbezeichnung
- Volumenstrom in m³/h
- max. Schalldruckpegel im Raum durch RLT
- Art Volumenstromregelung
- Art Raumsensor

Raumsensoren
VOC = Luftqualität
CO2-RH = Kombifühler CO2 und rel. Feuchte
RH = relative Luftfeuchte
TEMP = Raumtemperatur
Beweg. = Bewegungsmelder

Übersichtsplan

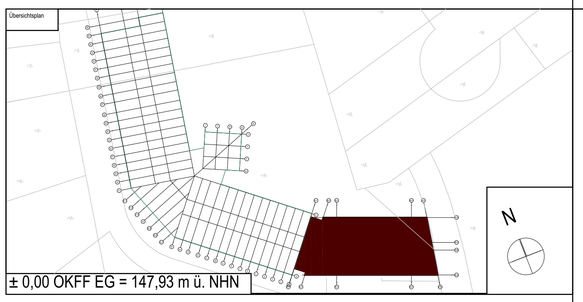

Alle Maßangaben auf den Plänen sind vor Beginn der jeweiligen Arbeiten am Bau zu überprüfen.
Bei Nichtübereinstimmung mit den tatsächlichen Gegebenheiten ist die Bauleitung unverzüglich zu informieren.
Dies gilt auch bei Widersprüchen in den Planungsunterlagen und/ oder erkennbaren Planungsfehlern.
Planungsänderungen bleiben vorbehalten. Für den Einbau von Bauteilen gelten, neben anerkannten Regeln der Technik, die Einbau- und Montagevorschriften des Herstellers.
Diese Planungsunterlagen gelten nur in Verbindung mit den Ausführungszeichnungen des Architekten.

Index	Datum	Änderung	Bearbeiter

Freigabe Fachplaner		Freigabe Entwurfsverfasser		Freigabe Bauherr		Registratur-Nr. AG
Datum	Unterschrift	Datum	Unterschrift	Datum	Unterschrift	-----

Zur Ausführung dürfen nur vollständig freigegebene Pläne verwendet werden!

Bauherr (AG)
Stadt Brandis
Markt 1-3
04821 Brandis

ARC-Planstand: ---
Auftrag-Nr. Entwurfsverfasser:

Vorhaben
Erweiterungsneubau Oberschule Brandis
Poststraße 20
04821 Brandis

Auftrag-Nr. Fachplaner:
Ersteller:

Planbezeichnung
Ausführungsplanung
Strangschema
Lüftungstechnik

Bearbeiter:
Projektleiter:

Entwurfsverfasser:
Fachplaner:

HOAI-Leistungsbild/-phase: techn. Ausrüstung LPH 5
Erstelldatum: 18.12.2024
Maßstab: ohne
Blattgröße: A1
Einheiten: mm

GLT_5_EOB_SS_XX_0001_-_F