Grundriss
Maßstab 1 : 200

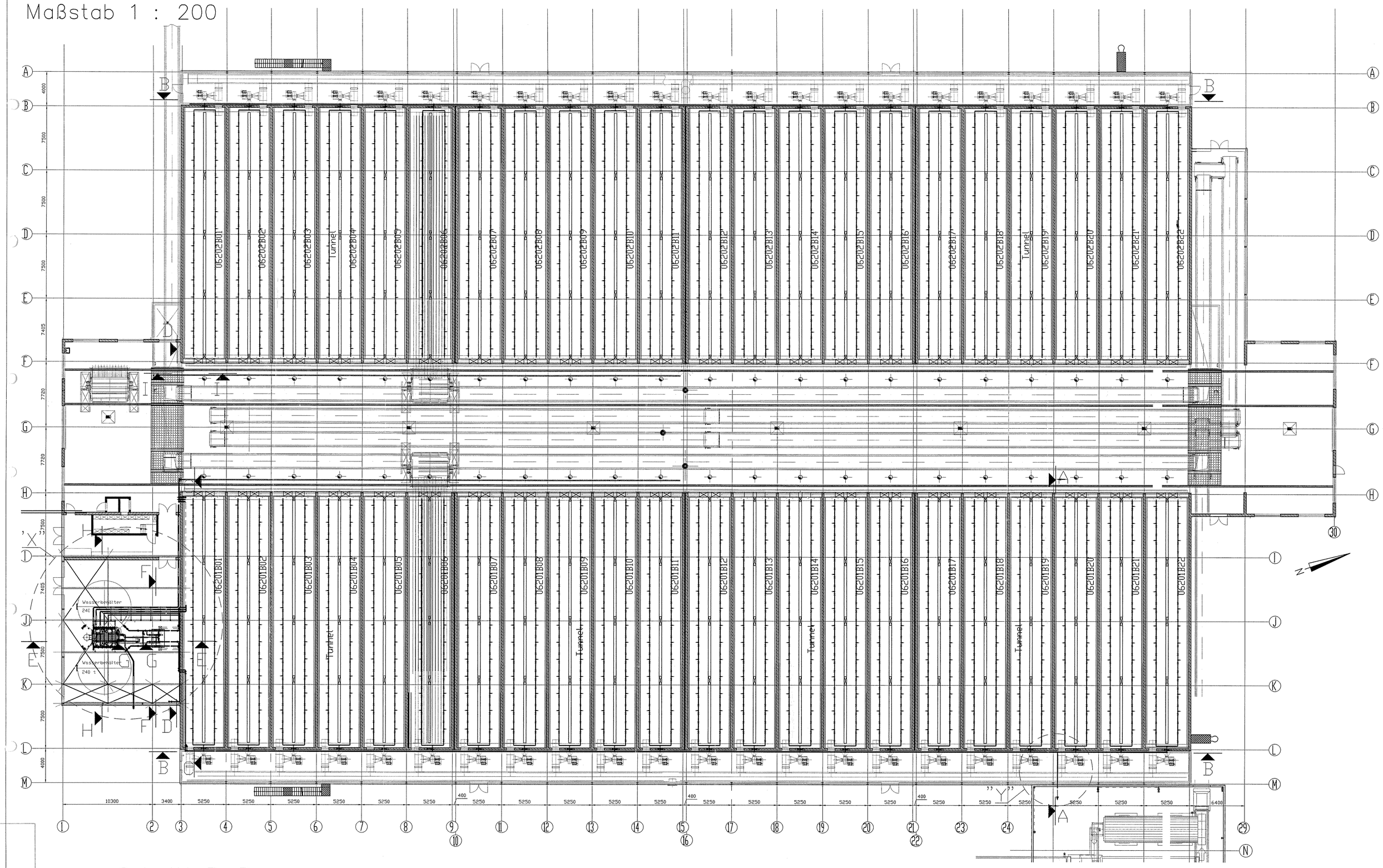

Schnitt A–A
Maßstab 1 : 50

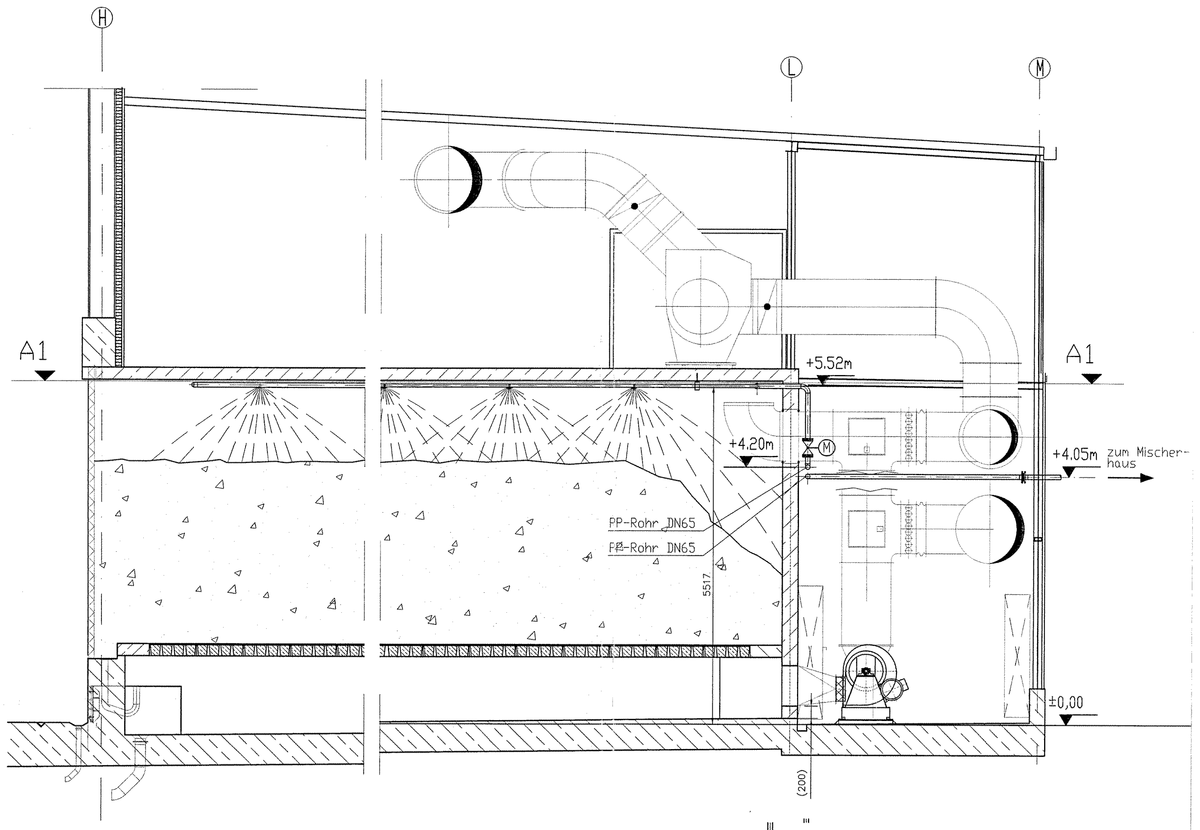

A1–A1
Maßstab 1 : 50

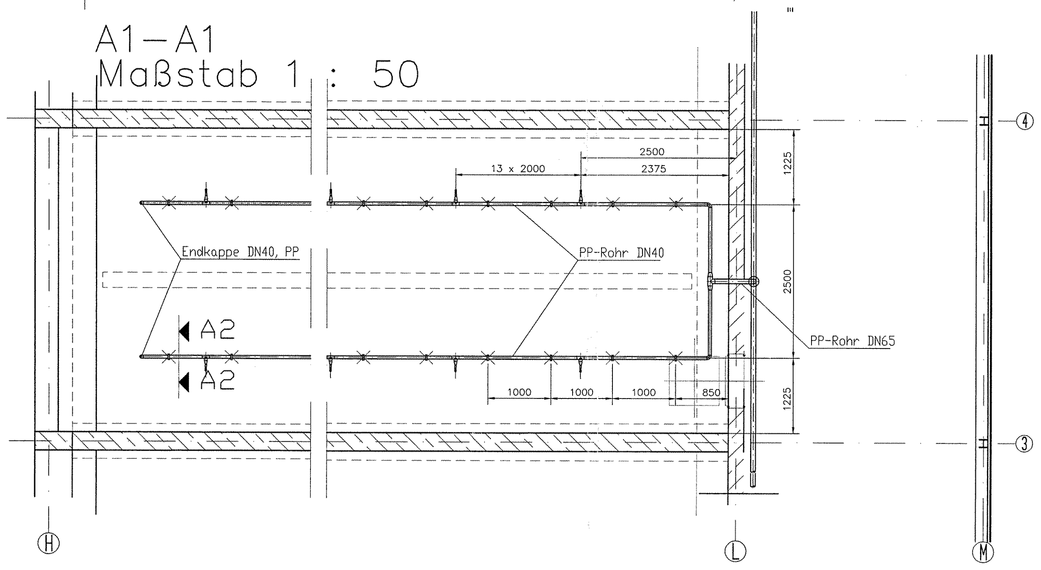

Schnitt B–B
Maßstab 1 : 100

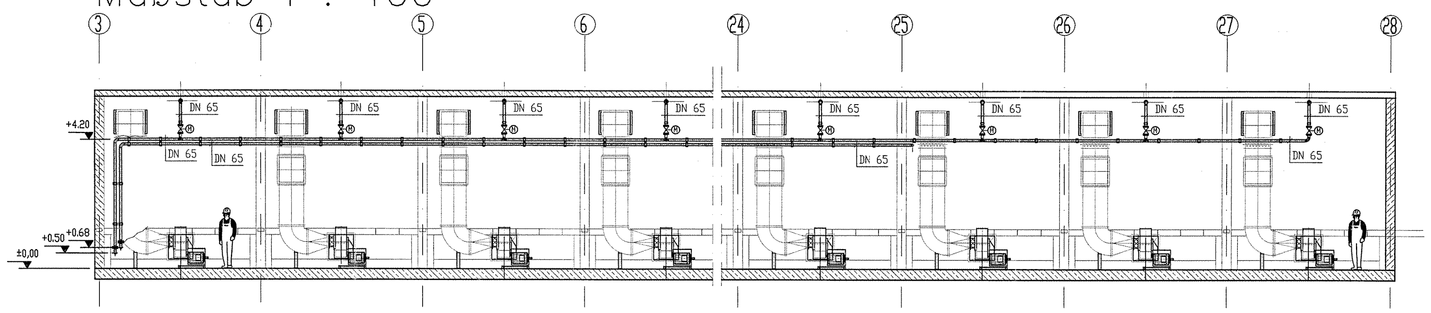

Schnitt C–C
Maßstab 1:50

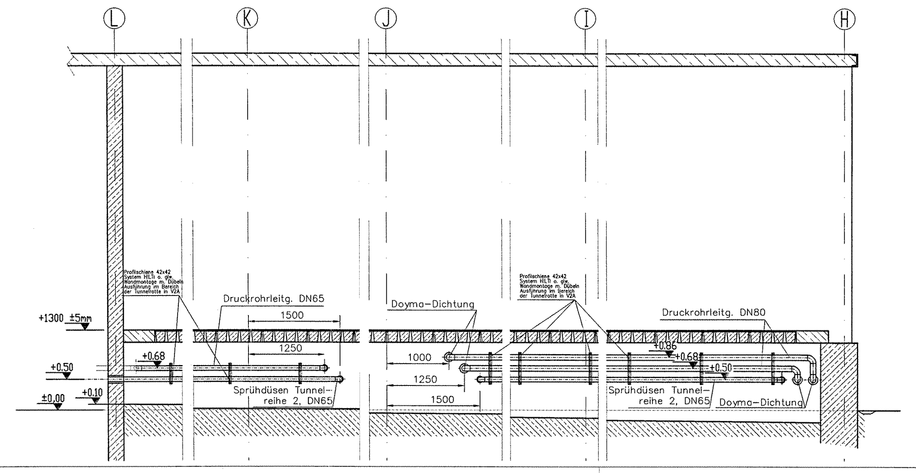

Schnitt I–I
Maßstab 1:25

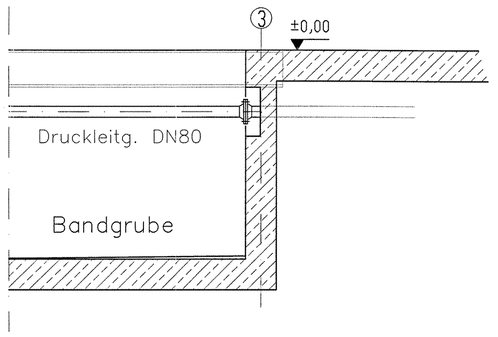

Detail "Y"
Maßstab 1 : 50

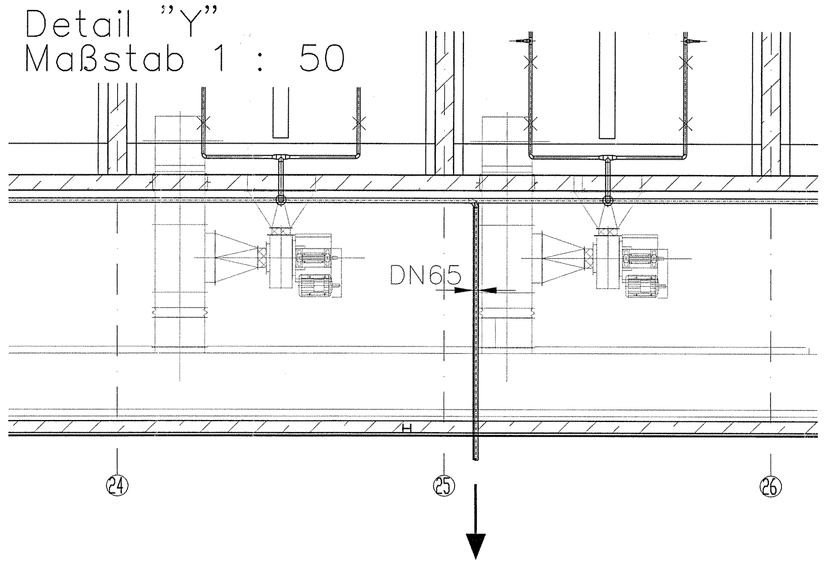

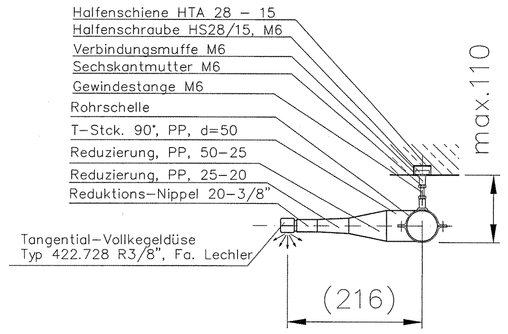

LEGENDE

- Kompensator
- Absperrklappe, manuell
- Rückschlagklappe
- Absperrarmatur m. Handrad
- Absperrarmatur m. elektr. Antrieb
- –NC: stromlos geschlossen
- –NO: stromlos geöffnet

–Nenndruck für alle Rohrleitungen und Armaturen: PN10
–Anschlussmaße aller Flanschverbindungen n. DIN EN 1092

Stand	Datum	Status	Bearbeitet	Geprüft	Genehmigt	Änderung
7						
6						
5						
4						
3						
2						
1	22.03.04	A	Roder	Sonntag	Schulte	

Antragsteller: WEV Westsächsische Entsorgungs- und Verwertungsgesellschaft mbH, Am Wasserturm 3, 04425 Grosspösna / OT Störmthal

Anlagenerrichter: SITA Ost GmbH & Co. KG, Walter-Köhn-Straße 1d, 04356 Leipzig

Entwurfsverfasser: Ingenieurbüro für Abfallwirtschaft und Energietechnik GmbH, Beratende Ingenieure, Friesenstraße 14, 30161 Hannover, Tel.: 05 11 / 3491 90 - 50, Fax.: 05 11 / 3491 90 - 99, e-mail: IBA@IBA-Hannover.de
IWA Ingenieurgesellschaft für Wasser- und Abfallwirtschaft mbH, Beratende Ingenieure: Planung Bauleitung Gutachten, Riggenstraße 5, 09320 Ziesar – Einigerloh, Tel.: 0 25 28 / 93 03 - 0, Fax.: 0 25 28 / 33 69, e-mail: IWA-Einigerloh@t-online.de

LINDE-KCA-DRESDEN GMBH, Bodenbacher Str. 80, 01277 Dresden, Tel. 0351/25030, Fax 0351/2504876
HOCHTIEF CONSTRUCTION AG, LEIPZIG, TIEFBAU UND INFRASTRUKTUR

Hauptgruppe: MBA Cröbern
Untergruppe: Ausführungsplanung

1 : 200/100/50/25/5 | LINDE-KCA-DRESDEN GMBH
Anlagenbezeichnung/Plant: MBA Crobern
Benennung/Title: Bewässerung Tunnelrotte (BE1002) Grundriss + Schnitte
Angebots-/Projekt-Nr./Job No: 8419 5750
Dok.-Nr./Doc No: 162 MZA 0185
Kennwort/Code: Leipzig
Ident-Nr./Item No: 7_4
Dateiname/Data file: 162 MZA 0185.dwg
Blatt/Sheet 01 von/of 04 sheets