Regelprofil 1

Schmutzwasserkanal PE-HD 160 x 9.5, PE 100 RC, SDR 17

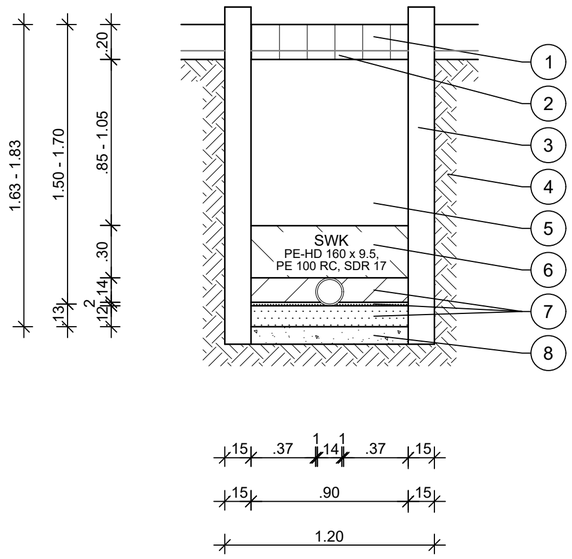

Regelprofil 2

Schmutzwasserkanal DN 200 Stz
DRL PE-HD 63 x 5.8 mm, PE 100 RC, SDR 11

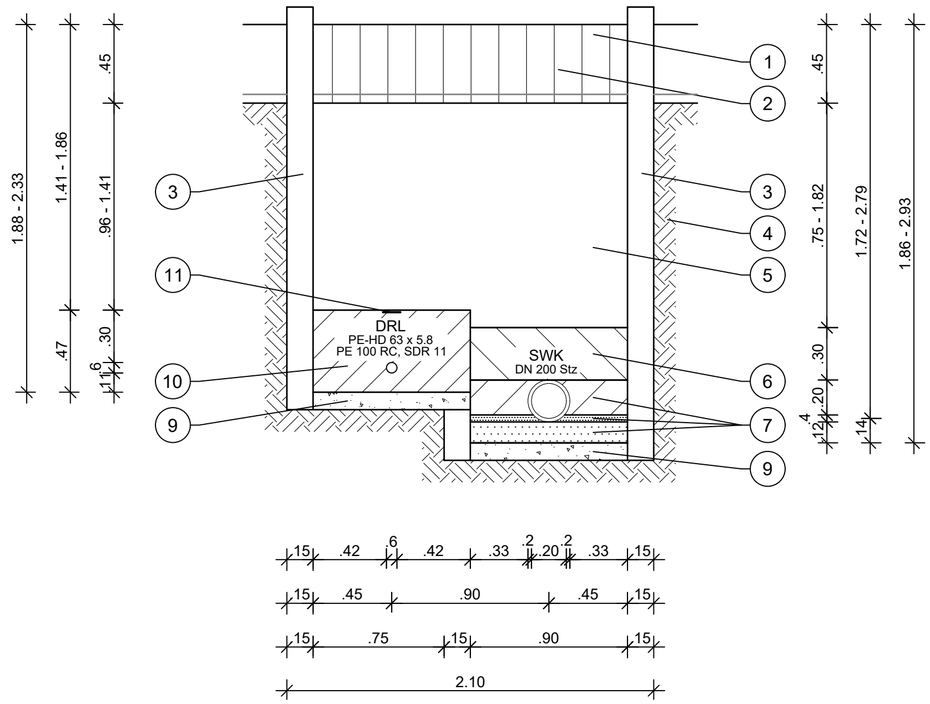

Regelprofil 3

Schmutzwasserkanal DN 200 Stz

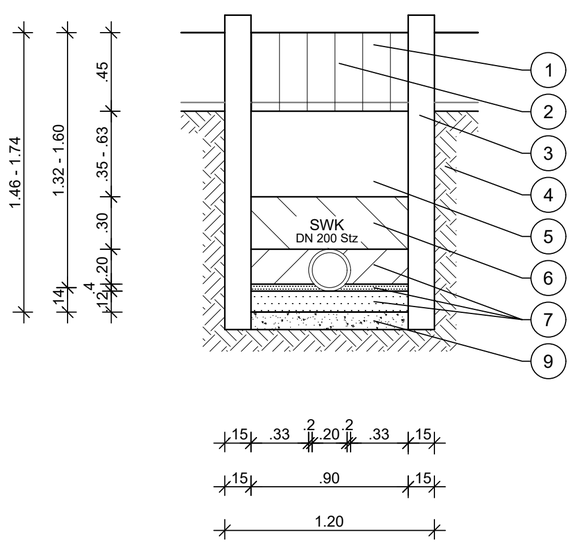

Regelprofil 4

DRL PE-HD 63 x 5.8 mm, PE 100 RC, SDR 11

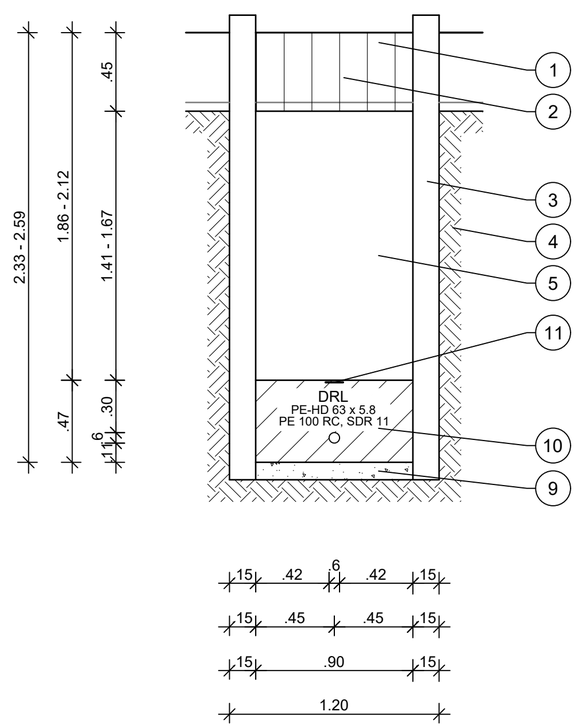

Legende:

1. vorhandene Oberflächenbefestigung aufnehmen (d bis 50 cm)
2. Wiederherstellung der Oberflächenbefestigung
3. Verbau
4. gewachsener Erdstoff
5. Überdeckung mit geeignetem Boden des Aushubes bzw. geliefertem Material gem. DIN EN 1610
6. Rohrleitungszone
   30 cm Überdeckung des Rohrscheitels mit geeignetem Boden des Aushubes bzw. geliefertem Material gem. DIN EN 1610
7. Rohrleitungszone
   obere Bettungsschicht, untere Bettungsschicht und Seitenverfüllung aus Kies-Sand-Gemisch, Größtkorn 20 mm mit geeignetem Boden des Aushubes bzw. geliefertem Material gem. DIN EN 1610
8. Bodenaustausch
   im Bereich der Tone und Schluffe (d min. 50 cm)
   Verfüllung mit Kies-Sand-Gemisch 0/32 mm
   auf Geotextilvlies
9. Bodenaustausch
   im Bereich der Auffüllungen (d = 25 cm)
   Verfüllung mit Kies-Sand-Gemisch 0/32 mm
10. Leitungszone
    einschließlich Bettung herstellen,
    Kies-Sand 0-20 cm liefern, lagenweise verdichten
    (max. 20 cm Schütthöhe je Schicht)
11. Trassenwarnband

Index	Datum	Änderung	Name
.	.	.	.

Lagestatus ETRS 89/UTM, Zone 32U
Höhenstatus DHHN 92 [NHN]

AUFTRAGGEBER:

AZV Westliche Mulde
OT Wolfen, Bahnhofstr. 14 a, 06766 Bitterfeld-Wolfen
Telefon: 03494 39215-0

NUR ZUR AUSSCHREIBUNG

Schmutzwasserentsorgung
Kraftwerksiedlung Friedersdorf
- Ausführungsplanung -

	Datum	Name	
Bearbeitet	17.11.2023		**Regelprofile**
Gezeichnet	20.11.2023		
Geprüft	21.11.2023		
Maßstab	1 : 50		
Plan-Nr.	5		Datei KWS_AP_RP.DWG

DE-50/2022