Deckblatt

2132_GS Tauchaer Str.

c				Datum:	30.01.2025			Projekt:				=	
b				Ersteller:				Grundschule Tauchaer Str.				+	
a				Geprüft:				Tauchaer Str. 188			Zeichnungsnummer:	Seite:	1/ 9
	Änderungen	Datum	Name	Norm:		Ersatz für:	Dateiname: Coversheet.Dwg	04349 Leipzig				Zähler:	1

Inhaltsverzeichnis

Grundschule - Summenliste ... 11

ASP 01 - Summenliste ... 13

KG 430

RLT-03 Abluft Küche

1.1.3.3.1 ... 15

RLT-04 Abluft Elektro+EMA

1.1.3.4.1 ... 17

KG 440

ELT Signalaustausch zu Nebengewerken

1.1.4.1.1 ... 20

KG 450

KSI Signalaustausch zu Nebengewerken

1.1.5.1.1 ... 23

KG 460

FOE Signalaustausch zu Nebengewerken

1.1.6.1.1 ... 26

KG 480

GA Signalaustausch DDC-US/Leistungsteil

1.1.8.1.1 ... 29

KG 489

0xxx Raumzone im EG

1.1.9.1.1 ... 32

1.1.9.1.2 ... 34

1.1.9.1.3 ... 37

1.1.9.1.4 ... 40

KG 999

NRA Speiseraum AULA Natürliche Rauchabzugsanlage Speise/AULA

1.1.10.1.1 ... 43

Inhaltsverzeichnis

c				Datum:	30.01.2025			Projekt: Grundschule Tauchaer Str. Tauchaer Str. 188 04349 Leipzig			=
b				Ersteller:							+
a				Geprüft:						Zeichnungsnummer:	Seite: 2/ 9
	Änderungen	Datum	Name	Norm:		Ersatz für:	Dateiname: TOC.Dwg				Zähler: 2

Inhaltsverzeichnis

ASP 11 - Summenliste ... 46

KG 440

ELT Signalaustausch zu Nebengewerken

1.2.4.1.1 ... 48

KG 450

KSI Signalaustausch zu Nebengewerken

1.2.5.1.1 ... 51

KG 480

GA Signalaustausch DDC-US/Leistungsteil

1.2.8.1.1 ... 54

KG 489

0xxx Raumzone im EG

1.2.9.1.1 ... 57

1.2.9.1.2 ... 59

1xxx Raumzone im OG 1

1.2.9.2.1 ... 61

1.2.9.2.2 ... 63

ASP 12 - Summenliste ... 66

KG 440

ELT Signalaustausch zu Nebengewerken

1.3.4.1.1 ... 68

KG 450

KSI Signalaustausch zu Nebengewerken

1.3.5.1.1 ... 71

KG 480

GA Signalaustausch DDC-US/Leistungsteil

1.3.8.1.1 ... 74

KG 489

c				Datum:	30.01.2025			Projekt: Grundschule Tauchaer Str. Tauchaer Str. 188 04349 Leipzig			=
b				Ersteller:							+
a				Geprüft:						Zeichnungsnummer:	Seite: 3/ 9
	Änderungen	Datum	Name	Norm:		Ersatz für:	Dateiname: TOC.Dwg				Zähler: 3

Inhaltsverzeichnis

0xxx Raumzone im EG

1.3.9.1.1 ... 77

1.3.9.1.2 ... 80

1xxx Raumzone im OG 1

1.3.9.2.1 ... 82

1.3.9.2.2 ... 85

1.3.9.2.3 ... 87

ASP 21 - Summenliste ... 90

KG 430

RLT-02 Abluft WC

1.4.3.1.1 ... 92

KG 440

ELT Signalaustausch zu Nebengewerken

1.4.4.1.1 ... 95

KG 450

KSI Signalaustausch zu Nebengewerken

1.4.5.1.1 ... 98

KG 480

GA Signalaustausch DDC-US/Leistungsteil

1.4.8.1.1 ... 101

WS Wetterstation

1.4.8.2.1 ... 103

KG 489

2xxx Raumzone im OG 2

1.4.9.1.1 ... 106

1.4.9.1.2 ... 108

KG 999

NRA TH2 Natürliche Rauchabzugsanlage TH2

Inhaltsverzeichnis

c				Datum:	30.01.2025			Projekt: Grundschule Tauchaer Str. Tauchaer Str. 188 04349 Leipzig		=
b				Ersteller:						+
a				Geprüft:					Zeichnungsnummer:	Seite: 4/ 9
	Änderungen	Datum	Name	Norm:		Ersatz für:	Dateiname: TOC.Dwg			Zähler: 4

Inhaltsverzeichnis

1.4.10.1.1 ... 111

ASP 22 - Summenliste ... 114

KG 440

ELT Signalaustausch zu Nebengewerken

1.5.4.1.1 ... 116

KG 450

KSI Signalaustausch zu Nebengewerken

1.5.5.1.1 ... 119

KG 480

GA Signalaustausch DDC-US/Leistungsteil

1.5.8.1.1 ... 122

KG 489

2xxx Raumzone im OG 2

1.5.9.1.1 ... 125

1.5.9.1.2 ... 128

1.5.9.1.3 ... 130

KG 999

NRA TH1 Natürliche Rauchabzugsanlage TH1

1.5.10.1.1 ... 134

NRA TH3 Natürliche Rauchabzugsanlage TH3

1.5.10.2.1 ... 136

Sporthalle - Summenliste ... 139

ASP 10 - Summenliste ... 141

KG 410

SAN Signalaustausch

2.10.1.1.1 ... 143

KG 430

RLT-01 Zu-, Abluftanlage Sporthalle

Inhaltsverzeichnis

c				Datum:	30.01.2025			Projekt: Grundschule Tauchaer Str. Tauchaer Str. 188 04349 Leipzig			=
b				Ersteller:							+
a				Geprüft:						Zeichnungsnummer:	Seite: 5/ 9
	Änderungen	Datum	Name	Norm:		Ersatz für:	Dateiname: TOC.Dwg				Zähler: 5

Inhaltsverzeichnis

2.10.3.1.1 ... 146

KG 450

KSI Signalaustausch zu Nebengewerken

2.10.5.1.1 ... 151

KG 480

GA Signalaustausch DDC-US/Leistungsteil

2.10.8.1.1 ... 154

KG 489

0xxx Raumzone im EG

2.10.9.1.1 ... 157

2.10.9.1.2 ... 159

KG 999

NRA Halle Natürliche Rauchabzugsanlage Halle

2.10.10.1.1 ... 163

ASP 11 - Summenliste ... 166

KG 440

ELT Signalaustausch zu Nebengewerken

2.11.4.1.1 ... 168

KG 480

GA Signalaustausch DDC-US/Leistungsteil

2.11.8.1.1 ... 171

KG 489

0xxx Raumzone im EG

2.11.9.1.1 ... 174

ASP 12 - Summenliste ... 178

KG 440

ELT Signalaustausch zu Nebengewerken

2.12.4.1.1 ... 180

c				Datum:	30.01.2025			Projekt:			=		
b				Ersteller:				Grundschule Tauchaer Str.			+		
a				Geprüft:				Tauchaer Str. 188		Zeichnungsnummer:		Seite:	6/ 9
	Änderungen	Datum	Name	Norm:		Ersatz für:	Dateiname: TOC.Dwg	04349 Leipzig				Zähler:	6

Inhaltsverzeichnis

Inhaltsverzeichnis

KG 450

KSI Signalaustausch zu Nebengewerken

2.12.5.1.1 ... 183

KG 480

GA Signalaustausch DDC-US/Leistungsteil

2.12.8.1.1 ... 186

KG 489

0xxx Raumzone im EG

2.12.9.1.1 ... 189

2.12.9.1.2 ... 192

ASP 20 - Summenliste ... 196

KG 410

SAN Sanitär

2.20.1.1.1 ... 198

KG 420

HKV Heizkreisverteiler

2.20.2.1.1 ... 201

WWB Warmwasserbereitung

2.20.2.2.1 ... 203

KG 440

ELT Signalaustausch zu Nebengewerken

2.20.4.1.1 ... 206

KG 450

KSI Signalaustausch zu Nebengewerken

2.20.5.1.1 ... 209

KG 480

GA Signalaustausch DDC-US/Leistungsteil

2.20.8.1.1 ... 212

c				Datum:	30.01.2025			Projekt:			=		
b				Ersteller:				Grundschule Tauchaer Str.			+		
a				Geprüft:				Tauchaer Str. 188		Zeichnungsnummer:		Seite:	7/ 9
	Änderungen	Datum	Name	Norm:		Ersatz für:	Dateiname: TOC.Dwg	04349 Leipzig				Zähler:	7

Inhaltsverzeichnis

KG 489

0xxx Raumzone im EG

2.20.9.1.1 ... 215

GA-Netzwerkübersicht - Summenliste ... 218

--- - Summenliste ... 220

KG 480

GA-Netzwerkübersicht Grundschule

9.1.8.1.1 ... 222

GA-Netzwerkübersicht Sporthalle

9.1.8.2.1 ... 224

GA-Netzwerkübersicht Gesamt

9.1.8.3.1 ... 226

Inhaltsverzeichnis

c				Datum:	30.01.2025			Projekt: Grundschule Tauchaer Str. Tauchaer Str. 188 04349 Leipzig			=
b				Ersteller:							+
a				Geprüft:						Zeichnungsnummer:	Seite: 8/ 9
	Änderungen	Datum	Name	Norm:		Ersatz für:	Dateiname: TOC.Dwg				Zähler: 8

Gebäudeautomation
DIN EN ISO 16484-3: 2005-12
GA-Funktionsliste

1) Dauerbefehl: z.B. 0,I,II=2 BA
Impulsbefehl: z.B. 0,I,II=3 BA
Stellbefehl: z.B. Zu-0-Auf=2 BA
Pulsweitenmod.=1 BA

2) aktiv oder passiv

3) Nur gemeinsame, kommunikative Datenpunkte von Fremdsystemen für interoperable Funktionen

4) Pro Eingangs-Benutzeradresse zum a) Zusammenfassen, b) Verzögern und c) Unterdrücken von Meldungen

5) Pro Ausgangs-Benutzeradresse

6) Stellausgabe: z.B. 3-Punkt = 2 x 2-Punkt

7) Pro Eingangs-Benutzeradresse

8) z.B. Gerätestatus, Zeitschalttabelle, Sicherheitspkt., Regler, Datei (EN ISO 16484-5)

9) Falls erforderlich sind bei gemeinsamen (shared) Datenpunkten die Funktionen im Client mit "A" und die im Server mit "B" zu kennzeichnen (siehe BIBBs)

lfd. Nr.	Datenpunkt	Abschnitt	Ein- / Ausgabefunktionen										Verarbeitungsfunktionen																												Management Funktionen				Bedien- Funktionen				ANMERKUNG
			Physikalisch					Gemeinsam 3)9)					Überwachen						Steuern					Regeln								Rechnen / Optimieren																					
			Binäre Ausgabe Schalten/Stellen 1)	Analoge Ausgabe Stellen	Binäre Eingabe Melden	Binäre Eingabe Zählen	Analoge Eingabe Messen 2)	Binärer Ausgabewert, Schalten	Analoger Ausgabewert, Stellen/Sollwert	Binärer Eingabewert, Zustand	Zählwerteingabe	Analoger Eingabewert, Messen	Grenzwert fest	Grenzwert gleitend	Betriebsstundenerfassung	Ereigniszählung	Befehlsausführkontrolle	Meldungsbearbeitung 4)	Anlagensteuerung	Motorsteuerung	Umschaltung 5)	Folgesteuerung 5)	Sicherheits-/Frostschutzsteuerung	P Regelung	PI / PID Regelung	Sollwertführung / -kennlinie	Stellausgabe stetig	Stellausgabe 2-Punkt 6)	Stellausgabe Pulsweitenmodulation	Begrenzung Sollwert/Stellgröße	Parameterumschaltung	h,x geführte Strategie 7)	Arithmetische Berechnung 7)	Ereignisabhängiges Schalten	Zeitabhängiges Schalten	Gleitendes Ein-/Ausschalten	Zyklisches Schalten	Nachtkühlbetrieb	Gebäudetemperaturbegrenzung	Energierückgewinnung 7)	Netzersatzbetrieb	Netzwiederkehrprogramm	Höchstlastbegrenzung	Tarifabhängiges Schalten	Ein-Ausgabe Objekttyp 9)	Komplexer Objekttyp 8) 9)	Ereignis Langzeitspeicherung	Historisierung in Datenbank	Grafik / Anlagenbild	Dynamische Einblendung	Ereignis-Anweisungstext	Nachricht an externe Stelle	
			1					2					3						4					5								6															7				8				9
		Spalte	1	2	3	4	5	1	2	3	4	5	1	2	3	4	5	6	1	2	3	4	5	1	2	3	4	5	6	7	8	1	2	3	4	5	6	7	8	9	10	11	12	13	1	2	3	4	1	2	3	4	Bemerkung
	Grundschule		92	99	204		101			12			452	444	46	161	211	193	37	140	34	66	52		104	36	68	3		68	1	35	34	85	68	106		1		7					1404	833	1107	1106	42	1404	521		
	Sporthalle		37	50	114	1	91	11	6	30		10	242	188	15	30	71	117	9	66		36	32		28	14	3			2	6	8	2	28	2	61		6		5					780	297	572	566	22	780	205		
	GA-Netzwerkübersicht																																															3				
	Summe		129	149	318	1	192	11	6	42		10	694	632	61	191	282	310	46	206	34	102	84		132	50	71	3		70	7	43	36	113	70	167		7		12					2184	1130	1679	1672	67	2184	726		

c				Datum:	30.01.2025			Projekt:		=
b				Ersteller:				Grundschule Tauchaer Str.		+
a				Geprüft:				Tauchaer Str. 188	Zeichnungsnummer:	Seite: 9/ 9
	Änderungen	Datum	Name	Norm:		Ersatz für:	Dateiname: SUM.Dwg	04349 Leipzig		Zähler: 9

Deckblatt

Grundschule

c				Datum:	30.01.2025			Projekt:			=		
b				Ersteller:				Grundschule Tauchaer Str.			+		
a				Geprüft:				Tauchaer Str. 188		Zeichnungsnummer:		Seite:	1/ 2
	Änderungen	Datum	Name	Norm:		Ersatz für:	Dateiname: Coversheet.Dwg	04349 Leipzig				Zähler:	10

Gebäudeautomation
DIN EN ISO 16484-3: 2005-12
GA-Funktionsliste

1) Dauerbefehl: z.B. 0,I,II=2 BA
Impulsbefehl: z.B. 0,I,II=3 BA
Stellbefehl: z.B. Zu-0-Auf=2 BA
Pulsweitenmod.=1 BA

2) aktiv oder passiv

3) Nur gemeinsame, kommunikative Datenpunkte von Fremdsystemen für interoperable Funktionen

4) Pro Eingangs-Benutzeradresse zum a) Zusammenfassen, b) Verzögern und c) Unterdrücken von Meldungen

5) Pro Ausgangs-Benutzeradresse

6) Stellausgabe: z.B. 3-Punkt = 2 x 2-Punkt

7) Pro Eingangs-Benutzeradresse

8) z.B. Gerätestatus, Zeitschalttabelle, Sicherheitspkt., Regler, Datei (EN ISO 16484-5)

9) Falls erforderlich sind bei gemeinsamen (shared) Datenpunkten die Funktionen im Client mit "A" und die im Server mit "B" zu kennzeichnen (siehe BIBBs)

Titel: Grundschule

lfd. Nr.	Datenpunkt	Abschnitt	Ein- / Ausgabefunktionen: Physikalisch 1					Ein- / Ausgabefunktionen: Gemeinsam 3)9) 2					Verarbeitungsfunktionen: Überwachen 3						Verarbeitungsfunktionen: Steuern 4					Verarbeitungsfunktionen: Regeln 5								Verarbeitungsfunktionen: Rechnen / Optimieren 6												Management Funktionen 7				Bedien-Funktionen 8				9
		Spalte	1	2	3	4	5	1	2	3	4	5	1	2	3	4	5	6	1	2	3	4	5	1	2	3	4	5	6	7	8	1	2	3	4	5	6	7	8	9	10	11	12	13	1	2	3	4	1	2	3	4	Bemerkung
	ASP 01 EG, 01.018 Elektro+EMA		16	23	54		20			10			108	106	10	20	38	53	5	31	2	21	13		24	2	4	3		4		2	2	11	4	29				4					337	155	305	304	11	337	119		
	ASP 11 OG1, 01.109 Elt-UV		20	16	35		16						73	73	9	36	43	34	9	25	9	9	9		16	9	18			18		9	9	18	18	16									233	165	173	173	7	233	93		
	ASP 12 OG1, 01.118 Elt-UV		22	29	38		29						126	126	10	41	59	37	10	39	10	11	10		29	10	20			20		10	10	21	20	29									370	207	283	283	8	370	138		
	ASP 21 OG2, 01.208 Elt-UV		16	12	39		15			2			58	54	8	29	30	35	6	18	6	13	13		14	8	12			12	1	7	6	16	12	12		1		1					196	140	139	139	8	196	74		
	ASP 22 OG2, 01.217 Elt-UV		18	19	38		21						87	85	9	35	41	34	7	27	7	12	7		21	7	14			14		7	7	19	14	20				2					268	166	207	207	8	268	97		
	Summe		92	99	204		101			12			452	444	46	161	211	193	37	140	34	66	52		104	36	68	3		68	1	35	34	85	68	106		1		7					1404	833	1107	1106	42	1404	521		

ANMERKUNG

Definition der Funktionen gemäß VDI 3814 Blatt 1 : 2009 (DIN EN ISO 16484-3)
Kennzeichne projektspezifische Beschreibung nicht genormter Funktionen in der Bemerkungsspalte der Datenpunktzeile z.B. mit Zeile Nr., Abschnitt Nr., Spalte Nr., Beiblatt/Beschreibung Nr.

BIBBs = BACnet Interoperability Building Blocks, siehe DIN EN ISO 16484-5

c				Datum:	30.01.2025		Projekt:	=
b				Ersteller:			Grundschule Tauchaer Str.	+
a				Geprüft:			Tauchaer Str. 188	
	Änderungen	Datum	Name	Norm:		Ersatz für:	Dateiname: SUM.Dwg	04349 Leipzig

Zeichnungsnummer:

Seite: 2/ 2
Zähler: 11

Deckblatt

ASP 01

EG, 01.018 Elektro+EMA

c				Datum:	30.01.2025			Projekt:			=		
b				Ersteller:				Grundschule Tauchaer Str.			+		
a				Geprüft:				Tauchaer Str. 188		Zeichnungsnummer:		Seite:	1/ 2
	Änderungen	Datum	Name	Norm:		Ersatz für:	Dateiname: Coversheet.Dwg ASP: ASP 01	04349 Leipzig				Zähler:	12

Gebäudeautomation
DIN EN ISO 16484-3: 2005-12
GA-Funktionsliste

1) Dauerbefehl: z.B. 0,I,II=2 BA
Impulsbefehl: z.B. 0,I,II=3 BA
Stellbefehl: z.B. Zu-0-Auf=2 BA
Pulsweitenmod.=1 BA

2) aktiv oder passiv

3) Nur gemeinsame, kommunikative Datenpunkte von Fremdsystemen für interoperable Funktionen

4) Pro Eingangs-Benutzeradresse zum a) Zusammenfassen, b) Verzögern und c) Unterdrücken von Meldungen

5) Pro Ausgangs-Benutzeradresse

6) Stellausgabe: z.B. 3-Punkt = 2 x 2-Punkt

7) Pro Eingangs-Benutzeradresse

8) z.B. Gerätestatus, Zeitschalttabelle, Sicherheitspkt., Regler, Datei (EN ISO 16484-5)

9) Falls erforderlich sind bei gemeinsamen (shared) Datenpunkten die Funktionen im Client mit "A" und die im Server mit "B" zu kennzeichnen (siehe BIBBs)

Titel: Grundschule

ASP: ASP 01
EG, 01.018 Elektro+EMA

lfd. Nr.	Datenpunkt	Abschnitt	Ein- / Ausgabefunktionen										Verarbeitungsfunktionen																												Management Funktionen				Bedien- Funktionen				ANMERKUNG
			Physikalisch					Gemeinsam 3)9)					Überwachen						Steuern					Regeln								Rechnen / Optimieren																		

Deckblatt

KG 430

Raumlufttechnische Anlagen

c				Datum:	30.01.2025			Projekt:	Gewerk:			=	
b				Ersteller:				Grundschule Tauchaer Str.	KG 430			+	
a				Geprüft:				Tauchaer Str. 188	Raumlufttechnische Anlagen		Zeichnungsnummer:	Seite:	1/ 1
	Änderungen	Datum	Name	Norm:		Ersatz für:	Dateiname: Coversheet.Dwg ASP: ASP 01	04349 Leipzig				Zähler:	14

Grafik/ Anlagen- bild
08

RLT–Anlage 03 – Abluft Küche

Anlage:

Dies ist eine rein schematische Darstellung. Es ersetzt keine Montagezeichnung.

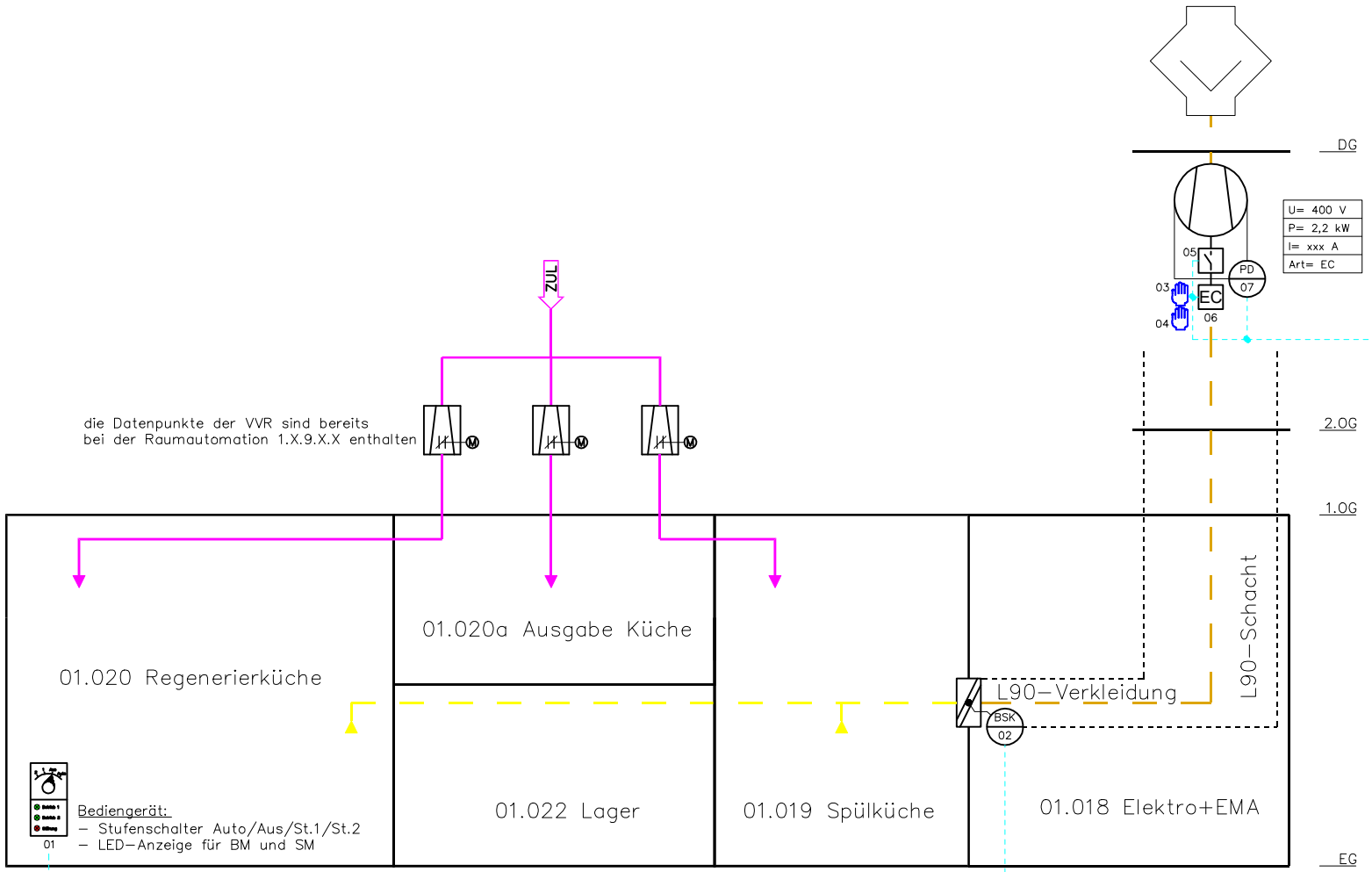

NBE										An	Bi	Sum
							1	1		1	1	2
CI	0			0			0	0	0	CI ▼		0
DI	3			1			1	2	0	DI ▼		7
DO	3			0			0	1	0	DO ▲		4
AI	0			0			0	0	1	AI ▼		1
AO	0			0			0	1	0	AO ▲		1
										Summe		

c				Datum:	30.01.2025			Projekt:	Gewerk:	Schaltschrank:	= 028080101_RLT_LA03_		
b				Ersteller:				Grundschule Tauchaer Str.	KG 430	ASP 01	+		
a				Geprüft:				Tauchaer Str. 188	Raumlufttechnische Anlagen	Grundschule			
	Änderungen	Datum	Name	Norm:		Ersatz für:	Dateiname: 01123928	ASP: ASP 01	04349 Leipzig	Anlage: RLT–03 Abluft Küche	Zeichnungsnummer: 1.1.3.3.1	Seite: 1/ 2	Zähler: 15

Gebäudeautomation
DIN EN ISO 16484-3: 2005-12
GA-Funktionsliste

1) Dauerbefehl: z.B. 0,I,II=2 BA
Impulsbefehl: z.B. 0,I,II=3 BA
Stellbefehl: z.B. Zu-0-Auf=2 BA
Pulsweitenmod.=1 BA

2) aktiv oder passiv

3) Nur gemeinsame, kommunikative Datenpunkte von Fremdsystemen für interoperable Funktionen

4) Pro Eingangs-Benutzeradresse zum a) Zusammenfassen, b) Verzögern und c) Unterdrücken von Meldungen

5) Pro Ausgangs-Benutzeradresse

6) Stellausgabe: z.B. 3-Punkt = 2 x 2-Punkt

7) Pro Eingangs-Benutzeradresse

8) z.B. Gerätestatus, Zeitschalttabelle, Sicherheitspkt., Regler, Datei (EN ISO 16484-5)

9) Falls erforderlich sind bei gemeinsamen (shared) Datenpunkten die Funktionen im Client mit "A" und die im Server mit "B" zu kennzeichnen (siehe BIBBs)

Titel: Grundschule

ASP: ASP 01
EG, 01.018 Elektro+EMA

Gewerk: KG 430
Raumlufttechnische Anlagen

Anlage: RLT-03
Abluft Küche

lfd. Nr.	Datenpunkt	Abschnitt	Ein- / Ausgabefunktionen: Physikalisch					Ein- / Ausgabefunktionen: Gemeinsam 3)9)					Verarbeitungsfunktionen: Überwachen						Verarbeitungsfunktionen: Steuern					Verarbeitungsfunktionen: Regeln								Verarbeitungsfunktionen: Rechnen / Optimieren												Management Funktionen				Bedien-Funktionen				ANMERKUNG
			1					2					3						4					5								6												7				8				9
		Spalte	1	2	3	4	5	1	2	3	4	5	1	2	3	4	5	6	1	2	3	4	5	1	2	3	4	5	6	7	8	1	2	3	4	5	6	7	8	9	10	11	12	13	1	2	3	4	1	2	3	4	Bemerkung
1	01-TBL-Bediengerät AUTO/AUS/STUFE1/STUFE2		3		3										2	1	3		3							3																			6	3	6	6		6	1		
2	02-BSK-Brandschutzklappe, mechanisch, 1 EL				1													1				1	1																						1	1	1	1		1	1		
3	04-LVB-LVB_AA									1								1																											1	1	1	1		1	1		
4	03-LVB-LVB_BA									1								1																											1	1	1	1		1	1		
5	05-REP-Rep.Schalter, Ventilator				1													1				1	1																						1	1	1	1		1	1		
6	06-VEN-Ventilator, EC-geregelt		1	1	2										1	1	1	1		1																								1				4	4	6	6		4	1		
7	07-PD-Diff.Druckmessumformer (Luft), Ventilator						1						2	2											1																					5	1	1			5	1		
8	08-AGR-Grafik / Anlagenbild																																																	1					
	Summe		4	1	7		1			2			2	2	3	2	4	5	3	1		2	2		1			3															1				19	12	17	16	1	19	7		

ANMERKUNG

Definition der Funktionen gemäß VDI 3814 Blatt 1 : 2009 (DIN EN ISO 16484-3)
Kennzeichne projektspezifische Beschreibung nicht genormter Funktionen in der Bemerkungsspalte der Datenpunktzeile z.B. mit Zeile Nr., Abschnitt Nr., Spalte Nr., Beiblatt/Beschreibung Nr.

BIBBs = BACnet Interoperability Building Blocks, siehe DIN EN ISO 16484-5

c				Datum:	30.01.2025			Projekt:	Gewerk: KG 430 Raumlufttechnische Anlagen	Schaltschrank: ASP 01 Grundschule	= 028080101_RLT_LA03_
b				Ersteller:				Grundschule Tauchaer Str.			+
a				Geprüft:				Tauchaer Str. 188	Anlage: RLT-03 Abluft Küche	Zeichnungsnummer: 1.1.3.3.1	Seite: 2/ 2
	Änderungen	Datum	Name	Norm:		Ersatz für:	Dateiname: 01123928	ASP: ASP 01	04349 Leipzig		Zähler: 16

RLT–Anlage 04 – Abluft Elektro+EMA

Grafik/ Anlagen– bild
09

Anlage:

Dies ist eine rein schematische Darstellung. Es ersetzt keine Montagezeichnung.

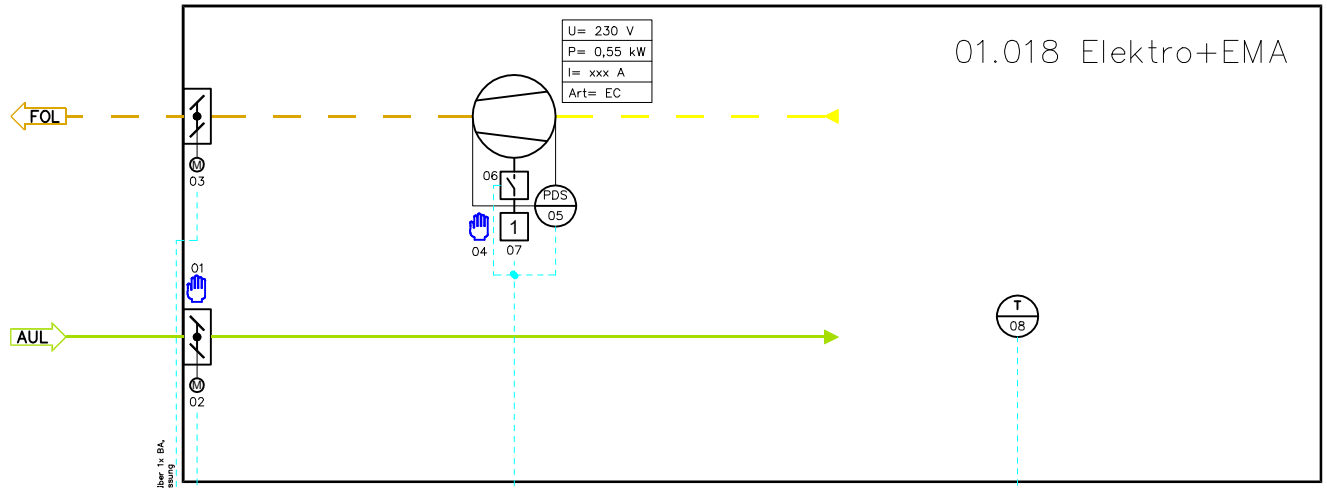

Betriebsweise:
- 1–stufig
- Freigabe Anlage bei Überschreiten Grenzwert Raumtemperatur
- Bei Unterschreiten Grenzwert für Außentemperatur –> Übergang zu IntervallstoßLüftung

| | | |

Gebäudeautomation
DIN EN ISO 16484-3: 2005-12
GA-Funktionsliste

1) Dauerbefehl: z.B. 0,I,II=2 BA
Impulsbefehl: z.B. 0,I,II=3 BA
Stellbefehl: z.B. Zu-0-Auf=2 BA
Pulsweitenmod.=1 BA

2) aktiv oder passiv

3) Nur gemeinsame, kommunikative Datenpunkte von Fremdsystemen für interoperable Funktionen

4) Pro Eingangs-Benutzeradresse zum a) Zusammenfassen, b) Verzögern und c) Unterdrücken von Meldungen

5) Pro Ausgangs-Benutzeradresse

6) Stellausgabe: z.B. 3-Punkt = 2 x 2-Punkt

7) Pro Eingangs-Benutzeradresse

8) z.B. Gerätestatus, Zeitschalttabelle, Sicherheitspkt., Regler, Datei (EN ISO 16484-5)

9) Falls erforderlich sind bei gemeinsamen (shared) Datenpunkten die Funktionen im Client mit "A" und die im Server mit "B" zu kennzeichnen (siehe BIBBs)

Titel: Grundschule

ASP: ASP 01
EG, 01.018 Elektro+EMA

Gewerk: KG 430
Raumlufttechnische Anlagen

Anlage: RLT-04
Abluft Elektro+EMA

lfd. Nr.	Datenpunkt	Abschnitt	Ein- / Ausgabefunktionen: Physikalisch					Ein- / Ausgabefunktionen: Gemeinsam 3)9)					Verarbeitungsfunktionen: Überwachen						Verarbeitungsfunktionen: Steuern					Verarbeitungsfunktionen: Regeln								Verarbeitungsfunktionen: Rechnen / Optimieren												Management Funktionen				Bedien-Funktionen				ANMERKUNG
			1					2					3						4					5								6												7				8				9
		Spalte	1	2	3	4	5	1	2	3	4	5	1	2	3	4	5	6	1	2	3	4	5	1	2	3	4	5	6	7	8	1	2	3	4	5	6	7	8	9	10	11	12	13	1	2	3	4	1	2	3	4	Bemerkung
		Physikalisch: Binäre Ausgabe Schalten/Stellen 1)	Physikalisch: Analoge Ausgabe Stellen	Physikalisch: Binäre Eingabe Melden	Physikalisch: Binäre Eingabe Zählen	Physikalisch: Analoge Eingabe Messen 2)	Gemeinsam: Binärer Ausgabebewert, Schalten	Gemeinsam: Analoger Ausgabebewert, Stellen/Sollwert	Gemeinsam: Binärer Eingabebewert, Zustand	Gemeinsam: Zählwerteingabe	Gemeinsam: Analoger Eingabebewert, Messen	Überwachen: Grenzwert fest	Überwachen: Grenzwert gleitend	Überwachen: Betriebsstundenerfassung	Überwachen: Ereigniszählung	Überwachen: Befehlsausführkontrolle	Überwachen: Meldungsbearbeitung 4)	Steuern: Anlagensteuerung	Steuern: Motorsteuerung	Steuern: Umschaltung 5)	Steuern: Folgesteuerung 5)	Steuern: Sicherheits-/Frostschutzsteuerung	Regeln: P Regelung	Regeln: PI / PID Regelung	Regeln: Sollwertführung / -kennlinie	Regeln: Stellausgabe stetig	Regeln: Stellausgabe 2-Punkt 6)	Regeln: Stellausgabe Pulsweitenmodulation	Regeln: Begrenzung Sollwert/Stellgröße	Regeln: Parameterumschaltung	Rechnen / Optimieren: h,x geführte Strategie 7)	Rechnen / Optimieren: Arithmetische Berechnung 7)	Rechnen / Optimieren: Ereignisabhängiges Schalten	Rechnen / Optimieren: Zeitabhängiges Schalten	Rechnen / Optimieren: Gleitendes Ein-/Ausschalten	Rechnen / Optimieren: Zyklisches Schalten	Rechnen / Optimieren: Nachtkühlbetrieb	Rechnen / Optimieren: Gebäudetemperaturbegrenzung	Rechnen / Optimieren: Energierückgewinnung 7)	Rechnen / Optimieren: Netzersatzbetrieb	Rechnen / Optimieren: Netzwiederkehrprogramm	Rechnen / Optimieren: Höchstlastbegrenzung	Rechnen / Optimieren: Tarifabhängiges Schalten	Management Funktionen: Ein-Ausgabe Objekttyp 9)	Management Funktionen: Komplexer Objekttyp 8) 9)	Management Funktionen: Ereignis Langzeitspeicherung	Management Funktionen: Historisierung in Datenbank	Bedien-Funktionen: Grafik / Anlagenbild	Bedien-Funktionen: Dynamische Einblendung	Bedien-Funktionen: Ereignis-Anweisungstext	Bedien-Funktionen: Nachricht an externe Stelle	
1	01-LVB-LVB_BA								1								1																										1	1	1	1		1	1		
2	02-JKL-Klappenantrieb, 2-Punkt		1		2											1	2		1		1							1																3	3	3	3		3	3		
3	03-JKL-Klappenantrieb, 2-Punkt				2												2																												2	2	2	2		2	2		
4	04-LVB-LVB_BA								1								1																												1	1	1	1		1	1		
5	05-PDS-Diff.Druckwächter (Luft), Ventilator				1								2				1					1	1																						3	2	1	1		3	1		
6	06-REP-Rep.Schalter, Ventilator				1												1					1	1																						1	1	1	1		1	1		
7	07-VEN-Ventilator, 1-stufig		1		2										1		1			1		1						1																3	3	3	3		3	1		
8	08-T-Raumtemperaturfühler						1						2	2											1																				5	1	1	1		5	1		
9	09-AGR-Grafik / Anlagenbild																																																1						
		Summe	2		8		1			2			4	2	1		2	9		2		4	2		1								1											19	14	13	13	1	19	11		

c				Datum:	30.01.2025			Projekt:	Gewerk: KG 430 Raumlufttechnische Anlagen	Schaltschrank: ASP 01 Grundschule	= 028080101_RLT_LA04_
b				Ersteller:	—			Grundschule Tauchaer Str.			+
a				Geprüft:				Tauchaer Str. 188	Anlage: RLT-04 Abluft Elektro+EMA	Zeichnungsnummer: 1.1.3.4.1	Seite: 2/ 2
	Änderungen	Datum	Name	Norm:		Ersatz für:	Dateiname: 01122828 ASP: ASP 01	04349 Leipzig			Zähler: 18

Deckblatt

KG 440

Elektrische Anlagen

c				Datum:	30.01.2025			Projekt:	Gewerk:		=	
b				Ersteller:				Grundschule Tauchaer Str.	KG 440		+	
a				Geprüft:				Tauchaer Str. 188	Elektrische Anlagen			
	Änderungen	Datum	Name	Norm:		Ersatz für:	Dateiname: Coversheet.Dwg ASP: ASP 01	04349 Leipzig		Zeichnungsnummer:	Seite: 1/ 1	Zähler: 19

04

Grafik/ Anlagen- bild

ASP 01, Signalaustausch zu Nebengewerken

Anlage:

Dies ist eine rein schematische Darstellung. Es ersetzt keine Montagezeichnung.

Gewerk/BTA	Überspannung GHV	Unterspannung GHV	Überspannung UVs	
Ort der BTA	01.018 Elektro+EMA	01.018 Elektro+EMA	01.018 Elektro+EMA	
Bezeichnung der BTA	Überspannung GHV	Unterspannung GHV	Überspannung UVs	
Signalfunktion	Sammelstörung	Sammelstörung	Sammelstörung	
Signalpriorität	Alarm	Alarm	Alarm	

Hinweis:
Sammelstörung

Hinweis:
Sammelstörung

Hinweis:
Sammelstörung

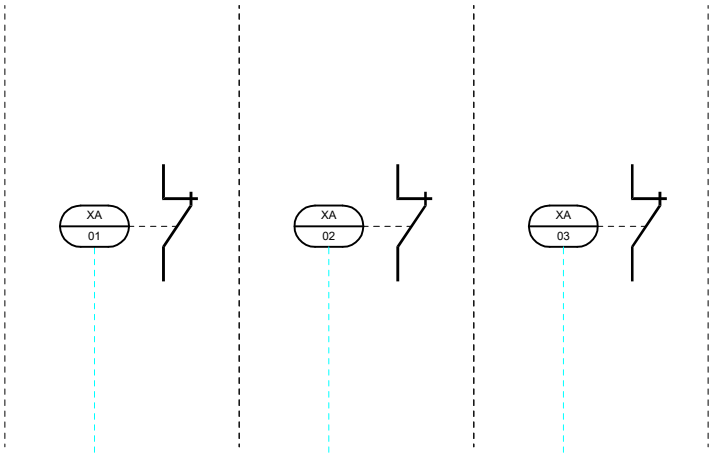

NBE							An	Bi	Sum
							0	0	0
CI	0	0	0				CI	▼	0
DI	1	1	1				DI	▼	3
DO	0	0	0				DO	▲	0
AI	0	0	0				AI	▼	0
AO	0	0	0				AO	▲	0
							Summe		

c				Datum:	30.01.2025			Projekt:	Gewerk: KG 440 Elektrische Anlagen	Schaltschrank:	= 028080101_ELT_SIG_
b				Ersteller:	–			Grundschule Tauchaer Str. Tauchaer Str. 188 04349 Leipzig			+
a				Geprüft:					Anlage: ELT Signalaustausch zu Nebengewerken	Zeichnungsnummer: 1.1.4.1.1	Seite: 1 / 2
	Änderungen	Datum	Name	Norm:		Ersatz für:	Dateiname: 01122756	ASP: ASP 01			Zähler: 20

Gebäudeautomation

DIN EN ISO 16484-3: 2005-12

GA-Funktionsliste

1) Dauerbefehl: z.B. 0,I,II=2 BA
Impulsbefehl: z.B. 0,I,II=3 BA
Stellbefehl: z.B. Zu-0-Auf=2 BA
Pulsweitenmod.=1 BA

2) aktiv oder passiv

3) Nur gemeinsame, kommunikative Datenpunkte von Fremdsystemen für interoperable Funktionen

4) Pro Eingangs-Benutzeradresse zum a) Zusammenfassen, b) Verzögern und c) Unterdrücken von Meldungen

5) Pro Ausgangs-Benutzeradresse

6) Stellausgabe: z.B. 3-Punkt = 2 x 2-Punkt

7) Pro Eingangs-Benutzeradresse

8) z.B. Gerätestatus, Zeitschalttabelle, Sicherheitspkt., Regler, Datei (EN ISO 16484-5)

9) Falls erforderlich sind bei gemeinsamen (shared) Datenpunkten die Funktionen im Client mit "A" und die im Server mit "B" zu kennzeichnen (siehe BIBBs)

Titel: Grundschule

ASP: ASP 01
EG, 01.018 Elektro+EMA

Gewerk: KG 440
Elektrische Anlagen

Anlage: ELT
Signalaustausch zu Nebengewerken

lfd. Nr.	Datenpunkt	Abschnitt	Ein- / Ausgabefunktionen: Physikalisch 1					Ein- / Ausgabefunktionen: Gemeinsam 3)9) 2					Verarbeitungsfunktionen: Überwachen 3						Verarbeitungsfunktionen: Steuern 4					Verarbeitungsfunktionen: Regeln 5								Verarbeitungsfunktionen: Rechnen / Optimieren 6													Management Funktionen 7				Bedien-Funktionen 8				9
		Spalte	1	2	3	4	5	1	2	3	4	5	1	2	3	4	5	6	1	2	3	4	5	1	2	3	4	5	6	7	8	1	2	3	4	5	6	7	8	9	10	11	12	13	1	2	3	4	1	2	3	4	Bemerkung
1	01-XA-Überspannung				1													1																									1	1				1			
2	02-XA-Unterspannung				1													1																									1	1				1			
3	03-XA-Überspannung				1													1																									1	1				1			
4	04-Grafik / Anlagenbild																																														1				
	Summe				3													3																									3	3			1	3			

c				Datum:	30.01.2025			Projekt:	Gewerk: KG 440 Elektrische Anlagen	Schaltschrank:	= 028080101_ELT_SIG_
b				Ersteller:	—			Grundschule Tauchaer Str.			+
a				Geprüft:				Tauchaer Str. 188	Anlage: ELT Signalaustausch zu Nebengewerken	Zeichnungsnummer: 1.1.4.1.1	Seite: 2 / 2
	Änderungen	Datum	Name	Norm:		Ersatz für:	Dateiname: 01122756 ASP: ASP 01	04349 Leipzig			Zähler: 21

ANMERKUNG

Definition der Funktionen gemäß VDI 3814 Blatt 1 : 2009 (DIN EN ISO 16484-3) Kennzeichne projektspezifische Beschreibung nicht genormter Funktionen in der Bemerkungsspalte der Datenpunktzeile z.B. mit Zeile Nr., Abschnitt Nr., Spalte Nr., Beiblatt/Beschreibung Nr.

BIBBs = BACnet Interoperability Building Blocks, siehe DIN EN ISO 16484-5

Deckblatt

KG 450

Kommunikations-, sicherheits- und informationstech

c				Datum:	30.01.2025			Projekt:	Gewerk: KG 450 Kommunikations-, sicherheits- und informationstech		=	
b				Ersteller:				Grundschule Tauchaer Str.			+	
a				Geprüft:				Tauchaer Str. 188		Zeichnungsnummer:	Seite:	1/ 1
	Änderungen	Datum	Name	Norm:		Ersatz für:	Dateiname: Coversheet.Dwg ASP: ASP 01	04349 Leipzig			Zähler:	22

06

Grafik/ Anlagen-bild

ASP 01, Signalaustausch zu Nebengewerken

Anlage:

Dies ist eine rein schematische Darstellung. Es ersetzt keine Montagezeichnung.

Gewerk/BTA	Brandmeldeanlage	Brandmeldeanlage	Einbruchmeldeanlage	Einbruchmeldeanlage	Sprachalarmierungsanlage SAA	
Ort der BTA	BMA-Koppler	01.002 BMZ	01.018 Elektro+EMA	01.018 Elektro+EMA	01.018a SAA	
Bezeichnung der BTA	BMA	BMA	Einbruchmeldeanlage	Einbruchmeldeanlage	Sprachalarmierungsanlage	
Signalfunktion	Abschaltung Brand	Sammelstörung	SCHARF	Sammelstörung	Sammelstörung	
Signalpriorität	Alarm	Alarm	Betriebsmeldung	Alarm	Alarm	

Hinweis:	Hinweis:	Hinweis:	Hinweis:	Hinweis:
Brandalarm	Kontakt an BMZ	Betriebsmeldung	Sammelstörung	Sammelstörung

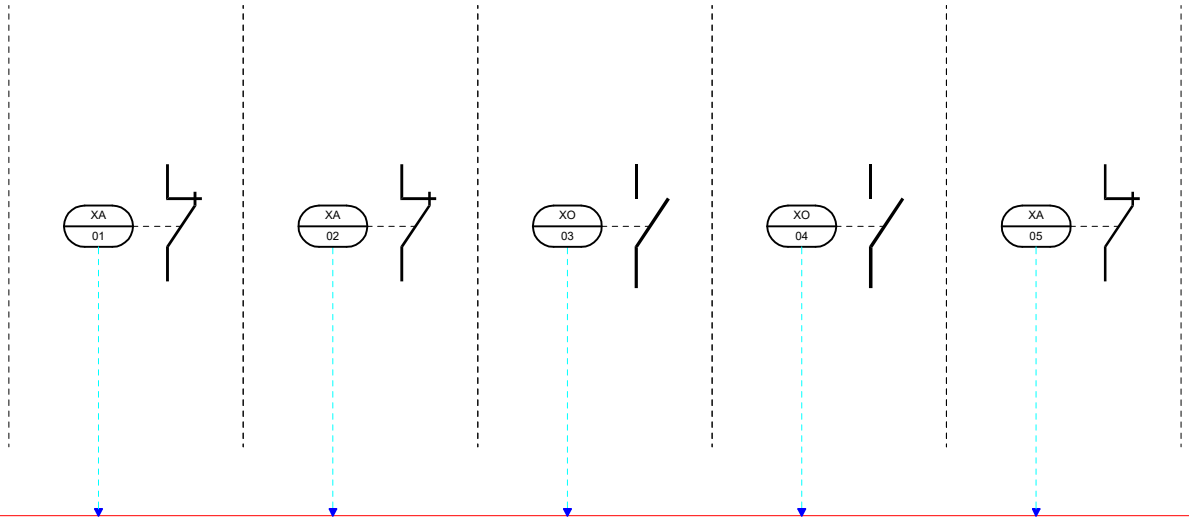

						An	Bi	Sum
NBE						0	0	0
CI	0	0	0	0	0	CI	▼	0
DI	1	1	1	1	1	DI	▼	5
DO	0	0	0	0	0	DO	▲	0
AI	0	0	0	0	0	AI	▼	0
AO	0	0	0	0	0	AO	▲	0
						Summe		

c				Datum:	30.01.2025			Projekt: Grundschule Tauchaer Str. Tauchaer Str. 188 04349 Leipzig	Gewerk: KG 450 Kommunikations-, sicherheits- und informationstech
b				Ersteller:	–				Schaltschrank:
a				Geprüft:					Anlage: KSI Signalaustausch zu Nebengewerken
	Änderungen	Datum	Name	Norm:		Ersatz für:	Dateiname: 01122757	ASP: ASP 01	Zeichnungsnummer: 1.1.5.1.1

= 028080101_ITT_SIG_

+

Seite: 1 / 2

Zähler: 23

Gebäudeautomation

DIN EN ISO 16484-3: 2005-12

GA-Funktionsliste

1) Dauerbefehl: z.B. 0,I,II=2 BA
Impulsbefehl: z.B. 0,I,II=3 BA
Stellbefehl: z.B. Zu-0-Auf=2 BA
Pulsweitenmod.=1 BA

2) aktiv oder passiv

3) Nur gemeinsame, kommunikative Datenpunkte von Fremdsystemen für interoperable Funktionen

4) Pro Eingangs-Benutzeradresse zum a) Zusammenfassen, b) Verzögern und c) Unterdrücken von Meldungen

5) Pro Ausgangs-Benutzeradresse

6) Stellausgabe: z.B. 3-Punkt = 2 x 2-Punkt

7) Pro Eingangs-Benutzeradresse

8) z.B. Gerätestatus, Zeitschalttabelle, Sicherheitspkt., Regler, Datei (EN ISO 16484-5)

9) Falls erforderlich sind bei gemeinsamen (shared) Datenpunkten die Funktionen im Client mit "A" und die im Server mit "B" zu kennzeichnen (siehe BIBBs)

Titel: **Grundschule**

ASP: **ASP 01**
EG, 01.018 Elektro+EMA

Gewerk: **KG 450**
Kommunikations-, sicherheits- und informationstech

Anlage: **KSI**
Signalaustausch zu Nebengewerken

		Ein- / Ausgabefunktionen										Verarbeitungsfunktionen																																		Management Funktionen				Bedien-Funktionen				ANMERKUNG
		Physikalisch					Gemeinsam 3)9)					Überwachen						Steuern					Regeln								Rechnen / Optimieren																												
		Binäre Ausgabe Schalten/Stellen 1)	Analoge Ausgabe Stellen	Binäre Eingabe Melden	Binäre Eingabe Zählen	Analoge Eingabe Messen 2)	Binärer Ausgabewert, Schalten	Analoger Ausgabewert, Stellen/Sollwert	Binärer Eingabewert, Zustand	Zählwerteingabe	Analoger Eingabewert, Messen	Grenzwert fest	Grenzwert gleitend	Betriebsstundenerfassung	Ereigniszählung	Befehlsausführkontrolle	Meldungsbearbeitung 4)	Anlagensteuerung	Motorsteuerung	Umschaltung 5)	Folgesteuerung 5)	Sicherheits-/Frostschutzsteuerung	P Regelung	PI / PID Regelung	Sollwertführung / -kennlinie	Stellausgabe stetig	Stellausgabe 2-Punkt 6)	Stellausgabe Pulsweitenmodulation	Begrenzung Sollwert/Stellgröße	Parameterumschaltung	n,x geführte Strategie 7)	Arithmetische Berechnung 7)	Ereignisabhängiges Schalten	Zeitabhängiges Schalten	Gleitendes Ein-/Ausschalten	Zyklisches Schalten	Nachtkühlbetrieb	Gebäudetemperaturbegrenzung	Energierückgewinnung 7)	Netzersatzbetrieb	Netzwiederkehrprogramm	Höchstlastbegrenzung	Tarifabhängiges Schalten	Ein-Ausgabe Objekttyp 9)	Komplexer Objekttyp 8) 9)	Ereignis Langzeitspeicherung	Historisierung in Datenbank	Grafik / Anlagenbild	Dynamische Einblendung	Ereignis-Anweisungstext	Nachricht an externe Stelle	
lfd. Nr.	Datenpunkt / Abschnitt	1					2					3						4					5								6																					7				8				9
	Spalte	1	2	3	4	5	1	2	3	4	5	1	2	3	4	5	6	1	2	3	4	5	1	2	3	4	5	6	7	8	1	2	3	4	5	6	7	8	9	10	11	12	13	1	2	3	4	1	2	3	4	Bemerkung
1	01-XA-Brandmeldeanlage			1													1																														1	1				1			
2	02-XA-BMZ			1													1																														1	1				1			
3	03-XO-Einbruchmeldeanlage			1											1		1				1												1													1	3	1	1		1	1		
4	04-XO-Einbruchmeldeanlage			1											1		1				1												1													1	3	1	1		1	1		
5	05-XA-Sprachalarmierungsanlage			1													1																														1	1				1			
6	06-Grafik / Anlagenbild																																																			1				
	Summe			5											2		5				2												2													5	9	2	2	1	5	2		

c				Datum:	30.01.2025			Projekt: Grundschule Tauchaer Str. Tauchaer Str. 188 04349 Leipzig	Gewerk: KG 450 Kommunikations-, sicherheits- und informationstech	Schaltschrank:	= 028080101_ITT_SIG_
b				Ersteller:	–						+
a				Geprüft:					Anlage: KSI Signalaustausch zu Nebengewerken	Zeichnungsnummer: 1.1.5.1.1	Seite: 2 / 2
	Änderungen	Datum	Name	Norm:		Ersatz für:	Dateiname: 01122757	ASP: ASP 01			Zähler: 24

Deckblatt

KG 460

Förderanlagen

c				Datum:	30.01.2025			Projekt:	Gewerk:		=	
b				Ersteller:				Grundschule Tauchaer Str.	KG 460		+	
a				Geprüft:				Tauchaer Str. 188	Förderanlagen			
	Änderungen	Datum	Name	Norm:		Ersatz für:	Dateiname: Coversheet.Dwg ASP: ASP 01	04349 Leipzig		Zeichnungsnummer:	Seite: 1/ 1	
											Zähler: 25	

Grafik/ Anlagen– bild
03

Signalaustausch/Meldungsaufschaltung mit Gewerk KG 460 Aufzug 01

Anlage:

Dies ist eine rein schematische Darstellung. Es ersetzt keine Montagezeichnung.

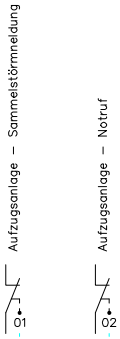

NBE					An	Bi	Sum
					0	0	0
CI	0		0		CI	▼	0
DI	1		1		DI	▼	2
DO	0		0		DO	▲	0
AI	0		0		AI	▼	0
AO	0		0		AO	▲	0
					Summe		

c				Datum:	30.01.2025			Projekt:	Gewerk: KG 460 Förderanlagen	Schaltschrank:	= 028080101_FOE_SIG_
b				Ersteller:				Grundschule Tauchaer Str.			+
a				Geprüft:				Tauchaer Str. 188	Anlage: FOE	Zeichnungsnummer:	Seite: 1/ 2
	Änderungen	Datum	Name	Norm:		Ersatz für:	Dateiname: 01123954 ASP: ASP 01	04349 Leipzig	Signalaustausch zu Nebengewerken	1.1.6.1.1	Zähler: 26

Gebäudeautomation
DIN EN ISO 16484-3: 2005-12
GA-Funktionsliste

1) Dauerbefehl: z.B. 0,I,II=2 BA
Impulsbefehl: z.B. 0,I,II=3 BA
Stellbefehl: z.B. Zu-0-Auf=2 BA
Pulsweitenmod.=1 BA
2) aktiv oder passiv
3) Nur gemeinsame, kommunikative Datenpunkte von Fremdsystemen für interoperable Funktionen
4) Pro Eingangs-Benutzeradresse zum a) Zusammenfassen, b) Verzögern und c) Unterdrücken von Meldungen
5) Pro Ausgangs-Benutzeradresse
6) Stellausgabe: z.B. 3-Punkt = 2 x 2-Punkt
7) Pro Eingangs-Benutzeradresse
8) z.B. Gerätestatus, Zeitschalttabelle, Sicherheitspkt., Regler, Datei (EN ISO 16484-5)
9) Falls erforderlich sind bei gemeinsamen (shared) Datenpunkten die Funktionen im Client mit "A" und die im Server mit "B" zu kennzeichnen (siehe BIBBs)

Titel: Grundschule

ASP: ASP 01
EG, 01.018 Elektro+EMA

Gewerk: KG 460 Förderanlagen

Anlage: FOE
Signalaustausch zu Nebengewerken

lfd. Nr.	Datenpunkt	Abschnitt	Ein- / Ausgabefunktionen: Physikalisch 1					Ein- / Ausgabefunktionen: Gemeinsam 3)9) 2					Verarbeitungsfunktionen: Überwachen 3						Verarbeitungsfunktionen: Steuern 4					Verarbeitungsfunktionen: Regeln 5								Verarbeitungsfunktionen: Rechnen / Optimieren 6													Management Funktionen 7				Bedien-Funktionen 8				9
		Spalte	1	2	3	4	5	1	2	3	4	5	1	2	3	4	5	6	1	2	3	4	5	1	2	3	4	5	6	7	8	1	2	3	4	5	6	7	8	9	10	11	12	13	1	2	3	4	1	2	3	4	Bemerkung
1	01-BE-Aufzugsanlage - Sammelstörmneldung				1											1		1				1											1											1	3	1	1		1	1		
2	02-BE-Aufzugsanlage - Notruf				1											1		1				1											1											1	3	1	1		1	1		
3	03-AGR-Grafik / Anlagenbild																																															1				
	Summe				2											2		2				2											2											2	6	2	2	1	2	2		

ANMERKUNG

Definition der Funktionen gemäß VDI 3814 Blatt 1 : 2009 (DIN EN ISO 16484-3)
Kennzeichne projektspezifische Beschreibung nicht genormter Funktionen in der Bemerkungsspalte der Datenpunktzeile z.B. mit Zeile Nr., Abschnitt Nr., Spalte Nr., Beiblatt/Beschreibung Nr.

BIBBs = BACnet Interoperability Building Blocks, siehe DIN EN ISO 16484-5

c				Datum:	30.01.2025	Projekt: Grundschule Tauchaer Str. Tauchaer Str. 188 04349 Leipzig	Gewerk: KG 460 Förderanlagen; Schaltschrank:	= 028080101_FOE_SIG_
b				Ersteller:				+
a				Geprüft:			Anlage: FOE Signalaustausch zu Nebengewerken	Zeichnungsnummer: 1.1.6.1.1
	Änderungen	Datum	Name	Norm:		Ersatz für:	Dateiname: 01123954 ASP: ASP 01	Seite: 2/ 2; Zähler: 27

Deckblatt

KG 480

Gebäude-, und Anlagenautomation

c				Datum:	30.01.2025			Projekt:	Gewerk:			=	
b				Ersteller:				Grundschule Tauchaer Str.	KG 480			+	
a				Geprüft:				Tauchaer Str. 188	Gebäude-, und Anlagenautomation		Zeichnungsnummer:	Seite:	1/ 1
	Änderungen	Datum	Name	Norm:		Ersatz für:	Dateiname: Coversheet.Dwg ASP: ASP 01	04349 Leipzig				Zähler:	28

07

Grafik/ Anlagen- bild

ASP 01, Signalaustausch
DDC–Unterstation/Leistungsteil

Einspeisung SV: ohne
Einspeisung AV: 5 kW, 400 V, 10A
Schaltfelder : Leistung/DDC getrennt
Maßbegrenzung: 2 Felder, je Feld (BxHxT) 800 x 1.800 x 400 mm, +200 mm Sockel

Gewerk/BTA	ASP 01 – DDC–Unterstation und Leistungsteil						
Ort der BTA	EG, 01.018 Elektro+EMA						
Bezeichnung der BTA	DDC–US	Sicherungen 230 V	Steuerspannung 24 V AC	ÜSS Einspeisung	Phasenüberwachung	Quittiertaster auf DDC–Schrank	
Signalfunktion	Sammelstörmeldung	Sammelstörmeldung	Störung Steuersp.	Störung ÜSS	Störung Einspeisung	Sammelquittierung	
Signalpriorität	Störung	Störung	Störung	Störung	Störung	Wartungsmeldung	

Hinweis:
Softwaremeldung aller Störungen

Hinweis:
Gesamtstörung Leistungsteil

Hinweis:
– örtl. Quittierung
– Fernquittierung

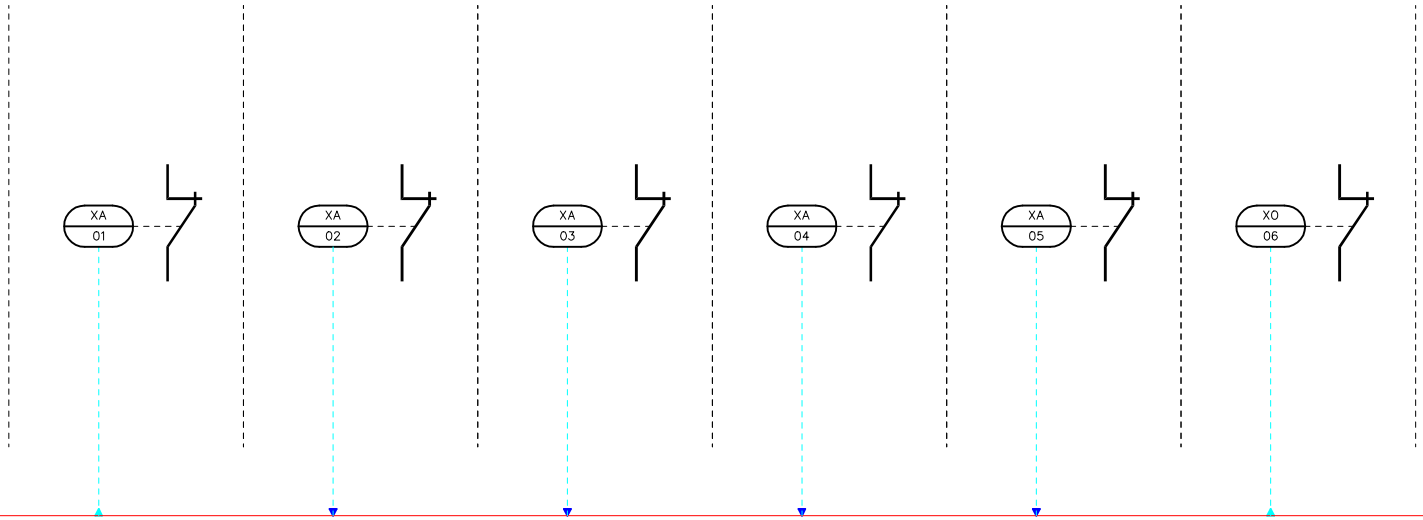

NBE							An	Bi	Sum
	0	0	0	0	0	0	0	0	0
CI	0	0	0	0	0	0	CI	▼	0
DI	0	1	1	1	1	1	DI	▼	5
DO	1	0	0	0	0	1	DO	▲	2
AI	0	0	0	0	0	0	AI	▼	0
AO	0	0	0	0	0	0	AO	▲	0
							Summe		

Anlage:

Dies ist eine rein schematische Darstellung. Es ersetzt keine Montagezeichnung.

c				Datum:	30.01.2025			Projekt:	Gewerk: KG 480 Gebäude-, und Anlagenautomation	Schaltschrank:	= 028080101_MSR_SIG_
b				Ersteller:	–			Grundschule Tauchaer Str.			+
a				Geprüft:				Tauchaer Str. 188	Anlage: GA	Zeichnungsnummer:	Seite: 1/ 2
	Änderungen	Datum	Name	Norm:		Ersatz für:	Dateiname: 01122760 ASP: ASP 01	04349 Leipzig	Signalaustausch DDC–US/Leistungsteil	1.1.8.1.1	Zähler: 29

Gebäudeautomation
DIN EN ISO 16484-3: 2005-12
GA-Funktionsliste

1) Dauerbefehl: z.B. 0,I,II=2 BA
Impulsbefehl: z.B. 0,I,II=3 BA
Stellbefehl: z.B. Zu-0-Auf=2 BA
Pulsweitenmod.=1 BA

2) aktiv oder passiv

3) Nur gemeinsame, kommunikative Datenpunkte von Fremdsystemen für interoperable Funktionen

4) Pro Eingangs-Benutzeradresse zum a) Zusammenfassen, b) Verzögern und c) Unterdrücken von Meldungen

5) Pro Ausgangs-Benutzeradresse

6) Stellausgabe: z.B. 3-Punkt = 2 x 2-Punkt

7) Pro Eingangs-Benutzeradresse

8) z.B. Gerätestatus, Zeitschalttabelle, Sicherheitspkt., Regler, Datei (EN ISO 16484-5)

9) Falls erforderlich sind bei gemeinsamen (shared) Datenpunkten die Funktionen im Client mit "A" und die im Server mit "B" zu kennzeichnen (siehe BIBBs)

Titel: Grundschule

ASP: ASP 01
EG, 01.018 Elektro+EMA

Gewerk: KG 480
Gebäude-, und Anlagenautomation

Anlage: GA
Signalaustausch DDC-US/Leistungsteil

lfd. Nr.	Datenpunkt	Abschnitt	Ein- / Ausgabefunktionen: Physikalisch 1					Ein- / Ausgabefunktionen: Gemeinsam 3)9) 2					Verarbeitungsfunktionen: Überwachen 3						Verarbeitungsfunktionen: Steuern 4					Verarbeitungsfunktionen: Regeln 5								Verarbeitungsfunktionen: Rechnen / Optimieren 6													Management Funktionen 7				Bedien-Funktionen 8				9
		Spalte	1	2	3	4	5	1	2	3	4	5	1	2	3	4	5	6	1	2	3	4	5	1	2	3	4	5	6	7	8	1	2	3	4	5	6	7	8	9	10	11	12	13	1	2	3	4	1	2	3	4	Bemerkung
1	01-XA-Störmeldung DDC		1																																									1					1			
2	02-XA-Störmeldung Leistungsteil gesamt				1													1																										1	1				1			
3	03-XA-Störmeldung Steuersp. 24 VAC/DC				1													1																										1	1				1			
4	04-XA-ÜSS Einspeisung				1													1																										1	1				1			
5	05-XA-Störmeldung Einspeisung				1													1																										1	1				1			
6	06-XO-Quittierung		1		1																																						2					2			
7	07-Grafik / Anlagenbild																																														1				
	Summe		2		5													4																										7	4			1	7			

ANMERKUNG

Definition der Funktionen gemäß VDI 3814 Blatt 1 : 2009 (DIN EN ISO 16484-3)
Kennzeichne projektspezifische Beschreibung nicht genormter Funktionen in der Bemerkungsspalte der Datenpunktzeile z.B. mit Zeile Nr., Abschnitt Nr., Spalte Nr., Beiblatt/Beschreibung Nr.

BIBBs = BACnet Interoperability Building Blocks, siehe DIN EN ISO 16484-5

c				Datum:	30.01.2025			Projekt: Grundschule Tauchaer Str. Tauchaer Str. 188 04349 Leipzig	Gewerk: KG 480 Gebäude-, und Anlagenautomation	Schaltschrank:	= 028080101_MSR_SIG_
b				Ersteller:	—						+
a				Geprüft:					Anlage: GA Signalaustausch DDC-US/Leistungsteil	Zeichnungsnummer: 1.1.8.1.1	Seite: 2/ 2
	Änderungen	Datum	Name	Norm:		Ersatz für:	Dateiname: 01122760	ASP: ASP 01			Zähler: 30

Deckblatt

KG 489

Raumregelung

c				Datum:	30.01.2025			Projekt:	Gewerk: KG 489 Raumregelung		=	
b				Ersteller:				Grundschule Tauchaer Str.			+	
a				Geprüft:				Tauchaer Str. 188		Zeichnungsnummer:	Seite:	1/ 1
	Änderungen	Datum	Name	Norm:		Ersatz für:	Dateiname: Coversheet.Dwg ASP: ASP 01	04349 Leipzig			Zähler:	31

Raumautomation

Grafik/ Anlagen– bild 18

Regelfunktion WC's:
Umschaltung Volumenstrom nach Zeitschaltprogramm

Regelfunktion Unterrichtsräume:
Volumenstromregelung raumluftqualitätsgeführt über VVR

Anlage:

Dies ist eine rein schematische Darstellung. Es ersetzt keine Montagezeichnung.

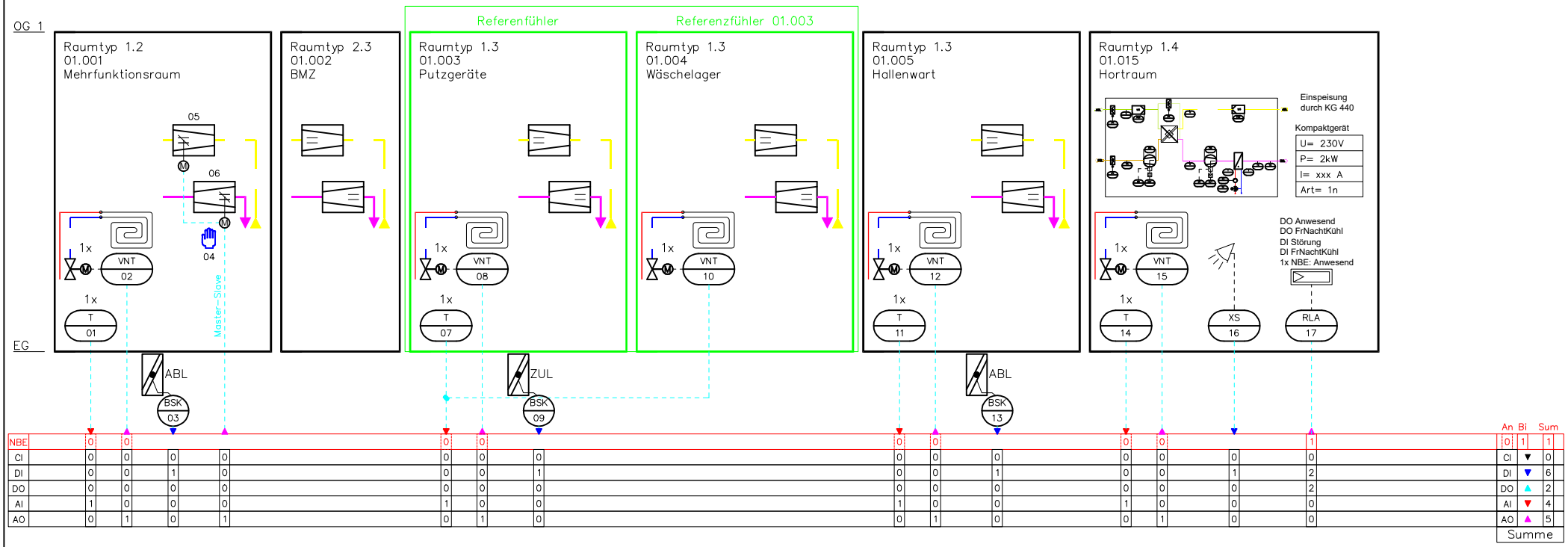

| | | |

Gebäudeautomation
DIN EN ISO 16484-3: 2005-12
GA-Funktionsliste

1) Dauerbefehl: z.B. 0,I,II=2 BA
Impulsbefehl: z.B. 0,I,II=3 BA
Stellbefehl: z.B. Zu-0-Auf=2 BA
Pulsweitenmod.=1 BA

2) aktiv oder passiv

3) Nur gemeinsame, kommunikative Datenpunkte von Fremdsystemen für interoperable Funktionen

4) Pro Eingangs-Benutzeradresse zum a) Zusammenfassen, b) Verzögern und c) Unterdrücken von Meldungen

5) Pro Ausgangs-Benutzeradresse

6) Stellausgabe: z.B. 3-Punkt = 2 x 2-Punkt

7) Pro Eingangs-Benutzeradresse

8) z.B. Gerätestatus, Zeitschalttabelle, Sicherheitspkt., Regler, Datei (EN ISO 16484-5)

9) Falls erforderlich sind bei gemeinsamen (shared) Datenpunkten die Funktionen im Client mit "A" und die im Server mit "B" zu kennzeichnen (siehe BIBBs)

Titel: Grundschule

ASP: ASP 01
EG, 01.018 Elektro+EMA

Gewerk: KG 489
Raumregelung

Anlage: 0xxx
Raumzone im EG

lfd. Nr.	Datenpunkt	Abschnitt	Ein- / Ausgabefunktionen: Physikalisch 1					Ein- / Ausgabefunktionen: Gemeinsam 3)9) 2					Verarbeitungsfunktionen: Überwachen 3						Verarbeitungsfunktionen: Steuern 4					Verarbeitungsfunktionen: Regeln 5								Verarbeitungsfunktionen: Rechnen / Optimieren 6												Management Funktionen 7				Bedien-Funktionen 8				9
		Spalte	1	2	3	4	5	1	2	3	4	5	1	2	3	4	5	6	1	2	3	4	5	1	2	3	4	5	6	7	8	1	2	3	4	5	6	7	8	9	10	11	12	13	1	2	3	4	1	2	3	4	Bemerkung
1	01-T-Raumtemp. Fühler, Anzeige, Regeln						1						2	2											1																	5	1	1	1		5	1		
2	02-VNT-Ventilantrieb stetig			1									2	2			1			1																					5	1	7	7		5	2		
3	03-BSK-Brandschutzklappe, mechanisch, 1 EL				1													1				1	1																		1	1	1	1		1	1		
4	04-LVB-LVB_AA									1								1																								1	1	1	1		1	1		
5	05-VVR-Volumenstromregler, stetig, Slave												2	2																												4		5	5		4	1		
6	06-VVR-Volumenstromregler, stetig			1									2	2			1			1																					5	1	7	7		5	2		
7	07-T-Raumtemp. Fühler, Anzeige, Regeln						1						2	2											1																	5	1	1	1		5	1		
8	08-VNT-Ventilantrieb stetig			1									2	2			1			1																					5	1	7	7		5	2		
9	09-BSK-Brandschutzklappe, mechanisch, 1 EL				1													1				1	1																		1	1	1	1		1	1		
10	11-T-Raumtemp. Fühler, Anzeige, Regeln						1						2	2											1																	5	1	1	1		5	1		
11	12-VNT-Ventilantrieb stetig			1									2	2			1			1																					5	1	7	7		5	2		
12	13-BSK-Brandschutzklappe, mechanisch, 1 EL				1													1				1	1																		1	1	1	1		1	1		
13	14-T-Raumtemp. Fühler, Anzeige, Regeln						1						2	2											1																	5	1	1	1		5	1		
14	15-VNT-Ventilantrieb stetig			1									2	2			1			1																					5	1	7	7		5	2		
15	16-XS-Präsenzmelder				1											1		1	1				1				1														1	3	1	1		1	1		
16	17-RLA-RLT autarke Regelung		2		2								1	1	1	3	3	2		1	1					1	2			2		1	1	1	2						6	11	4	4		6	4		
17	18-AGR-Grafik / Anlagenbild																																														1				
	Summe		2	5	6		4			1			21	21	1	4	8	7	1	6	1	4	4		4	1	2			2		1	1	2	2	5								60	27	53	53	1	60	24		

ANMERKUNG

Definition der Funktionen gemäß VDI 3814 Blatt 1 : 2009 (DIN EN ISO 16484-3)
Kennzeichne projektspezifische Beschreibung nicht genormter Funktionen in der Bemerkungsspalte der Datenpunktzeile z.B. mit Zeile Nr., Abschnitt Nr., Spalte Nr., Beiblatt/Beschreibung Nr.

BIBBs = BACnet Interoperability Building Blocks, siehe DIN EN ISO 16484-5

c				Datum:	30.01.2025	Projekt: Grundschule Tauchaer Str. Tauchaer Str. 188 04349 Leipzig	Gewerk: KG 489 Raumregelung
b				Ersteller:	—		Schaltschrank: ASP 01 Grundschule
a				Geprüft:			= 028080101_EZR_0xxx_ +
	Änderungen	Datum	Name	Norm:		Ersatz für:	Dateiname: 01122830 ASP: ASP 01

Anlage: 0xxx Raumzone im EG

Zeichnungsnummer: 1.1.9.1.1

Seite: 2/ 10

Zähler: 33

Raumautomation

Grafik/ Anlagen– bild 44

Regelfunktion WC's:
Umschaltung Volumenstrom nach Zeitschaltprogramm

Regelfunktion Unterrichtsräume:
Volumenstromregelung raumluftqualitätsgeführt über VVR

Anlage:

Dies ist eine rein schematische Darstellung. Es ersetzt keine Montagezeichnung.

OG 1

EG

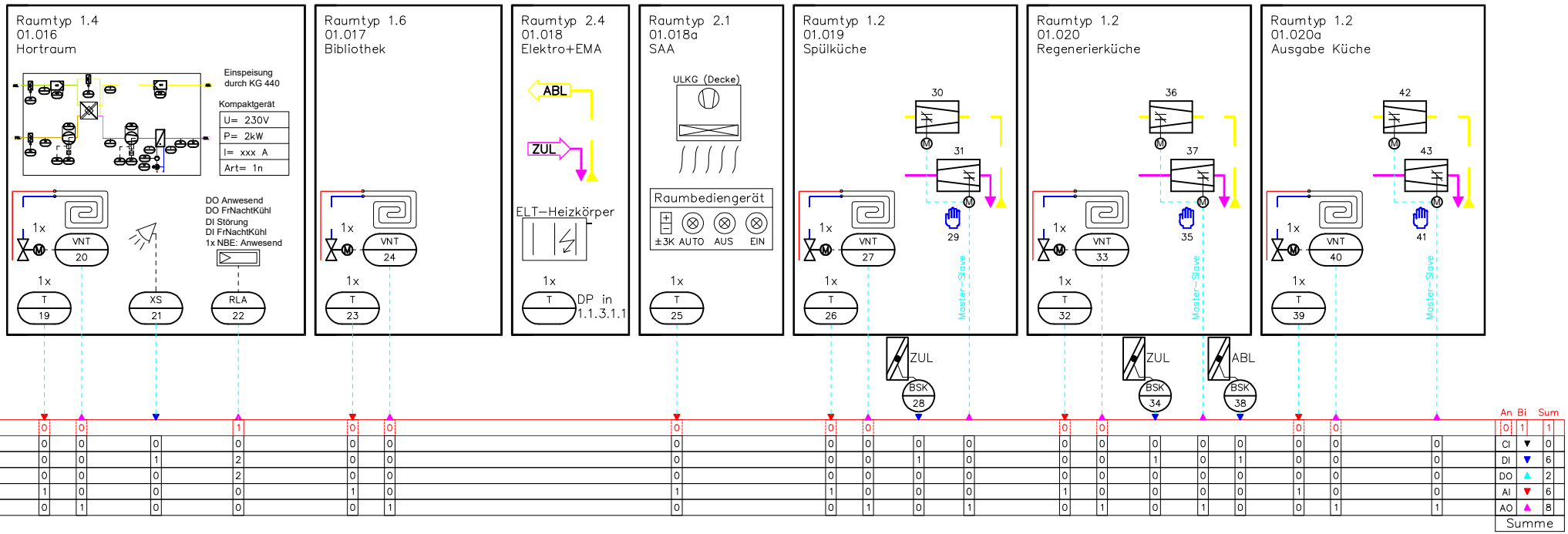

| | | |

Gebäudeautomation
DIN EN ISO 16484-3: 2005-12
GA-Funktionsliste

1) Dauerbefehl: z.B. 0,I,II=2 BA
Impulsbefehl: z.B. 0,I,II=3 BA
Stellbefehl: z.B. Zu-0-Auf=2 BA
Pulsweitenmod.=1 BA

2) aktiv oder passiv

3) Nur gemeinsame, kommunikative Datenpunkte von Fremdsystemen für interoperable Funktionen

4) Pro Eingangs-Benutzeradresse zum a) Zusammenfassen, b) Verzögern und c) Unterdrücken von Meldungen

5) Pro Ausgangs-Benutzeradresse

6) Stellausgabe: z.B. 3-Punkt = 2 x 2-Punkt

7) Pro Eingangs-Benutzeradresse

8) z.B. Gerätestatus, Zeitschalttabelle, Sicherheitspkt., Regler, Datei (EN ISO 16484-5)

9) Falls erforderlich sind bei gemeinsamen (shared) Datenpunkten die Funktionen im Client mit "A" und die im Server mit "B" zu kennzeichnen (siehe BIBBs)

Titel: Grundschule

ASP: ASP 01
EG, 01.018 Elektro+EMA

Gewerk: KG 489
Raumregelung

Anlage: 0xxx
Raumzone im EG

lfd. Nr.	Datenpunkt	Abschnitt	Ein- / Ausgabefunktionen: Physikalisch 1					Ein- / Ausgabefunktionen: Gemeinsam 3)9) 2					Verarbeitungsfunktionen: Überwachen 3						Verarbeitungsfunktionen: Steuern 4					Verarbeitungsfunktionen: Regeln 5								Verarbeitungsfunktionen: Rechnen / Optimieren 6												Management Funktionen 7				Bedien-Funktionen 8				9
		Spalte	1	2	3	4	5	1	2	3	4	5	1	2	3	4	5	6	1	2	3	4	5	1	2	3	4	5	6	7	8	1	2	3	4	5	6	7	8	9	10	11	12	13	1	2	3	4	1	2	3	4	Bemerkung
1	19-T-Raumtemp. Fühler, Anzeige, Regeln						1						2	2											1																	5	1	1	1		5	1		
2	20-VNT-Ventilantrieb stetig			1									2	2			1			1																					5	1	7	7		5	2		
3	21-XS-Präsenzmelder				1											1		1	1			1												1							1	3	1	1		1	1		
4	22-RLA-RLT autarke Regelung		2		2								1	1	1	3	3	2		1	1		1			1	2			2		1	1	1	2									6	11	4	4		6	4		
5	23-T-Raumtemp. Fühler, Anzeige, Regeln						1						2	2											1																	5	1	1	1		5	1		
6	24-VNT-Ventilantrieb stetig			1									2	2			1			1																					5	1	7	7		5	2		
7	25-T-Raumtemp. Fühler, Anzeige, Regeln						1						2	2											1																	5	1	1	1		5	1		
8	26-T-Raumtemp. Fühler, Anzeige, Regeln						1						2	2											1																	5	1	1	1		5	1		
9	27-VNT-Ventilantrieb stetig			1									2	2			1			1																					5	1	7	7		5	2		
10	28-BSK-Brandschutzklappe, mechanisch, 1 EL				1													1				1	1																		1	1	1	1		1	1		
11	29-LVB-LVB_AA									1								1																								1	1	1	1		1	1		
12	30-VVR-Volumenstromregler, stetig, Slave												2	2																												4		5	5		4	1		
13	31-VVR-Volumenstromregler, stetig			1									2	2			1			1																					5	1	7	7		5	2		
14	32-T-Raumtemp. Fühler, Anzeige, Regeln						1						2	2											1																	5	1	1	1		5	1		
15	33-VNT-Ventilantrieb stetig			1									2	2			1			1																					5	1	7	7		5	2		
16	34-BSK-Brandschutzklappe, mechanisch, 1 EL				1													1				1	1																		1	1	1	1		1	1		
17	35-LVB-LVB_AA									1								1																								1	1	1	1		1	1		
18	36-VVR-Volumenstromregler, stetig, Slave												2	2																												4		5	5		4	1		
	Übertrag		2	5	5		5			2			25	25	1	4	8	7	1	6	1	3	3		5	1	2			2		1	1	2	2	5								69	28	59	59		69	26		

ANMERKUNG

Definition der Funktionen gemäß VDI 3814 Blatt 1 : 2009 (DIN EN ISO 16484-3)
Kennzeichne projektspezifische Beschreibung nicht genormter Funktionen in der Bemerkungsspalte der Datenpunktzeile z.B. mit Zeile Nr., Abschnitt Nr., Spalte Nr., Beiblatt/Beschreibung Nr.

BIBBs = BACnet Interoperability Building Blocks, siehe DIN EN ISO 16484-5

| | | | | | | | | | | | | | | | | | | |

Gebäudeautomation
DIN EN ISO 16484-3: 2005-12
GA-Funktionsliste

1) Dauerbefehl: z.B. 0,I,II=2 BA
Impulsbefehl: z.B. 0,I,II=3 BA
Stellbefehl: z.B. Zu-0-Auf=2 BA
Pulsweitenmod.=1 BA

2) aktiv oder passiv

3) Nur gemeinsame, kommunikative Datenpunkte von Fremdsystemen für interoperable Funktionen

4) Pro Eingangs-Benutzeradresse zum a) Zusammenfassen, b) Verzögern und c) Unterdrücken von Meldungen

5) Pro Ausgangs-Benutzeradresse

6) Stellausgabe: z.B. 3-Punkt = 2 x 2-Punkt

7) Pro Eingangs-Benutzeradresse

8) z.B. Gerätestatus, Zeitschalttabelle, Sicherheitspkt., Regler, Datei (EN ISO 16484-5)

9) Falls erforderlich sind bei gemeinsamen (shared) Datenpunkten die Funktionen im Client mit "A" und die im Server mit "B" zu kennzeichnen (siehe BIBBs)

Titel: Grundschule

ASP: ASP 01
EG, 01.018 Elektro+EMA

Gewerk: KG 489
Raumregelung

Anlage: 0xxx
Raumzone im EG

lfd. Nr.	Datenpunkt	Abschnitt	Ein- / Ausgabefunktionen: Physikalisch 1					Ein- / Ausgabefunktionen: Gemeinsam 3)9) 2					Verarbeitungsfunktionen: Überwachen 3						Verarbeitungsfunktionen: Steuern 4					Verarbeitungsfunktionen: Regeln 5								Verarbeitungsfunktionen: Rechnen / Optimieren 6													Management Funktionen 7				Bedien-Funktionen 8				9
		Spalte	1	2	3	4	5	1	2	3	4	5	1	2	3	4	5	6	1	2	3	4	5	1	2	3	4	5	6	7	8	1	2	3	4	5	6	7	8	9	10	11	12	13	1	2	3	4	1	2	3	4	Bemerkung
			Binäre Ausgabe Schalten/Stellen 1)	Analoge Ausgabe Stellen	Binäre Eingabe Melden	Binäre Eingabe Zählen	Analoge Eingabe Messen 2)	Binärer Ausgabebewert, Schalten	Analoger Ausgabebewert, Stellen/Sollwert	Binärer Eingabebewert, Zustand	Zählwerteingabe	Analoger Eingabebewert, Messen	Grenzwert fest	Grenzwert gleitend	Betriebsstundenerfassung	Ereigniszählung	Befehlsausführkontrolle	Meldungsbearbeitung 4)	Anlagensteuerung	Motorsteuerung	Umschaltung 5)	Folgesteuerung 5)	Sicherheits-/Frostschutzsteuerung	P Regelung	PI / PID Regelung	Sollwertführung / -kennlinie	Stellausgabe stetig	Stellausgabe 2-Punkt 6)	Stellausgabe Pulsweitenmodulation	Begrenzung Sollwert/Stellgröße	Parameterumschaltung	h,x geführte Strategie 7)	Arithmetische Berechnung 7)	Ereignisabhängiges Schalten	Zeitabhängiges Schalten	Gleitendes Ein-/Ausschalten	Zyklisches Schalten	Nachtkühlbetrieb	Gebäudetemperaturbegrenzung	Energierückgewinnung 7)	Netzersatzbetrieb	Netzwiederkehrprogramm	Höchstlastbegrenzung	Tarifabhängiges Schalten	Ein-Ausgabe Objekttyp 9)	Komplexer Objekttyp 8) 9)	Ereignis Langzeitspeicherung	Historisierung in Datenbank	Grafik / Anlagenbild	Dynamische Einblendung	Ereignis-Anweisungstext	Nachricht an externe Stelle	
	Übertrag		2	5	5		5			2			25	25	1	4	8	7	1	6	1	3	3		5	1	2			2		1	1	2	2	5										69	28	59	59		69	26		
19	37-VVR-Volumenstromregler, stetig			1									2	2			1			1								1																	5	1	7	7		5	2		
20	38-BSK-Brandschutzklappe, mechanisch, 1 EL				1													1				1	1																							1	1	1	1		1	1		
21	39-T-Raumtemp. Fühler, Anzeige, Regeln						1						2	2											1																					5	1	1	1		5	1		
22	40-VNT-Ventilantrieb stetig			1									2	2			1			1								1																	5	1	7	7		5	2		
23	41-LVB-LVB_AA									1								1																												1	1	1	1		1	1		
24	42-VVR-Volumenstromregler, stetig, Slave												2	2																																4		5	5		4	1		
25	43-VVR-Volumenstromregler, stetig			1									2	2			1			1								1																	5	1	7	7		5	2		
26	44-AGR-Grafik / Anlagenbild																																																1				
	Summe		2	8	6		6			3			35	35	1	4	11	9	1	9	1	4	4		6	1	2			2		1	1	2	2	8										95	34	88	88	1	95	36		

ANMERKUNG

Definition der Funktionen gemäß VDI 3814 Blatt 1 : 2009 (DIN EN ISO 16484-3)
Kennzeichne projektspezifische Beschreibung nicht genormter Funktionen in der Bemerkungsspalte der Datenpunktzeile z.B. mit Zeile Nr., Abschnitt Nr., Spalte Nr., Beiblatt/Beschreibung Nr.

BIBBs = BACnet Interoperability Building Blocks, siehe DIN EN ISO 16484-5

c				Datum:	30.01.2025			Projekt:	Gewerk:	Schaltschrank:	= 028080101_EZR_0xxx_				
b				Ersteller:	—			Grundschule Tauchaer Str.	KG 489	ASP 01	+				
a				Geprüft:				Tauchaer Str. 188	Raumregelung	Grundschule					
	Änderungen	Datum	Name	Norm:		Ersatz für:	Dateiname: 01122850	ASP: ASP 01	04349 Leipzig	Anlage: 0xxx Raumzone im EG	Zeichnungsnummer: 1.1.9.1.2	Seite: 5/ 10	Zähler: 36		

Raumautomation

Grafik/ Anlagen– bild
65

Regelfunktion WC's:
Umschaltung Volumenstrom nach Zeitschaltprogramm

Regelfunktion Unterrichtsräume:
Volumenstromregelung raumluftqualitätsgeführt über VVR

Anlage:

Dies ist eine rein schematische Darstellung. Es ersetzt keine Montagezeichnung.

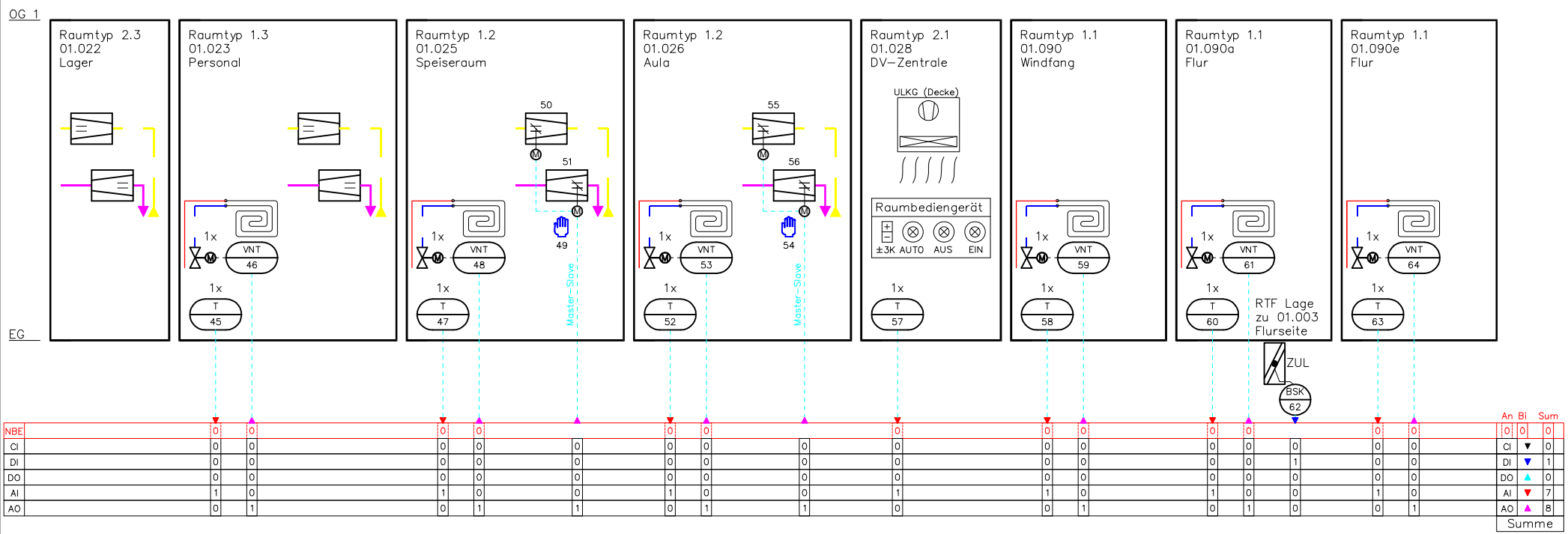

| | | |

Gebäudeautomation
DIN EN ISO 16484-3: 2005-12
GA-Funktionsliste

1) Dauerbefehl: z.B. 0,I,II=2 BA
Impulsbefehl: z.B. 0,I,II=3 BA
Stellbefehl: z.B. Zu-0-Auf=2 BA
Pulsweitenmod.=1 BA

2) aktiv oder passiv

3) Nur gemeinsame, kommunikative Datenpunkte von Fremdsystemen für interoperable Funktionen

4) Pro Eingangs-Benutzeradresse zum a) Zusammenfassen, b) Verzögern und c) Unterdrücken von Meldungen

5) Pro Ausgangs-Benutzeradresse

6) Stellausgabe: z.B. 3-Punkt = 2 x 2-Punkt

7) Pro Eingangs-Benutzeradresse

8) z.B. Gerätestatus, Zeitschalttabelle, Sicherheitspkt., Regler, Datei (EN ISO 16484-5)

9) Falls erforderlich sind bei gemeinsamen (shared) Datenpunkten die Funktionen im Client mit "A" und die im Server mit "B" zu kennzeichnen (siehe BIBBs)

Titel: Grundschule

ASP: ASP 01
EG, 01.018 Elektro+EMA

Gewerk: KG 489
Raumregelung

Anlage: 0xxx
Raumzone im EG

lfd. Nr.	Datenpunkt	Abschnitt	Ein- / Ausgabefunktionen: Physikalisch 1					Ein- / Ausgabefunktionen: Gemeinsam 3)9) 2					Verarbeitungsfunktionen: Überwachen 3						Verarbeitungsfunktionen: Steuern 4					Verarbeitungsfunktionen: Regeln 5								Verarbeitungsfunktionen: Rechnen / Optimieren 6												Management Funktionen 7				Bedien-Funktionen 8				9
		Spalte	1	2	3	4	5	1	2	3	4	5	1	2	3	4	5	6	1	2	3	4	5	1	2	3	4	5	6	7	8	1	2	3	4	5	6	7	8	9	10	11	12	13	1	2	3	4	1	2	3	4	Bemerkung
1	45-T-Raumtemp. Fühler, Anzeige, Regeln						1						2	2											1																		5	1	1	1		5	1		
2	46-VNT-Ventilantrieb stetig			1									2	2			1			1															1								5	1	7	7		5	2		
3	47-T-Raumtemp. Fühler, Anzeige, Regeln						1						2	2											1																		5	1	1	1		5	1		
4	48-VNT-Ventilantrieb stetig			1									2	2			1			1															1								5	1	7	7		5	2		
5	49-LVB-LVB_AA									1								1																									1	1	1	1		1	1		
6	50-VVR-Volumenstromregler, stetig, Slave												2	2																													4		5	5		4	1		
7	51-VVR-Volumenstromregler, stetig			1									2	2			1			1															1								5	1	7	7		5	2		
8	52-T-Raumtemp. Fühler, Anzeige, Regeln						1						2	2											1																		5	1	1	1		5	1		
9	53-VNT-Ventilantrieb stetig			1									2	2			1			1															1								5	1	7	7		5	2		
10	54-LVB-LVB_AA									1								1																									1	1	1	1		1	1		
11	55-VVR-Volumenstromregler, stetig, Slave												2	2																													4		5	5		4	1		
12	56-VVR-Volumenstromregler, stetig			1									2	2			1			1															1								5	1	7	7		5	2		
13	57-T-Raumtemp. Fühler, Anzeige, Regeln						1						2	2											1																		5	1	1	1		5	1		
14	58-T-Raumtemp. Fühler, Anzeige, Regeln						1						2	2											1																		5	1	1	1		5	1		
15	59-VNT-Ventilantrieb stetig			1									2	2			1			1															1								5	1	7	7		5	2		
16	60-T-Raumtemp. Fühler, Anzeige, Regeln						1						2	2											1																		5	1	1	1		5	1		
17	61-VNT-Ventilantrieb stetig			1									2	2			1			1															1								5	1	7	7		5	2		
18	62-BSK-Brandschutzklappe, mechanisch, 1 EL				1													1				1	1																				1	1	1	1		1	1		
	Übertrag			7	1		6			2			30	30			7	3		7		1	1		6																		76	16	68	68		76	25		

ANMERKUNG

Definition der Funktionen gemäß VDI 3814 Blatt 1 : 2009 (DIN EN ISO 16484-3)
Kennzeichne projektspezifische Beschreibung nicht genormter Funktionen in der Bemerkungsspalte der Datenpunktzeile z.B. mit Zeile Nr., Abschnitt Nr., Spalte Nr., Beiblatt/Beschreibung Nr.

BIBBs = BACnet Interoperability Building Blocks, siehe DIN EN ISO 16484-5

| | | | | | | | | | | | | | | | | | | |

Gebäudeautomation
DIN EN ISO 16484-3: 2005-12
GA-Funktionsliste

1) Dauerbefehl: z.B. 0,I,II=2 BA
Impulsbefehl: z.B. 0,I,II=3 BA
Stellbefehl: z.B. Zu-0-Auf=2 BA
Pulsweitenmod.=1 BA
2) aktiv oder passiv
3) Nur gemeinsame, kommunikative Datenpunkte von Fremdsystemen für interoperable Funktionen
4) Pro Eingangs-Benutzeradresse zum a) Zusammenfassen, b) Verzögern und c) Unterdrücken von Meldungen
5) Pro Ausgangs-Benutzeradresse
6) Stellausgabe: z.B. 3-Punkt = 2 x 2-Punkt
7) Pro Eingangs-Benutzeradresse
8) z.B. Gerätestatus, Zeitschalttabelle, Sicherheitspkt., Regler, Datei (EN ISO 16484-5)
9) Falls erforderlich sind bei gemeinsamen (shared) Datenpunkten die Funktionen im Client mit "A" und die im Server mit "B" zu kennzeichnen (siehe BIBBs)

Titel: Grundschule

ASP: ASP 01
EG, 01.018 Elektro+EMA

Gewerk: KG 489 Raumregelung

Anlage: 0xxx
Raumzone im EG

lfd. Nr.	Datenpunkt	Ein- / Ausgabefunktionen – Physikalisch: Binäre Ausgabe Schalten/Stellen 1)	Analoge Ausgabe Stellen	Binäre Eingabe Melden	Binäre Eingabe Zählen	Analoge Eingabe Messen 2)	Gemeinsam 3)9): Binärer Ausgabewert, Schalten	Analoger Ausagbewert, Stellen/Sollwert	Binärer Eingabewert, Zustand	Zählwerteingabe	Analoger Eingabewert, Messen	Verarbeitungsfunktionen – Überwachen: Grenzwert fest	Grenzwert gleitend	Betriebsstundenerfassung	Ereigniszählung	Befehlsausführkontrolle	Meldungsbearbeitung 4)	Steuern: Anlagensteuerung	Motorsteuerung	Umschaltung 5)	Folgesteuerung 5)	Sicherheits-/Frostschutzsteuerung	Regeln: P Regelung	PI / PID Regelung	Sollwertführung / -kennlinie	Stellausgabe stetig	Stellausgabe 2-Punkt 6)	Stellausgabe Pulsweitenmodulation	Begrenzung Sollwert/Stellgröße	Parameterumschaltung	Rechnen / Optimieren: h,x geführte Strategie 7)	Arithmetische Berechnung 7)	Ereignisabhängiges Schalten	Zeitabhängiges Schalten	Gleitendes Ein-/Ausschalten	Zyklisches Schalten	Nachtkühlbetrieb	Gebäudetemperaturbegrenzung	Energierückgewinnung 7)	Netzersatzbetrieb	Netzwiederkehrprogramm	Höchstlastbegrenzung	Tarifabhängiges Schalten	Management Funktionen: Ein-Ausgabe Objekttyp 9)	Komplexer Objkettyp 8) 9)	Ereignis Langzeitspeicherung	Historisierung in Datenbank	Bedien-Funktionen: Grafik / Anlagenbild	Dynamische Einblendung	Ereignis-Anweisungstext	Nachricht an externe Stelle	ANMERKUNG
	Abschnitt	1					2					3						4					5								6												7				8				9
	Spalte	1	2	3	4	5	1	2	3	4	5	1	2	3	4	5	6	1	2	3	4	5	1	2	3	4	5	6	7	8	1	2	3	4	5	6	7	8	9	10	11	12	13	1	2	3	4	1	2	3	4	Bemerkung
	Übertrag		7	1		6			2			30	30			7	3		7		1	1		6											7									76	16	68	68		76	25		
19	63-T-Raumtemp. Fühler, Anzeige, Regeln					1						2	2											1																			5	1	1	1		5	1		
20	64-VNT-Ventilantrieb stetig		1									2	2			1			1																1									5	1	7	7		5	2		
21	65-AGR-Grafik / Anlagenbild																																														1				
	Summe		8	1		7			2			34	34			8	3		8		1	1		7											8									86	18	76	76	1	86	28		

ANMERKUNG

Definition der Funktionen gemäß VDI 3814 Blatt 1 : 2009 (DIN EN ISO 16484-3)
Kennzeichne projektspezifische Beschreibung nicht genormter Funktionen in der Bemerkungsspalte der Datenpunktzeile z.B. mit Zeile Nr., Abschnitt Nr., Spalte Nr., Beiblatt/Beschreibung Nr.

BIBBs = BACnet Interoperability Building Blocks, siehe DIN EN ISO 16484-5

c				Datum:	30.01.2025																																													
b				Ersteller:	–																																													
a				Geprüft:																																														
	Änderungen	Datum	Name	Norm:		Ersatz für:		Dateiname: 01122851		ASP: ASP 01																																								

Projekt:
Grundschule Tauchaer Str.
Tauchaer Str. 188
04349 Leipzig

Gewerk: KG 489 Raumregelung

Schaltschrank: ASP 01 Grundschule

= 028080101_EZR_0xxx_
+

Anlage: 0xxx Raumzone im EG

Zeichnungsnummer: 1.1.9.1.3

Seite: 8/ 10
Zähler: 39

Raumautomation

Grafik/ Anlagen- bild
65

Regelfunktion WC's:
Umschaltung Volumenstrom nach Zeitschaltprogramm

Regelfunktion Unterrichtsräume:
Volumenstromregelung raumluftqualitätsgeführt über VVR

Anlage:

Dies ist eine rein schematische Darstellung. Es ersetzt keine Montagezeichnung.

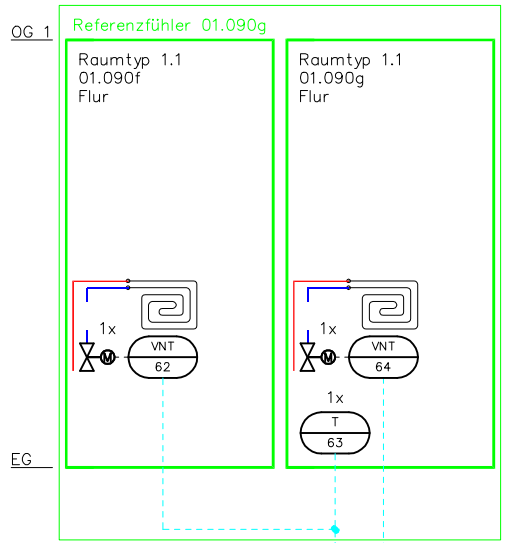

			An	Bi	Sum
NBE	0	0	0	0	0
CI	0	0	CI	▼	0
DI	0	0	DI	▼	0
DO	0	0	DO	▲	0
AI	1	0	AI	▼	1
AO	0	1	AO	▲	1
			Summe		

c				Datum:	30.01.2025			Projekt:	Gewerk: KG 489 Raumregelung	Schaltschrank: ASP 01 Grundschule	= 028080101_EZR_0xxx_
b				Ersteller:	–			Grundschule Tauchaer Str.			+
a				Geprüft:				Tauchaer Str. 188	Anlage: 0xxx Raumzone im EG	Zeichnungsnummer: 1.1.9.1.4	Seite: 9/ 10
	Änderungen	Datum	Name	Norm:		Ersatz für:	Dateiname: 01122852 ASP: ASP 01	04349 Leipzig			Zähler: 40

Gebäudeautomation
DIN EN ISO 16484-3: 2005-12
GA-Funktionsliste

1) Dauerbefehl: z.B. 0,I,II=2 BA
Impulsbefehl: z.B. 0,I,II=3 BA
Stellbefehl: z.B. Zu-0-Auf=2 BA
Pulsweitenmod.=1 BA

2) aktiv oder passiv

3) Nur gemeinsame, kommunikative Datenpunkte von Fremdsystemen für interoperable Funktionen

4) Pro Eingangs-Benutzeradresse zum a) Zusammenfassen, b) Verzögern und c) Unterdrücken von Meldungen

5) Pro Ausgangs-Benutzeradresse

6) Stellausgabe: z.B. 3-Punkt = 2 x 2-Punkt

7) Pro Eingangs-Benutzeradresse

8) z.B. Gerätestatus, Zeitschalttabelle, Sicherheitspkt., Regler, Datei (EN ISO 16484-5)

9) Falls erforderlich sind bei gemeinsamen (shared) Datenpunkten die Funktionen im Client mit "A" und die im Server mit "B" zu kennzeichnen (siehe BIBBs)

Titel: Grundschule

ASP: ASP 01
EG, 01.018 Elektro+EMA

Gewerk: KG 489
Raumregelung

Anlage: 0xxx
Raumzone im EG

lfd. Nr.	Datenpunkt	Abschnitt	Ein- / Ausgabefunktionen: Physikalisch 1					Ein- / Ausgabefunktionen: Gemeinsam 3)9) 2					Verarbeitungsfunktionen: Überwachen 3						Verarbeitungsfunktionen: Steuern 4					Verarbeitungsfunktionen: Regeln 5								Verarbeitungsfunktionen: Rechnen / Optimieren 6												Management Funktionen 7				Bedien-Funktionen 8				9
		Spalte	1	2	3	4	5	1	2	3	4	5	1	2	3	4	5	6	1	2	3	4	5	1	2	3	4	5	6	7	8	1	2	3	4	5	6	7	8	9	10	11	12	13	1	2	3	4	1	2	3	4	Bemerkung
1	63-T-Raumtemp. Fühler, Anzeige, Regeln						1						2	2											1																	5	1	1	1		5	1		
2	64-VNT-Ventilantrieb stetig			1									2	2			1			1																1						5	1	7	7		5	2		
3	65-AGR-Grafik / Anlagenbild																																													1				
	Summe			1			1						4	4			1			1					1											1							10	2	8	8	1	10	3		

ANMERKUNG

Definition der Funktionen gemäß VDI 3814 Blatt 1 : 2009 (DIN EN ISO 16484-3)
Kennzeichne projektspezifische Beschreibung nicht genormter Funktionen in der Bemerkungsspalte der Datenpunktzeile z.B. mit Zeile Nr., Abschnitt Nr., Spalte Nr., Beiblatt/Beschreibung Nr.

BIBBs = BACnet Interoperability Building Blocks, siehe DIN EN ISO 16484-5

c				Datum:	30.01.2025			Projekt: Grundschule Tauchaer Str. Tauchaer Str. 188 04349 Leipzig	Gewerk: KG 489 Raumregelung	Schaltschrank: ASP 01 Grundschule	= 028080101_EZR_0xxx_
b				Ersteller:	—						+
a				Geprüft:					Anlage: 0xxx Raumzone im EG	Zeichnungsnummer: 1.1.9.1.4	Seite: 10/ 10
	Änderungen	Datum	Name	Norm:		Ersatz für:	Dateiname: 01122852	ASP: ASP 01			Zähler: 41

Deckblatt

KG 999

Sonstige

c				Datum:	30.01.2025			Projekt: Grundschule Tauchaer Str. Tauchaer Str. 188 04349 Leipzig	Gewerk: KG 999 Sonstige		=		
b				Ersteller:							+		
a				Geprüft:						Zeichnungsnummer:		Seite:	1/ 1
	Änderungen	Datum	Name	Norm:		Ersatz für:	Dateiname: Coversheet.Dwg	ASP: ASP 01				Zähler:	42

08

Grafik/ Anlagen-bild

Signalaustausch
NRA mit Lüftungsfunktion
01.001 Mehrfunktionsraum
01.025 Speiseraum
01.026 Aula

Anlage:

Dies ist eine rein schematische Darstellung. Es ersetzt keine Montagezeichnung.

Sicherheitsfunktionen:
- Anlage AUS/ZU bei Meldung BMZ
- Anlage AUS/ZU bei Meldung Niederschlag
- Anlage AUS/ZU bei Meldung Wind

Betriebsweise/Regelfunktion:
- Sommerliche Nachtkühlung
- Taglüftung
- Handbetrieb über Taster

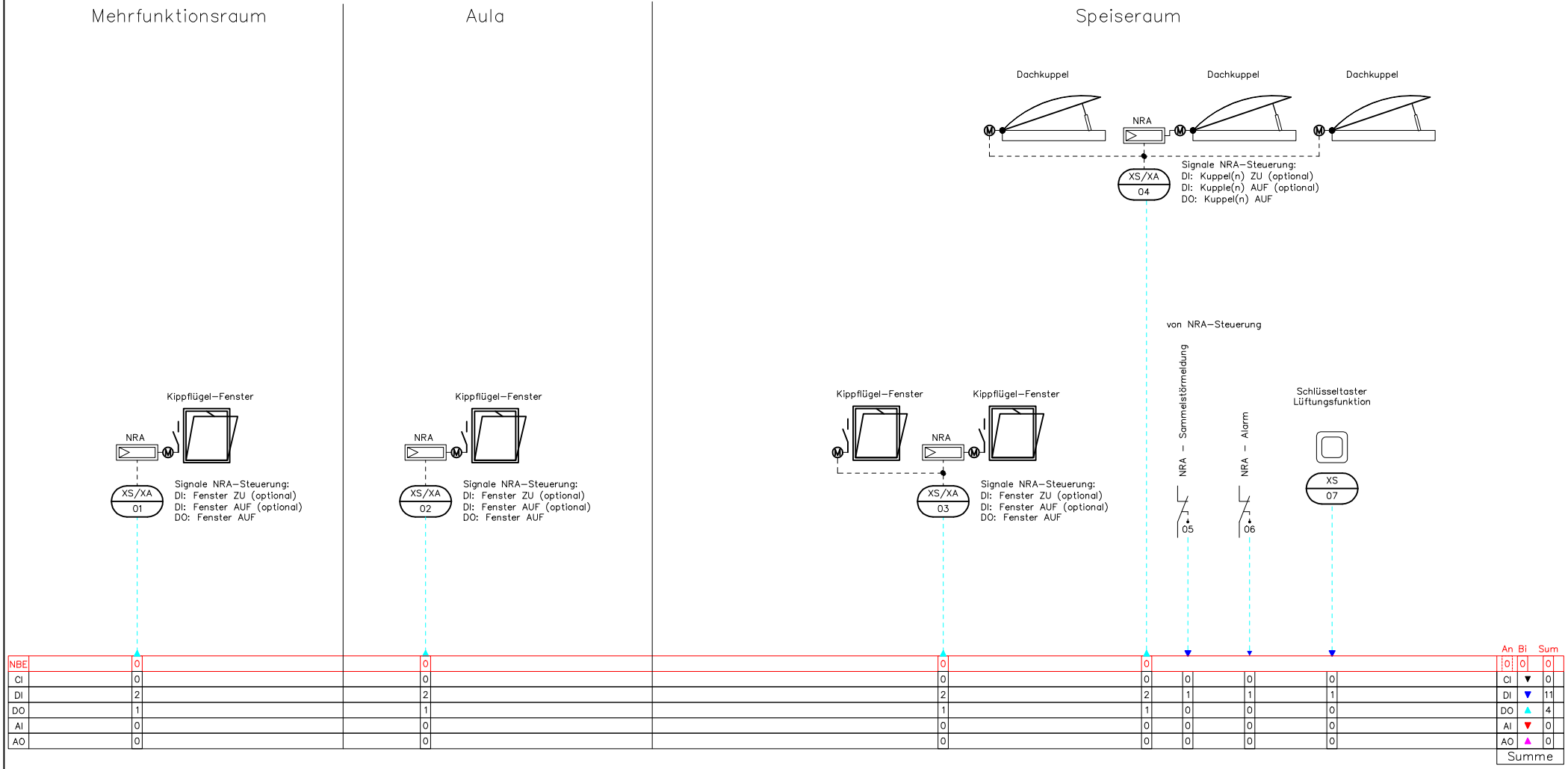

										An	Bi	Sum
NBE	0	0	0	0						0	0	0
CI	0	0	0	0	0	0	0	0		CI ▼		0
DI	2	2	2	2	2	1	1	1		DI ▼		11
DO	1	1	1	1	0	0	0			DO ▲		4
AI	0	0	0	0	0	0	0	0		AI ▼		0
AO	0	0	0	0	0	0	0	0		AO ▲		0
										Summe		

c				Datum:	30.01.2025			Projekt:	Gewerk: KG 999 Sonstige	Schaltschrank:	= 028080101_GEB_NRA_		
b				Ersteller:	–			Grundschule Tauchaer Str.			+		
a				Geprüft:				Tauchaer Str. 188	Anlage: NRA Speiseraum AULA	Zeichnungsnummer:	Seite: 1/ 2		
	Änderungen	Datum	Name	Norm:	VDI 3814	Ersatz für:	Dateiname: 01123929	ASP: ASP 01	04349 Leipzig	Natürliche Rauchabzugsanlage Speise/AULA	1.1.10.1.1	Zähler: 43	

Gebäudeautomation
DIN EN ISO 16484-3: 2005-12
GA-Funktionsliste

1) Dauerbefehl: z.B. 0,I,II=2 BA
Impulsbefehl: z.B. 0,I,II=3 BA
Stellbefehl: z.B. Zu-0-Auf=2 BA
Pulsweitenmod.=1 BA

2) aktiv oder passiv

3) Nur gemeinsame, kommunikative Datenpunkte von Fremdsystemen für interoperable Funktionen

4) Pro Eingangs-Benutzeradresse zum a) Zusammenfassen, b) Verzögern und c) Unterdrücken von Meldungen

5) Pro Ausgangs-Benutzeradresse

6) Stellausgabe: z.B. 3-Punkt = 2 x 2-Punkt

7) Pro Eingangs-Benutzeradresse

8) z.B. Gerätestatus, Zeitschalttabelle, Sicherheitspkt., Regler, Datei (EN ISO 16484-5)

9) Falls erforderlich sind bei gemeinsamen (shared) Datenpunkten die Funktionen im Client mit "A" und die im Server mit "B" zu kennzeichnen (siehe BIBBs)

Titel: Grundschule

ASP: ASP 01
EG, 01.018 Elektro+EMA

Gewerk: KG 999
Sonstige

Anlage: NRA Speiseraum AULA
Natürliche Rauchabzugsanlage Speise/AULA

lfd. Nr.	Datenpunkt	Abschnitt	Ein- / Ausgabefunktionen: Physikalisch 1					Ein- / Ausgabefunktionen: Gemeinsam 3)9) 2					Verarbeitungsfunktionen: Überwachen 3						Verarbeitungsfunktionen: Steuern 4					Verarbeitungsfunktionen: Regeln 5								Verarbeitungsfunktionen: Rechnen / Optimieren 6												Management Funktionen 7				Bedien-Funktionen 8				9
		Spalte	1	2	3	4	5	1	2	3	4	5	1	2	3	4	5	6	1	2	3	4	5	1	2	3	4	5	6	7	8	1	2	3	4	5	6	7	8	9	10	11	12	13	1	2	3	4	1	2	3	4	Bemerkung
1	01-XS/XA-NRA Zentrale		1		2								2	2	1	1	1	1		1					1										1								7	5	11	11		7	1		
2	02-XS/XA-NRA Zentrale		1		2								2	2	1	1	1	1		1					1										1								7	5	11	11		7	1		
3	03-XS/XA-NRA Zentrale		1		2								2	2	1	1	1	1		1					1										1								7	5	11	11		7	1		
4	04-XS/XA-NRA Zentrale		1		2								2	2	1	1	1	1		1					1										1								7	5	11	11		7	1		
5	05-BE-NRA - Sammelstörmeldung				1											1		1				1											1									1	3	1	1		1	1		
6	06-BE-NRA - Alarm				1											1		1				1											1									1	3	1	1		1	1		
7	07-XS-Taster				1																																						1					1			
8	08-Grafik / Anlagenbild																																														1				
		Summe	4		11								8	8	4	6	4	6		4		2			4										2							4				31	26	46	46	1	31	6		

ANMERKUNG

Definition der Funktionen gemäß VDI 3814 Blatt 1 : 2009 (DIN EN ISO 16484-3)
Kennzeichne projektspezifische Beschreibung nicht genormter Funktionen in der Bemerkungsspalte der Datenpunktzeile z.B. mit Zeile Nr., Abschnitt Nr., Spalte Nr., Beiblatt/Beschreibung Nr.

BIBBs = BACnet Interoperability Building Blocks, siehe DIN EN ISO 16484-5

c				Datum:	30.01.2025			Projekt: Grundschule Tauchaer Str. Tauchaer Str. 188 04349 Leipzig	Gewerk: KG 999 Sonstige	Schaltschrank:	= 028080101_GEB_NRA_
b				Ersteller:	-						+
a				Geprüft:					Anlage: NRA Speiseraum AULA Natürliche Rauchabzugsanlage Speise/AULA	Zeichnungsnummer: 1.1.10.1.1	Seite: 2/ 2
	Änderungen	Datum	Name	Norm:	VDI 3814	Ersatz für:	Dateiname: 01123929	ASP: ASP 01			Zähler: 44

Deckblatt

ASP 11

OG1, 01.109 Elt-UV

c				Datum:	30.01.2025			Projekt:			=		
b				Ersteller:				Grundschule Tauchaer Str.			+		
a				Geprüft:				Tauchaer Str. 188		Zeichnungsnummer:		Seite:	1/ 2
	Änderungen	Datum	Name	Norm:		Ersatz für:	Dateiname: Coversheet.Dwg ASP: ASP 11	04349 Leipzig				Zähler:	45

Gebäudeautomation
DIN EN ISO 16484-3: 2005-12
GA-Funktionsliste

1) Dauerbefehl: z.B. 0,I,II=2 BA
Impulsbefehl: z.B. 0,I,II=3 BA
Stellbefehl: z.B. Zu-0-Auf=2 BA
Pulsweitenmod.=1 BA

2) aktiv oder passiv

3) Nur gemeinsame, kommunikative Datenpunkte von Fremdsystemen für interoperable Funktionen

4) Pro Eingangs-Benutzeradresse zum a) Zusammenfassen, b) Verzögern und c) Unterdrücken von Meldungen

5) Pro Ausgangs-Benutzeradresse

6) Stellausgabe: z.B. 3-Punkt = 2 x 2-Punkt

7) Pro Eingangs-Benutzeradresse

8) z.B. Gerätestatus, Zeitschalttabelle, Sicherheitspkt., Regler, Datei (EN ISO 16484-5)

9) Falls erforderlich sind bei gemeinsamen (shared) Datenpunkten die Funktionen im Client mit "A" und die im Server mit "B" zu kennzeichnen (siehe BIBBs)

Titel: Grundschule

ASP: ASP 11
OG1, 01.109 Elt-UV

lfd. Nr.	Datenpunkt	Abschnitt	Ein- / Ausgabefunktionen: Physikalisch					Ein- / Ausgabefunktionen: Gemeinsam 3)9)					Verarbeitungsfunktionen: Überwachen						Verarbeitungsfunktionen: Steuern					Verarbeitungsfunktionen: Regeln								Verarbeitungsfunktionen: Rechnen / Optimieren												Management Funktionen				Bedien-Funktionen				Bemerkung
			1					2					3						4					5								6												7				8				9
		Spalte	1	2	3	4	5	1	2	3	4	5	1	2	3	4	5	6	1	2	3	4	5	1	2	3	4	5	6	7	8	1	2	3	4	5	6	7	8	9	10	11	12	13	1	2	3	4	1	2	3	4	
	KG 410 Abwasser-, Wasser-, Gasanlagen																																																	
	KG 420 Wärmeversorgungsanlagen																																																	
	KG 430 Raumlufttechnische Anlagen																																																
	KG 440 Elektrische Anlagen				2													2																												2	2			1	2			
	KG 450 Kommunikations-, sicherheits- und informationstech				1													1																												1	1			1	1			
	KG 460 Förderanlagen																																																
	KG 470 Nutzungsspezifische und verfahrenstechnische Anlag																																																
	KG 480 Gebäude-, und Anlagenautomation		2		5													4																												7	4			1	7			
	KG 489 Raumregelung		18	16	27		16						73	73	9	36	43	27	9	25	9	9	9		16	9	18			18		9	9	18	18	16								223	158	173	173	4	223	93		
	KG 999 Sonstige																																																
	Summe		20	16	35		16						73	73	9	36	43	34	9	25	9	9	9		16	9	18			18		9	9	18	18	16								233	165	173	173	7	233	93		

ANMERKUNG

Definition der Funktionen gemäß VDI 3814 Blatt 1 : 2009 (DIN EN ISO 16484-3)
Kennzeichne projektspezifische Beschreibung nicht genormter Funktionen in der Bemerkungsspalte der Datenpunktzeile z.B. mit Zeile Nr., Abschnitt Nr., Spalte Nr., Beiblatt/Beschreibung Nr.

BIBBs = BACnet Interoperability Building Blocks, siehe DIN EN ISO 16484-5

c				Datum:	30.01.2025			Projekt:			=
b				Ersteller:				Grundschule Tauchaer Str.			+
a				Geprüft:				Tauchaer Str. 188		Zeichnungsnummer:	Seite: 2/ 2
	Änderungen	Datum	Name	Norm:		Ersatz für:	Dateiname: SUM.Dwg	ASP: ASP 11	04349 Leipzig		Zähler: 46

Deckblatt

KG 440

Elektrische Anlagen

c				Datum:	30.01.2025			Projekt:	Gewerk:		=		
b				Ersteller:				Grundschule Tauchaer Str.	KG 440		+		
a				Geprüft:				Tauchaer Str. 188	Elektrische Anlagen				
	Änderungen	Datum	Name	Norm:		Ersatz für:	Dateiname: Coversheet.Dwg	ASP: ASP 11	04349 Leipzig	Zeichnungsnummer:		Seite:	1/ 1
												Zähler:	47

03

Grafik/ Anlagen- bild

ASP 11, Signalaustausch zu Nebengewerken

Anlage:

Dies ist eine rein schematische Darstellung. Es ersetzt keine Montagezeichnung.

Gewerk/BTA	Überspannung UVs	Sicherheitsbeleuchtung	
Ort der BTA	01.109 Elt-UV	01.109a SIBE	
Bezeichnung der BTA	Überspannung UVs	Sicherheitsbeleuchtung	
Signalfunktion	Sammelstörung	Sammelstörung	
Signalpriorität	Alarm	Alarm	

Hinweis:
Sammelstörung

Hinweis:
Sammelstörung

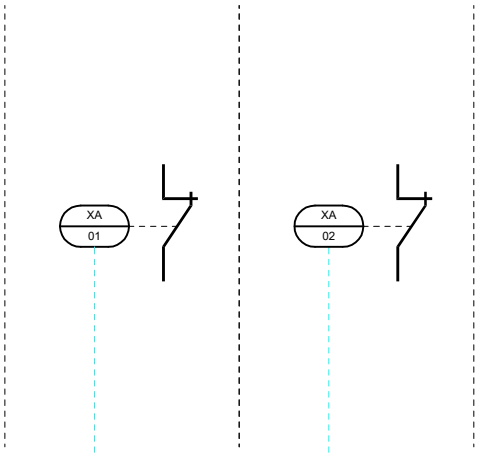

				An	Bi	Sum
NBE				0	0	0
CI	0	0		CI		0
DI	1	1		DI		2
DO	0	0		DO		0
AI	0	0		AI		0
AO	0	0		AO		0
				Summe		

c				Datum:	30.01.2025			Projekt:	Gewerk: KG 440 Elektrische Anlagen	Schaltschrank:	= 028080111_ELT_SIG_
b				Ersteller:				Grundschule Tauchaer Str.			+
a				Geprüft:				Tauchaer Str. 188	Anlage: ELT	Zeichnungsnummer:	Seite: 1 / 2
	Änderungen	Datum	Name	Norm:		Ersatz für:	Dateiname: 01122788 ASP: ASP 11	04349 Leipzig	Signalaustausch zu Nebengewerken	1.2.4.1.1	Zähler: 48

Gebäudeautomation

DIN EN ISO 16484-3: 2005-12

GA-Funktionsliste

1) Dauerbefehl: z.B. 0,I,II=2 BA
Impulsbefehl: z.B. 0,I,II=3 BA
Stellbefehl: z.B. Zu-0-Auf=2 BA
Pulsweitenmod.=1 BA

2) aktiv oder passiv

3) Nur gemeinsame, kommunikative Datenpunkte von Fremdsystemen für interoperable Funktionen

4) Pro Eingangs-Benutzeradresse zum a) Zusammenfassen, b) Verzögern und c) Unterdrücken von Meldungen

5) Pro Ausgangs-Benutzeradresse

6) Stellausgabe: z.B. 3-Punkt = 2 x 2-Punkt

7) Pro Eingangs-Benutzeradresse

8) z.B. Gerätestatus, Zeitschalttabelle, Sicherheitspkt., Regler, Datei (EN ISO 16484-5)

9) Falls erforderlich sind bei gemeinsamen (shared) Datenpunkten die Funktionen im Client mit "A" und die im Server mit "B" zu kennzeichnen (siehe BIBBs)

Titel: Grundschule

ASP: ASP 11
OG1, 01.109 Elt-UV

Gewerk: KG 440
Elektrische Anlagen

Anlage: ELT
Signalaustausch zu Nebengewerken

| | | Ein- / Ausgabefunktionen | | | | | | | | | | Verarbeitungsfunktionen | | | | | | | | | | | | | | | | | | | | | | | | | | | | | | | | | | Management Funktionen | | | | Bedien-Funktionen | | | | ANMERKUNG |
|---|---|---

Deckblatt

KG 450

Kommunikations-, sicherheits- und informationstech

c				Datum:	30.01.2025			Projekt:	Gewerk:		=	
b				Ersteller:				Grundschule Tauchaer Str.	KG 450		+	
a				Geprüft:				Tauchaer Str. 188	Kommunikations-, sicherheits- und informationstech	Zeichnungsnummer:	Seite:	1/ 1
	Änderungen	Datum	Name	Norm:		Ersatz für:	Dateiname: Coversheet.Dwg ASP: ASP 11	04349 Leipzig			Zähler:	50

02

Grafik/
Anlagen-
bild

ASP 11, Signalaustausch zu Nebengewerken

Gewerk/BTA	Brandmeldeanlage	
Ort der BTA	BMA-Koppler	
Bezeichnung der BTA	BMA	
Signalfunktion	Abschaltung Brand	
Signalpriorität	Alarm	

Hinweis:

Brandalarm

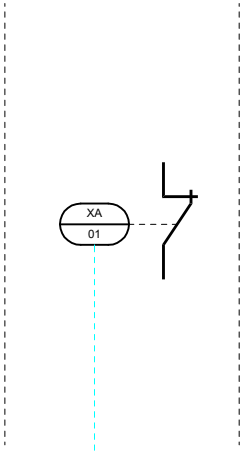

NBE				An	Bi	Sum
				0	0	0
CI		0		CI		0
DI		1		DI		1
DO		0		DO		0
AI		0		AI		0
AO		0		AO		0
				Summe		

Anlage:

Dies ist eine rein schematische Darstellung. Es ersetzt keine Montagezeichnung.

c				Datum:	30.01.2025			Projekt:	Gewerk: KG 450 Kommunikations-, sicherheits- und informationstech	Schaltschrank:	= 028080111_ITT_SIG_
b				Ersteller:				Grundschule Tauchaer Str.			+
a				Geprüft:				Tauchaer Str. 188	Anlage: KSI	Zeichnungsnummer:	Seite: 1 / 2
	Änderungen	Datum	Name	Norm:		Ersatz für:	Dateiname: 01122883 ASP: ASP 11	04349 Leipzig	Signalaustausch zu Nebengewerken	1.2.5.1.1	Zähler: 51

Gebäudeautomation

DIN EN ISO 16484-3: 2005-12

GA-Funktionsliste

1) Dauerbefehl: z.B. 0,I,II=2 BA
Impulsbefehl: z.B. 0,I,II=3 BA
Stellbefehl: z.B. Zu-0-Auf=2 BA
Pulsweitenmod.=1 BA

2) aktiv oder passiv

3) Nur gemeinsame, kommunikative Datenpunkte von Fremdsystemen für interoperable Funktionen

4) Pro Eingangs-Benutzeradresse zum a) Zusammenfassen, b) Verzögern und c) Unterdrücken von Meldungen

5) Pro Ausgangs-Benutzeradresse

6) Stellausgabe: z.B. 3-Punkt = 2 x 2-Punkt

7) Pro Eingangs-Benutzeradresse

8) z.B. Gerätestatus, Zeitschalttabelle, Sicherheitspkt., Regler, Datei (EN ISO 16484-5)

9) Falls erforderlich sind bei gemeinsamen (shared) Datenpunkten die Funktionen im Client mit "A" und die im Server mit "B" zu kennzeichnen (siehe BIBBs)

Titel: Grundschule

ASP: ASP 11
OG1, 01.109 Elt-UV

Gewerk: KG 450
Kommunikations-, sicherheits- und informationstech

Anlage: KSI
Signalaustausch zu Nebengewerken

lfd. Nr.	Datenpunkt	Abschnitt	Ein- / Ausgabefunktionen: Physikalisch 1					Ein- / Ausgabefunktionen: Gemeinsam 3)9) 2					Verarbeitungsfunktionen: Überwachen 3						Verarbeitungsfunktionen: Steuern 4					Verarbeitungsfunktionen: Regeln 5								Verarbeitungsfunktionen: Rechnen / Optimieren 6													Management Funktionen 7				Bedien-Funktionen 8				9
		Spalte	1	2	3	4	5	1	2	3	4	5	1	2	3	4	5	6	1	2	3	4	5	1	2	3	4	5	6	7	8	1	2	3	4	5	6	7	8	9	10	11	12	13	1	2	3	4	1	2	3	4	Bemerkung
1	01-XA-Brandmeldeanlage				1													1																									1	1				1			
2	02-Grafik / Anlagenbild																																															1				
	Summe				1													1																											1	1			1	1			

ANMERKUNG

Definition der Funktionen gemäß VDI 3814 Blatt 1 : 2009 (DIN EN ISO 16484-3) Kennzeichne projektspezifische Beschreibung nicht genormter Funktionen in der Bemerkungsspalte der Datenpunktzeile z.B. mit Zeile Nr., Abschnitt Nr., Spalte Nr., Beiblatt/Beschreibung Nr.

BIBBs = BACnet Interoperability Building Blocks, siehe DIN EN ISO 16484-5

| | | | | | | | | | | | | | | | | | | |

Deckblatt

KG 480

Gebäude-, und Anlagenautomation

c				Datum:	30.01.2025			Projekt:	Gewerk:			=	
b				Ersteller:				Grundschule Tauchaer Str.	KG 480			+	
a				Geprüft:				Tauchaer Str. 188	Gebäude-, und Anlagenautomation		Zeichnungsnummer:	Seite:	1/ 1
	Änderungen	Datum	Name	Norm:		Ersatz für:	Dateiname: Coversheet.Dwg ASP: ASP 11	04349 Leipzig				Zähler:	53

07

Grafik/ Anlagen- bild

ASP 11, Signalaustausch
DDC–Unterstation/Leistungsteil

Einspeisung SV: ohne
Einspeisung AV: 5 kW, 400 V, 10A
Schaltfelder : Leistung/DDC getrennt
Maßbegrenzung: 2 Felder, je Feld (BxHxT) 800 x 1.800 x 400 mm, +200 mm Sockel

Gewerk/BTA	ASP 11 – DDC–Unterstation und Leistungsteil						
Ort der BTA	OG1, 01.109 Elt–UV						
Bezeichnung der BTA	DDC–US	Sicherungen 230V	Steuerspannung 24 V AC	ÜSS Einspeisung	Phasenüberwachung	Quittiertaster auf DDC–Schrank	
Signalfunktion	Sammelstörmeldung	Sammelstörmeldung	Störung Steuersp.	Störung ÜSS	Störung Einspeisung	Sammelquittierung	
Signalpriorität	Störung	Störung	Störung	Störung	Störung	Wartungsmeldung	

Hinweis:
Softwaremeldung aller Störungen

Hinweis:
Gesamtstörung Leistungsteil

Hinweis:
– örtl. Quittierung
– Fernquittierung

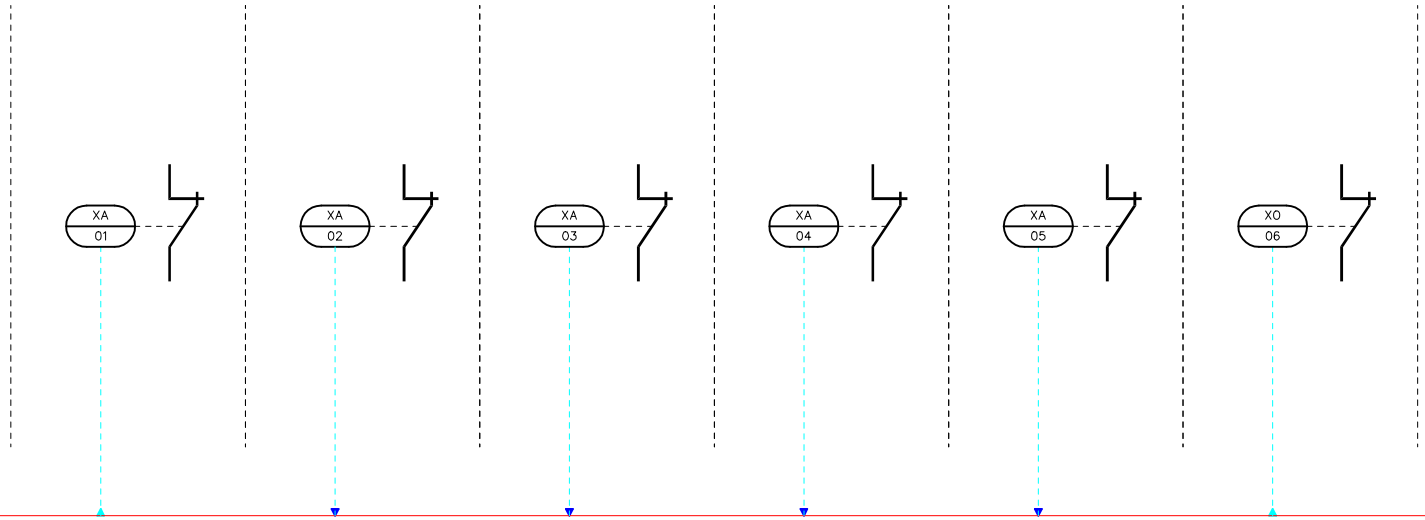

NBE							An	Bi	Sum
	0	0	0	0	0	0	0	0	0
CI	0	0	0	0	0	0	CI ▼		0
DI	0	1	1	1	1	1	DI ▼		5
DO	1	0	0	0	0	1	DO ▲		2
AI	0	0	0	0	0	0	AI ▼		0
AO	0	0	0	0	0	0	AO ▲		0
							Summe		

Anlage:

Dies ist eine rein schematische Darstellung. Es ersetzt keine Montagezeichnung.

c				Datum:	30.01.2025			Projekt:	Gewerk: KG 480 Gebäude-, und Anlagenautomation	Schaltschrank:	= 028080111_MSR_SIG_
b				Ersteller:				Grundschule Tauchaer Str.			+
a				Geprüft:				Tauchaer Str. 188	Anlage: GA	Zeichnungsnummer:	Seite: 1/ 2
	Änderungen	Datum	Name	Norm:		Ersatz für:	Dateiname: 01122781 ASP: ASP 11	04349 Leipzig	Signalaustausch DDC–US/Leistungsteil	1.2.8.1.1	Zähler: 54

Gebäudeautomation
DIN EN ISO 16484-3: 2005-12
GA-Funktionsliste

1) Dauerbefehl: z.B. 0,I,II=2 BA
Impulsbefehl: z.B. 0,I,II=3 BA
Stellbefehl: z.B. Zu-0-Auf=2 BA
Pulsweitenmod.=1 BA
2) aktiv oder passiv
3) Nur gemeinsame, kommunikative Datenpunkte von Fremdsystemen für interoperable Funktionen
4) Pro Eingangs-Benutzeradresse zum a) Zusammenfassen, b) Verzögern und c) Unterdrücken von Meldungen
5) Pro Ausgangs-Benutzeradresse
6) Stellausgabe: z.B. 3-Punkt = 2 x 2-Punkt
7) Pro Eingangs-Benutzeradresse
8) z.B. Gerätestatus, Zeitschalttabelle, Sicherheitspkt., Regler, Datei (EN ISO 16484-5)
9) Falls erforderlich sind bei gemeinsamen (shared) Datenpunkten die Funktionen im Client mit "A" und die im Server mit "B" zu kennzeichnen (siehe BIBBs)

Titel: Grundschule

ASP: ASP 11
OG1, 01.109 Elt-UV

Gewerk: KG 480
Gebäude-, und Anlagenautomation

Anlage: GA
Signalaustausch DDC-US/Leistungsteil

lfd. Nr.	Datenpunkt	Ein- / Ausgabefunktionen – Physikalisch					Gemeinsam 3)9)					Verarbeitungsfunktionen – Überwachen						Steuern					Regeln								Rechnen / Optimieren													Management Funktionen				Bedien-Funktionen				ANMERKUNG
		Binäre Ausgabe Schalten/Stellen 1)	Analoge Ausgabe Stellen	Binäre Eingabe Melden	Binäre Eingabe Zählen	Analoge Eingabe Messen 2)	Binärer Ausgabewert, Schalten	Analoger Ausagbewert, Stellen/Sollwert	Binärer Eingabewert, Zustand	Zählwerteingabe	Analoger Eingabewert, Messen	Grenzwert fest	Grenzwert gleitend	Betriebsstundenerfassung	Ereigniszählung	Befehlsausführkontrolle	Meldungsbearbeitung 4)	Anlagensteuerung	Motorsteuerung	Umschaltung 5)	Folgesteuerung 5)	Sicherheits-/Frostschutzsteuerung	P Regelung	PI / PID Regelung	Sollwertführung / -kennlinie	Stellausgabe stetig	Stellausgabe 2-Punkt 6)	Stellausgabe Pulsweitenmodulation	Begrenzung Sollwert/Stellgröße	Parameterumschaltung	h,x geführte Strategie 7)	Arithmetische Berechnung 7)	Ereignisabhängiges Schalten	Zeitabhängiges Schalten	Gleitendes Ein-/Ausschalten	Zyklisches Schalten	Nachtkühlbetrieb	Gebäudetemperaturbegrenzung	Energierückgewinnung 7)	Netzersatzbetrieb	Netzwiederkehrprogramm	Höchstlastbegrenzung	Tarifabhängiges Schalten	Ein-Ausgabe Objekttyp 9)	Komplexer Objkettyp 8) 9)	Ereignis Langzeitspeicherung	Historisierung in Datenbank	Grafik / Anlagenbild	Dynamische Einblendung	Ereignis-Anweisungstext	Nachricht an externe Stelle	Definition der Funktionen gemäß VDI 3814 Blatt 1 : 2009 (DIN EN ISO 16484-3) Kennzeichne projektspezifische Beschreibung nicht genormter Funktionen in der Bemerkungsspalte der Datenpunktzeile z.B. mit Zeile Nr., Abschnitt Nr., Spalte Nr., Beiblatt/Beschreibung Nr. BIBBs = BACnet Interoperability Building Blocks, siehe DIN EN ISO 16484-5
	Abschnitt	1					2					3						4					5								6													7				8				9
	Spalte	1	2	3	4	5	1	2	3	4	5	1	2	3	4	5	6	1	2	3	4	5	1	2	3	4	5	6	7	8	1	2	3	4	5	6	7	8	9	10	11	12	13	1	2	3	4	1	2	3	4	Bemerkung
1	01-XA-Störmeldung DDC	1																																										1					1			
2	02-XA-Störmeldung Leistungsteil gesamt			1													1																											1	1				1			
3	03-XA-Störmeldung Steuersp. 24 VAC/DC			1													1																											1	1				1			
4	04-XA-ÜSS Einspeisung			1													1																											1	1				1			
5	05-XA-Störmeldung Einspeisung			1													1																											1	1				1			
6	06-XO-Quittierung	1		1																																								2					2			
7	07-Grafik / Anlagenbild																																															1				
	Summe	2		5													4																											7	4			1	7			

c				Datum:	30.01.2025																																																	
b				Ersteller:																																																		
a				Geprüft:																																																		
	Änderungen	Datum	Name	Norm:		Ersatz für:						Dateiname: 01122781					ASP: ASP 11																																					

Projekt:
Grundschule Tauchaer Str.
Tauchaer Str. 188
04349 Leipzig

Gewerk: KG 480
Gebäude-, und Anlagenautomation

Schaltschrank:

= 028080111_MSR_SIG_
+

Anlage: GA
Signalaustausch DDC-US/Leistungsteil

Zeichnungsnummer: 1.2.8.1.1

Seite: 2/ 2
Zähler: 55

Deckblatt

KG 489

Raumregelung

c				Datum:	30.01.2025			Projekt:	Gewerk:		=		
b				Ersteller:				Grundschule Tauchaer Str.	KG 489		+		
a				Geprüft:				Tauchaer Str. 188	Raumregelung				
	Änderungen	Datum	Name	Norm:		Ersatz für:	Dateiname: Coversheet.Dwg ASP: ASP 11	04349 Leipzig		Zeichnungsnummer:		Seite:	1/ 1
												Zähler:	56

Grafik/ Anlagen- bild
19

Raumautomation

Regelfunktion WC's:
Umschaltung Volumenstrom nach Zeitschaltprogramm

Regelfunktion Unterrichtsräume:
Volumenstromregelung raumluftqualitätsgeführt über VVR

Anlage:

Dies ist eine rein schematische Darstellung. Es ersetzt keine Montagezeichnung.

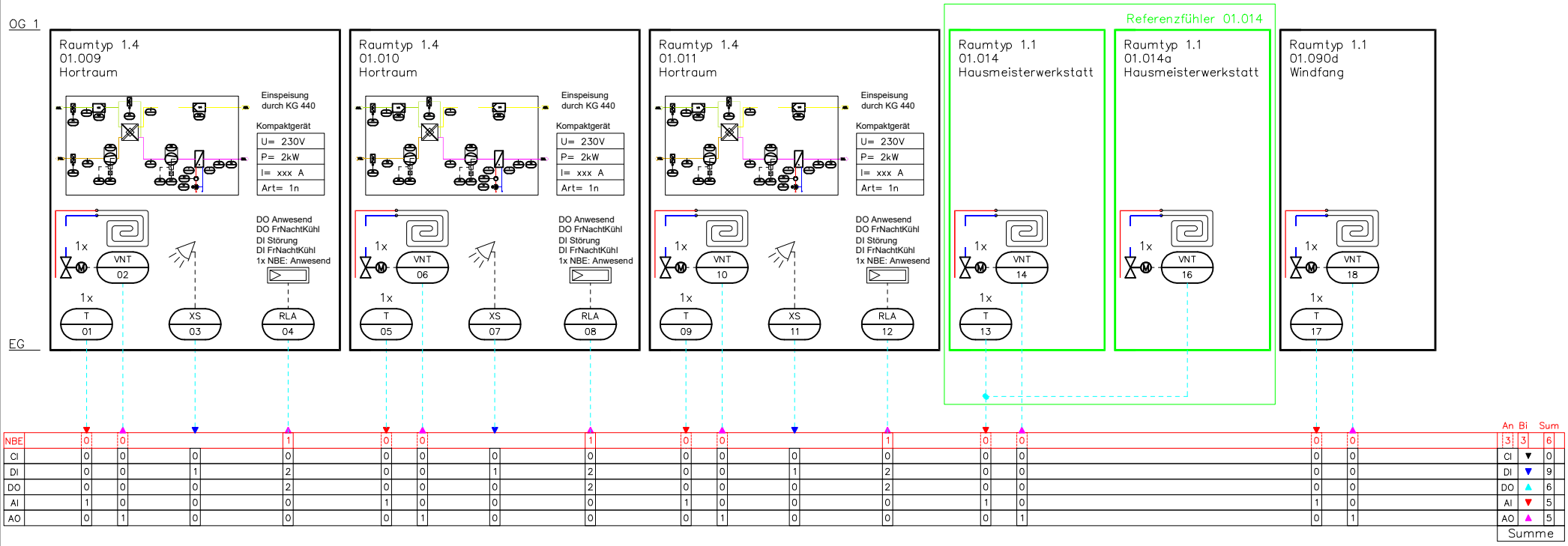

| | | |

Gebäudeautomation
DIN EN ISO 16484-3: 2005-12
GA-Funktionsliste

1) Dauerbefehl: z.B. 0,I,II=2 BA
Impulsbefehl: z.B. 0,I,II=3 BA
Stellbefehl: z.B. Zu-0-Auf=2 BA
Pulsweitenmod.=1 BA

2) aktiv oder passiv

3) Nur gemeinsame, kommunikative Datenpunkte von Fremdsystemen für interoperable Funktionen

4) Pro Eingangs-Benutzeradresse zum a) Zusammenfassen, b) Verzögern und c) Unterdrücken von Meldungen

5) Pro Ausgangs-Benutzeradresse

6) Stellausgabe: z.B. 3-Punkt = 2 x 2-Punkt

7) Pro Eingangs-Benutzeradresse

8) z.B. Gerätestatus, Zeitschalttabelle, Sicherheitspkt., Regler, Datei (EN ISO 16484-5)

9) Falls erforderlich sind bei gemeinsamen (shared) Datenpunkten die Funktionen im Client mit "A" und die im Server mit "B" zu kennzeichnen (siehe BIBBs)

Titel: Grundschule

ASP: ASP 11
OG1, 01.109 Elt-UV

Gewerk: KG 489
Raumregelung

Anlage: Oxxx
Raumzone im EG

lfd. Nr.	Datenpunkt	Abschnitt	Ein- / Ausgabefunktionen: Physikalisch 1					Ein- / Ausgabefunktionen: Gemeinsam 3)9) 2					Verarbeitungsfunktionen: Überwachen 3						Verarbeitungsfunktionen: Steuern 4					Verarbeitungsfunktionen: Regeln 5								Verarbeitungsfunktionen: Rechnen / Optimieren 6												Management Funktionen 7				Bedien-Funktionen 8				9
		Spalte	1	2	3	4	5	1	2	3	4	5	1	2	3	4	5	6	1	2	3	4	5	1	2	3	4	5	6	7	8	1	2	3	4	5	6	7	8	9	10	11	12	13	1	2	3	4	1	2	3	4	Bemerkung
1	01-T-Raumtemp. Fühler, Anzeige, Regeln						1						2	2											1																	5	1	1	1		5	1		
2	02-VNT-Ventilantrieb stetig			1									2	2			1			1																					5	1	7	7		5	2		
3	03-XS-Präsenzmelder				1											1		1	1			1													1						1	3	1	1		1	1		
4	04-RLA-RLT autarke Regelung		2		2								1	1	1	3	3	2		1	1		1			1	2			2		1	1	1	2									6	11	4	4		6	4		
5	05-T-Raumtemp. Fühler, Anzeige, Regeln						1						2	2											1																	5	1	1	1		5	1		
6	06-VNT-Ventilantrieb stetig			1									2	2			1			1																					5	1	7	7		5	2		
7	07-XS-Präsenzmelder				1											1		1	1			1													1						1	3	1	1		1	1		
8	08-RLA-RLT autarke Regelung		2		2								1	1	1	3	3	2		1	1		1			1	2			2		1	1	1	2									6	11	4	4		6	4		
9	09-T-Raumtemp. Fühler, Anzeige, Regeln						1						2	2											1																	5	1	1	1		5	1		
10	10-VNT-Ventilantrieb stetig			1									2	2			1			1																					5	1	7	7		5	2		
11	11-XS-Präsenzmelder				1											1		1	1			1													1						1	3	1	1		1	1		
12	12-RLA-RLT autarke Regelung		2		2								1	1	1	3	3	2		1	1		1			1	2			2		1	1	1	2									6	11	4	4		6	4		
13	13-T-Raumtemp. Fühler, Anzeige, Regeln						1						2	2											1																	5	1	1	1		5	1		
14	14-VNT-Ventilantrieb stetig			1									2	2			1			1																					5	1	7	7		5	2		
15	17-T-Raumtemp. Fühler, Anzeige, Regeln						1						2	2											1																	5	1	1	1		5	1		
16	18-VNT-Ventilantrieb stetig			1									2	2			1			1																					5	1	7	7		5	2		
17	19-AGR-Grafik / Anlagenbild																																														1				
	Summe		6	5	9		5						23	23	3	12	14	9	3	8	3	3	3		5	3	6			6		3	3	6	6	5								71	52	55	55	1	71	30		

c				Datum:	30.01.2025			Projekt:	Gewerk:	Schaltschrank:
b				Ersteller:	—			Grundschule Tauchaer Str.	KG 489	ASP 11
a				Geprüft:				Tauchaer Str. 188	Raumregelung	Grundschule
	Änderungen	Datum	Name	Norm:		Ersatz für:	Dateiname: 01122831 ASP: ASP 11	04349 Leipzig	Anlage: Oxxx Raumzone im EG	Zeichnungsnummer: 1.2.9.1.1

= 028080111_EZR_Oxxx_
+

Seite: 2/ 4
Zähler: 58

ANMERKUNG

Definition der Funktionen gemäß VDI 3814 Blatt 1 : 2009 (DIN EN ISO 16484-3)
Kennzeichne projektspezifische Beschreibung nicht genormter Funktionen in der Bemerkungsspalte der Datenpunktzeile z.B. mit Zeile Nr., Abschnitt Nr., Spalte Nr., Beiblatt/Beschreibung Nr.

BIBBs = BACnet Interoperability Building Blocks, siehe DIN EN ISO 16484-5

Grafik/ Anlagen- bild
22

Raumautomation

Regelfunktion WC's:
Umschaltung Volumenstrom nach Zeitschaltprogramm

Regelfunktion Unterrichtsräume:
Volumenstromregelung raumluftqualitätsgeführt über VVR

Anlage:

Dies ist eine rein schematische Darstellung. Es ersetzt keine Montagezeichnung.

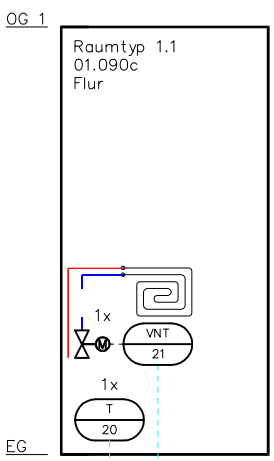

					An	Bi	Sum
NBE	0	0			0	0	0
CI	0	0		CI			0
DI	0	0		DI	▼		0
DO	0	0		DO	▼		0
AI	1	0		AI	▲		0
AO	0	1		AO	▼		1
					▲		1
					Summe		

c				Datum:	30.01.2025			Projekt:	Gewerk: KG 489 Raumregelung	Schaltschrank: ASP 11 Grundschule	= 028080111_EZR_0xxx_
b				Ersteller:	—			Grundschule Tauchaer Str.			+
a				Geprüft:				Tauchaer Str. 188	Anlage: 0xxx Raumzone im EG	Zeichnungsnummer: 1.2.9.1.2	Seite: 3/ 4
	Änderungen	Datum	Name	Norm:		Ersatz für:	Dateiname: 01122853 ASP: ASP 11	04349 Leipzig			Zähler: 59

Gebäudeautomation
DIN EN ISO 16484-3: 2005-12
GA-Funktionsliste

1) Dauerbefehl: z.B. 0,I,II=2 BA
Impulsbefehl: z.B. 0,I,II=3 BA
Stellbefehl: z.B. Zu-0-Auf=2 BA
Pulsweitenmod.=1 BA
2) aktiv oder passiv
3) Nur gemeinsame, kommunikative Datenpunkte von Fremdsystemen für interoperable Funktionen
4) Pro Eingangs-Benutzeradresse zum a) Zusammenfassen, b) Verzögern und c) Unterdrücken von Meldungen
5) Pro Ausgangs-Benutzeradresse
6) Stellausgabe: z.B. 3-Punkt = 2 x 2-Punkt
7) Pro Eingangs-Benutzeradresse
8) z.B. Gerätestatus, Zeitschalttabelle, Sicherheitspkt., Regler, Datei (EN ISO 16484-5)
9) Falls erforderlich sind bei gemeinsamen (shared) Datenpunkten die Funktionen im Client mit "A" und die im Server mit "B" zu kennzeichnen (siehe BIBBs)

Titel: Grundschule

ASP: ASP 11
OG1, 01.109 Elt-UV

Gewerk: KG 489 Raumregelung

Anlage: 0xxx Raumzone im EG

lfd. Nr.	Datenpunkt	Ein- / Ausgabefunktionen – Physikalisch: Binäre Ausgabe Schalten/Stellen 1)	Analoge Ausgabe Stellen	Binäre Eingabe Melden	Binäre Eingabe Zählen	Analoge Eingabe Messen 2)	Gemeinsam 3)9): Binärer Ausgabewert, Schalten	Analoger Ausagbewert, Stellen/Sollwert	Binärer Eingabewert, Zustand	Zählwerteingabe	Analoger Eingabewert, Messen	Verarbeitungsfunktionen – Überwachen: Grenzwert fest	Grenzwert gleitend	Betriebsstundenerfassung	Ereigniszählung	Befehlsausführkontrolle	Meldungsbearbeitung 4)	Steuern: Anlagensteuerung	Motorsteuerung	Umschaltung 5)	Folgesteuerung 5)	Sicherheits-/Frostschutzsteuerung	Regeln: P Regelung	PI / PID Regelung	Sollwertführung / -kennlinie	Stellausgabe stetig	Stellausgabe 2-Punkt 6)	Stellausgabe Pulsweitenmodulation	Begrenzung Sollwert/Stellgröße	Parameterumschaltung	Rechnen / Optimieren: h,x geführte Strategie 7)	Arithmetische Berechnung 7)	Ereignisabhängiges Schalten	Zeitabhängiges Schalten	Gleitendes Ein-/Ausschalten	Zyklisches Schalten	Nachtkühlbetrieb	Gebäudetemperaturbegrenzung	Energierückgewinnung 7)	Netzersatzbetrieb	Netzwiederkehrprogramm	Höchstlastbegrenzung	Tarifabhängiges Schalten	Management Funktionen: Ein-Ausgabe Objekttyp 9)	Komplexer Objkettyp 8) 9)	Ereignis Langzeitspeicherung	Historisierung in Datenbank	Bedien-Funktionen: Grafik / Anlagenbild	Dynamische Einblendung	Ereignis-Anweisungstext	Nachricht an externe Stelle	ANMERKUNG
	Abschnitt	1					2					3						4					5								6												7				8				9
	Spalte	1	2	3	4	5	1	2	3	4	5	1	2	3	4	5	6	1	2	3	4	5	1	2	3	4	5	6	7	8	1	2	3	4	5	6	7	8	9	10	11	12	13	1	2	3	4	1	2	3	4	Bemerkung
1	20-T-Raumtemp. Fühler, Anzeige, Regeln					1						2	2											1																			5	1	1	1		5	1		
2	21-VNT-Ventilantrieb stetig		1									2	2			1			1																1									5	1	7	7		5	2		
3	22-AGR-Grafik / Anlagenbild																																														1				
	Summe		1			1						4	4			1			1					1											1									10	2	8	8	1	10	3		

ANMERKUNG: Definition der Funktionen gemäß VDI 3814 Blatt 1 : 2009 (DIN EN ISO 16484-3) Kennzeichne projektspezifische Beschreibung nicht genormter Funktionen in der Bemerkungsspalte der Datenpunktzeile z.B. mit Zeile Nr., Abschnitt Nr., Spalte Nr., Beiblatt/Beschreibung Nr.

BIBBs = BACnet Interoperability Building Blocks, siehe DIN EN ISO 16484-5

c				Datum:	30.01.2025																																														
b				Ersteller:	–																																														
a				Geprüft:																																															
	Änderungen	Datum	Name	Norm:		Ersatz für:		Dateiname: 01122853		ASP: ASP 11																																									

Projekt: Grundschule Tauchaer Str.
Tauchaer Str. 188
04349 Leipzig

Gewerk: KG 489 Raumregelung

Schaltschrank: ASP 11 Grundschule

= 028080111_EZR_0xxx_
+

Anlage: 0xxx Raumzone im EG

Zeichnungsnummer: 1.2.9.1.2

Seite: 4/ 4
Zähler: 60

Grafik/ Anlagen- bild
18

Raumautomation

Regelfunktion WC's:
Umschaltung Volumenstrom nach Zeitschaltprogramm

Regelfunktion Unterrichtsräume:
Volumenstromregelung raumluftqualitätsgeführt über VVR

Anlage:

Dies ist eine rein schematische Darstellung. Es ersetzt keine Montagezeichnung.

OG 2

OG 1

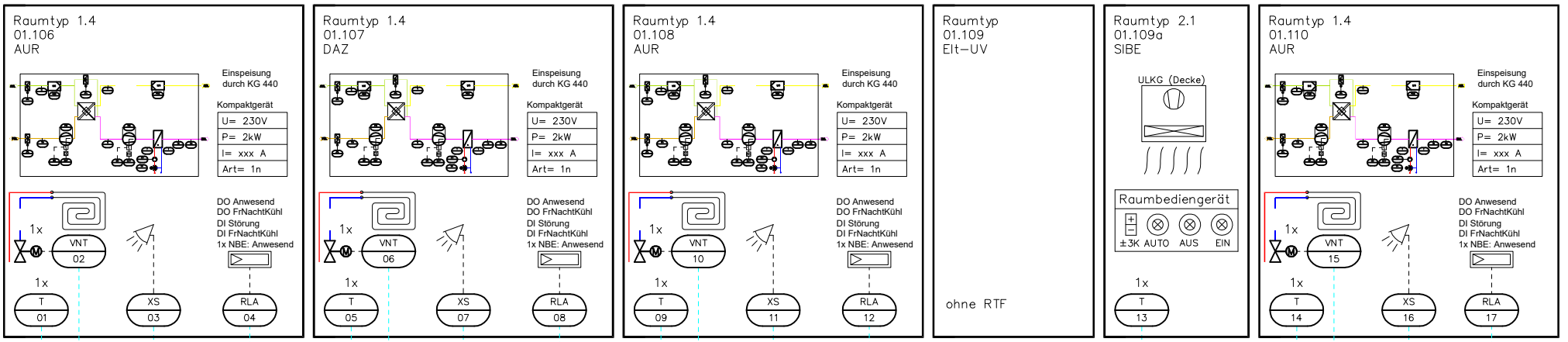

| | | |

Gebäudeautomation
DIN EN ISO 16484-3: 2005-12
GA-Funktionsliste

1) Dauerbefehl: z.B. 0,I,II=2 BA
Impulsbefehl: z.B. 0,I,II=3 BA
Stellbefehl: z.B. Zu-0-Auf=2 BA
Pulsweitenmod.=1 BA

2) aktiv oder passiv

3) Nur gemeinsame, kommunikative Datenpunkte von Fremdsystemen für interoperable Funktionen

4) Pro Eingangs-Benutzeradresse zum a) Zusammenfassen, b) Verzögern und c) Unterdrücken von Meldungen

5) Pro Ausgangs-Benutzeradresse

6) Stellausgabe: z.B. 3-Punkt = 2 x 2-Punkt

7) Pro Eingangs-Benutzeradresse

8) z.B. Gerätestatus, Zeitschalttabelle, Sicherheitspkt., Regler, Datei (EN ISO 16484-5)

9) Falls erforderlich sind bei gemeinsamen (shared) Datenpunkten die Funktionen im Client mit "A" und die im Server mit "B" zu kennzeichnen (siehe BIBBs)

Titel: Grundschule

ASP: ASP 11
OG1, 01.109 Elt-UV

Gewerk: KG 489
Raumregelung

Anlage: 1xxx
Raumzone im OG 1

lfd. Nr.	Datenpunkt	Abschnitt	Ein- / Ausgabefunktionen: Physikalisch 1					Ein- / Ausgabefunktionen: Gemeinsam 3)9) 2					Verarbeitungsfunktionen: Überwachen 3						Verarbeitungsfunktionen: Steuern 4					Verarbeitungsfunktionen: Regeln 5								Verarbeitungsfunktionen: Rechnen / Optimieren 6												Management Funktionen 7				Bedien-Funktionen 8				9
		Spalte	1	2	3	4	5	1	2	3	4	5	1	2	3	4	5	6	1	2	3	4	5	1	2	3	4	5	6	7	8	1	2	3	4	5	6	7	8	9	10	11	12	13	1	2	3	4	1	2	3	4	Bemerkung
1	01-T-Raumtemp. Fühler, Anzeige, Regeln						1						2	2											1																	5	1	1	1		5	1		
2	02-VNT-Ventilantrieb stetig			1									2	2			1			1																					5	1	7	7		5	2		
3	03-XS-Präsenzmelder				1											1		1	1			1													1						1	3	1	1		1	1		
4	04-RLA-RLT autarke Regelung		2		2								1	1	1	3	3	2		1	1		1			1	2				2			1	1	1	2							6	11	4	4		6	4		
5	05-T-Raumtemp. Fühler, Anzeige, Regeln						1						2	2											1																	5	1	1	1		5	1		
6	06-VNT-Ventilantrieb stetig			1									2	2			1			1																					5	1	7	7		5	2		
7	07-XS-Präsenzmelder				1											1		1	1			1													1						1	3	1	1		1	1		
8	08-RLA-RLT autarke Regelung		2		2								1	1	1	3	3	2		1	1		1			1	2				2			1	1	1	2							6	11	4	4		6	4		
9	09-T-Raumtemp. Fühler, Anzeige, Regeln						1						2	2											1																	5	1	1	1		5	1		
10	10-VNT-Ventilantrieb stetig			1									2	2			1			1																					5	1	7	7		5	2		
11	11-XS-Präsenzmelder				1											1		1	1			1													1						1	3	1	1		1	1		
12	12-RLA-RLT autarke Regelung		2		2								1	1	1	3	3	2		1	1		1			1	2				2			1	1	1	2							6	11	4	4		6	4		
13	13-T-Raumtemp. Fühler, Anzeige, Regeln						1						2	2											1																	5	1	1	1		5	1		
14	14-T-Raumtemp. Fühler, Anzeige, Regeln						1						2	2											1																	5	1	1	1		5	1		
15	15-VNT-Ventilantrieb stetig			1									2	2			1			1																					5	1	7	7		5	2		
16	16-XS-Präsenzmelder				1											1		1	1			1													1						1	3	1	1		1	1		
17	17-RLA-RLT autarke Regelung		2		2								1	1	1	3	3	2		1	1		1			1	2				2			1	1	1	2							6	11	4	4		6	4		
18	18-AGR-Grafik / Anlagenbild																																															1				
	Summe		8	4	12		5						22	22	4	16	16	12	4	8	4	4	4		5	4	8				8		4	4	8	8	4							73	65	53	53	1	73	33		

ANMERKUNG

Definition der Funktionen gemäß VDI 3814 Blatt 1 : 2009 (DIN EN ISO 16484-3)
Kennzeichne projektspezifische Beschreibung nicht genormter Funktionen in der Bemerkungsspalte der Datenpunktzeile z.B. mit Zeile Nr., Abschnitt Nr., Spalte Nr., Beiblatt/Beschreibung Nr.

BIBBs = BACnet Interoperability Building Blocks, siehe DIN EN ISO 16484-5

c				Datum:	30.01.2025			Projekt: Grundschule Tauchaer Str. Tauchaer Str. 188 04349 Leipzig	Gewerk: KG 489 Raumregelung	Schaltschrank: ASP 11 Grundschule	= 028080111_EZR_1xxx_
b				Ersteller:	—						+
a				Geprüft:					Anlage: 1xxx Raumzone im OG 1	Zeichnungsnummer: 1.2.9.2.1	Seite: 2/ 4
	Änderungen	Datum	Name	Norm:		Ersatz für:	Dateiname: 01122858	ASP: ASP 11			Zähler: 62

Raumautomation

Grafik/ Anlagen- bild 34

Regelfunktion WC's:
Umschaltung Volumenstrom nach Zeitschaltprogramm

Regelfunktion Unterrichtsräume:
Volumenstromregelung raumluftqualitätsgeführt über VVR

Anlage:

Dies ist eine rein schematische Darstellung. Es ersetzt keine Montagezeichnung.

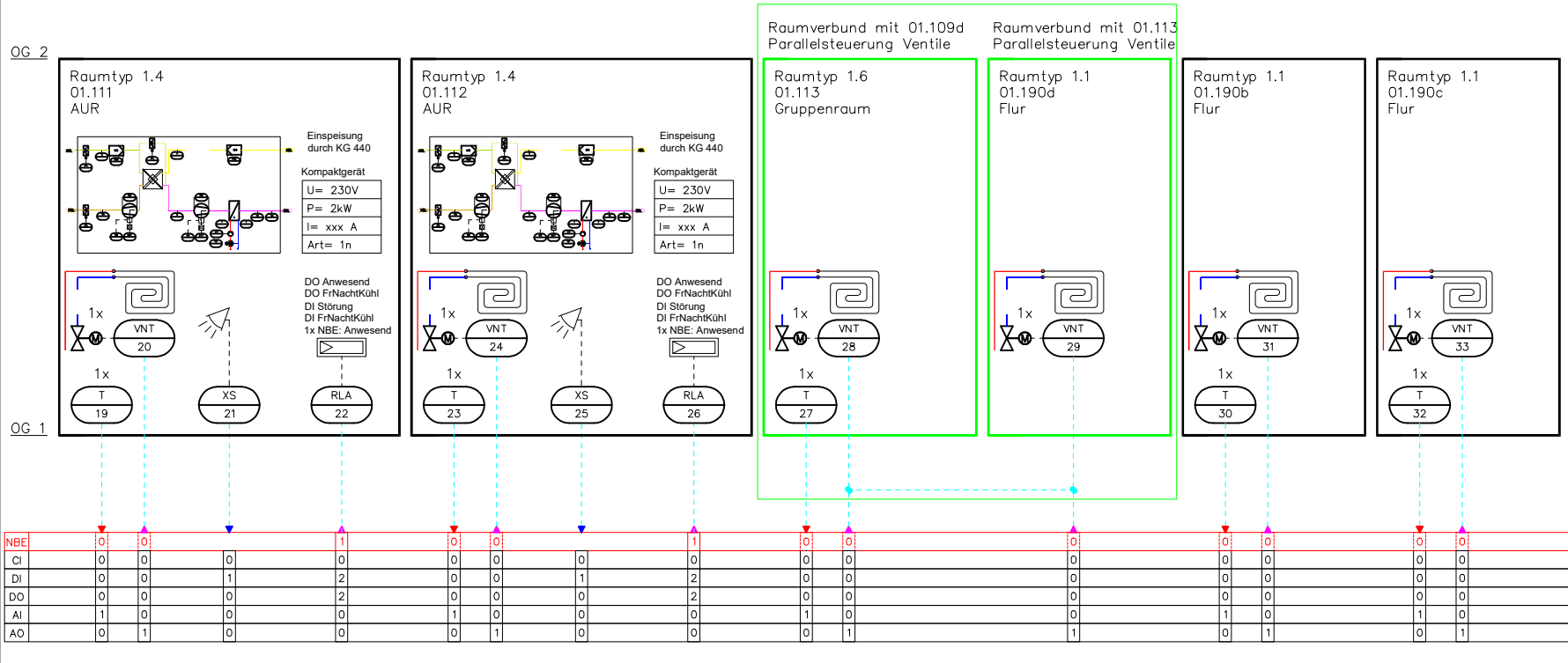

| | | |

Gebäudeautomation
DIN EN ISO 16484-3: 2005-12
GA-Funktionsliste

1) Dauerbefehl: z.B. 0,I,II=2 BA
Impulsbefehl: z.B. 0,I,II=3 BA
Stellbefehl: z.B. Zu-0-Auf=2 BA
Pulsweitenmod.=1 BA

2) aktiv oder passiv

3) Nur gemeinsame, kommunikative Datenpunkte von Fremdsystemen für interoperable Funktionen

4) Pro Eingangs-Benutzeradresse zum a) Zusammenfassen, b) Verzögern und c) Unterdrücken von Meldungen

5) Pro Ausgangs-Benutzeradresse

6) Stellausgabe: z.B. 3-Punkt = 2 x 2-Punkt

7) Pro Eingangs-Benutzeradresse

8) z.B. Gerätestatus, Zeitschalttabelle, Sicherheitspkt., Regler, Datei (EN ISO 16484-5)

9) Falls erforderlich sind bei gemeinsamen (shared) Datenpunkten die Funktionen im Client mit "A" und die im Server mit "B" zu kennzeichnen (siehe BIBBs)

Titel: Grundschule

ASP: ASP 11
OG1, 01.109 Elt-UV

Gewerk: KG 489
Raumregelung

Anlage: 1xxx
Raumzone im OG 1

lfd. Nr.	Datenpunkt	Abschnitt	Ein- / Ausgabefunktionen: Physikalisch 1					Ein- / Ausgabefunktionen: Gemeinsam 3)9) 2					Verarbeitungsfunktionen: Überwachen 3						Verarbeitungsfunktionen: Steuern 4					Verarbeitungsfunktionen: Regeln 5								Verarbeitungsfunktionen: Rechnen / Optimieren 6												Management Funktionen 7				Bedien-Funktionen 8				9
		Spalte	1	2	3	4	5	1	2	3	4	5	1	2	3	4	5	6	1	2	3	4	5	1	2	3	4	5	6	7	8	1	2	3	4	5	6	7	8	9	10	11	12	13	1	2	3	4	1	2	3	4	Bemerkung
1	19-T-Raumtemp. Fühler, Anzeige, Regeln						1						2	2											1																	5	1	1	1		5	1		
2	20-VNT-Ventilantrieb stetig			1									2	2			1			1																					5	1	7	7		5	2		
3	21-XS-Präsenzmelder				1											1		1	1				1																		1	3	1	1		1	1		
4	22-RLA-RLT autarke Regelung		2		2								1	1	1	3	3	2		1	1		1			1	2			2		1	1	1	2						6	11	4	4		6	4		
5	23-T-Raumtemp. Fühler, Anzeige, Regeln						1						2	2											1																	5	1	1	1		5	1		
6	24-VNT-Ventilantrieb stetig			1									2	2			1			1																					5	1	7	7		5	2		
7	25-XS-Präsenzmelder				1											1		1	1				1																		1	3	1	1		1	1		
8	26-RLA-RLT autarke Regelung		2		2								1	1	1	3	3	2		1	1		1			1	2			2		1	1	1	2						6	11	4	4		6	4		
9	27-T-Raumtemp. Fühler, Anzeige, Regeln						1						2	2											1																	5	1	1	1		5	1		
10	28-VNT-Ventilantrieb stetig			1									2	2			1			1																					5	1	7	7		5	2		
11	29-VNT-Ventilantrieb stetig			1									2	2			1			1																					5	1	7	7		5	2		
12	30-T-Raumtemp. Fühler, Anzeige, Regeln						1						2	2											1																	5	1	1	1		5	1		
13	31-VNT-Ventilantrieb stetig			1									2	2			1			1																					5	1	7	7		5	2		
14	32-T-Raumtemp. Fühler, Anzeige, Regeln						1						2	2											1																	5	1	1	1		5	1		
15	33-VNT-Ventilantrieb stetig			1									2	2			1			1																					5	1	7	7		5	2		
16	34-AGR-Grafik / Anlagenbild																																														1				
	Summe		4	6	6		5						24	24	2	8	12	6	2	8	2	2	2		5	2	4			4		2	2	4	4	6						69	39	57	57	1	69	27		

ANMERKUNG

Definition der Funktionen gemäß VDI 3814 Blatt 1 : 2009 (DIN EN ISO 16484-3)
Kennzeichne projektspezifische Beschreibung nicht genormter Funktionen in der Bemerkungsspalte der Datenpunktzeile z.B. mit Zeile Nr., Abschnitt Nr., Spalte Nr., Beiblatt/Beschreibung Nr.

BIBBs = BACnet Interoperability Building Blocks, siehe DIN EN ISO 16484-5

c				Datum:	30.01.2025			Projekt:	Gewerk:	Schaltschrank:	= 028080111_EZR_1xxx_				
b				Ersteller:	—			Grundschule Tauchaer Str.	KG 489	ASP 11	+				
a				Geprüft:				Tauchaer Str. 188	Raumregelung	Grundschule					
	Änderungen	Datum	Name	Norm:		Ersatz für:	Dateiname: 01122859	ASP: ASP 11	04349 Leipzig	Anlage: 1xxx Raumzone im OG 1	Zeichnungsnummer: 1.2.9.2.2		Seite: 4/ 4		Zähler: 64

Deckblatt

ASP 12

OG1, 01.118 Elt-UV

c				Datum:	30.01.2025			Projekt:			=		
b				Ersteller:				Grundschule Tauchaer Str.			+		
a				Geprüft:				Tauchaer Str. 188		Zeichnungsnummer:		Seite:	1/ 2
	Änderungen	Datum	Name	Norm:		Ersatz für:	Dateiname: Coversheet.Dwg ASP: ASP 12	04349 Leipzig				Zähler:	65

Gebäudeautomation
DIN EN ISO 16484-3: 2005-12
GA-Funktionsliste

1) Dauerbefehl: z.B. 0,I,II=2 BA
Impulsbefehl: z.B. 0,I,II=3 BA
Stellbefehl: z.B. Zu-0-Auf=2 BA
Pulsweitenmod.=1 BA

2) aktiv oder passiv

3) Nur gemeinsame, kommunikative Datenpunkte von Fremdsystemen für interoperable Funktionen

4) Pro Eingangs-Benutzeradresse zum a) Zusammenfassen, b) Verzögern und c) Unterdrücken von Meldungen

5) Pro Ausgangs-Benutzeradresse

6) Stellausgabe: z.B. 3-Punkt = 2 x 2-Punkt

7) Pro Eingangs-Benutzeradresse

8) z.B. Gerätestatus, Zeitschalttabelle, Sicherheitspkt., Regler, Datei (EN ISO 16484-5)

9) Falls erforderlich sind bei gemeinsamen (shared) Datenpunkten die Funktionen im Client mit "A" und die im Server mit "B" zu kennzeichnen (siehe BIBBs)

Titel: Grundschule

ASP: ASP 12
OG1, 01.118 Elt-UV

lfd. Nr.	Datenpunkt	Abschnitt	Ein- / Ausgabefunktionen: Physikalisch					Ein- / Ausgabefunktionen: Gemeinsam 3)9)					Verarbeitungsfunktionen: Überwachen						Verarbeitungsfunktionen: Steuern					Verarbeitungsfunktionen: Regeln								Verarbeitungsfunktionen: Rechnen / Optimieren												Management Funktionen				Bedien-Funktionen				9
		Spalte	1	2	3	4	5	1	2	3	4	5	1	2	3	4	5	6	1	2	3	4	5	1	2	3	4	5	6	7	8	1	2	3	4	5	6	7	8	9	10	11	12	13	1	2	3	4	1	2	3	4	Bemerkung
	KG 410 Abwasser-, Wasser-, Gasanlagen																																																	
	KG 420 Wärmeversorgungsanlagen																																																	
	KG 430 Raumlufttechnische Anlagen																																																	
	KG 440 Elektrische Anlagen			1													1																													1	1			1	1			
	KG 450 Kommunikations-, sicherheits- und informationstech			2												1		2				1																							2	4	1	1	1	2	1		
	KG 460 Förderanlagen																																																	
	KG 470 Nutzungsspezifische und verfahrenstechnische Anlag																																																
	KG 480 Gebäude-, und Anlagenautomation		2		5												4																													7	4			1	7			
	KG 489 Raumregelung		20	29	30		29						126	126	10	40	59	30	10	39	10	10	10		29	10	20			20		10	10	20	20	29									360	198	282	282	5	360	137		
	KG 999 Sonstige																																																
	Summe		22	29	38		29						126	126	10	41	59	37	10	39	10	11	10		29	10	20			20		10	10	21	20	29									370	207	283	283	8	370	138		

ANMERKUNG

Definition der Funktionen gemäß VDI 3814 Blatt 1 : 2009 (DIN EN ISO 16484-3)
Kennzeichne projektspezifische Beschreibung nicht genormter Funktionen in der Bemerkungsspalte der Datenpunktzeile z.B. mit Zeile Nr., Abschnitt Nr., Spalte Nr., Beiblatt/Beschreibung Nr.

BIBBs = BACnet Interoperability Building Blocks, siehe DIN EN ISO 16484-5

c				Datum:	30.01.2025			Projekt:		=
b				Ersteller:				Grundschule Tauchaer Str.		+
a				Geprüft:				Tauchaer Str. 188	Zeichnungsnummer:	Seite: 2/ 2
	Änderungen	Datum	Name	Norm:		Ersatz für:	Dateiname: SUM.Dwg	ASP: ASP 12	04349 Leipzig	Zähler: 66

Deckblatt

KG 440

Elektrische Anlagen

c				Datum:	30.01.2025			Projekt:	Gewerk:		=		
b				Ersteller:				Grundschule Tauchaer Str.	KG 440		+		
a				Geprüft:				Tauchaer Str. 188	Elektrische Anlagen				
	Änderungen	Datum	Name	Norm:		Ersatz für:	Dateiname: Coversheet.Dwg ASP: ASP 12	04349 Leipzig		Zeichnungsnummer:		Seite:	1/ 1
												Zähler:	67

02

Grafik/ Anlagen- bild

ASP 12, Signalaustausch zu Nebengewerken

Anlage:

Dies ist eine rein schematische Darstellung. Es ersetzt keine Montagezeichnung.

Gewerk/BTA	Überspannung UVs	
Ort der BTA	01.118 Elt-UV	
Bezeichnung der BTA	Überspannung UVs	
Signalfunktion	Sammelstörung	
Signalpriorität	Alarm	

Hinweis:

Sammelstörung

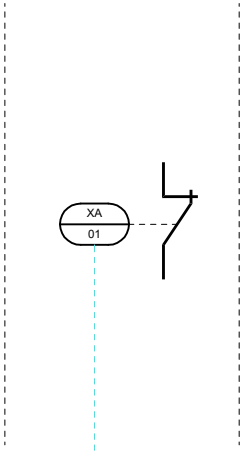

NBE				An	Bi	Sum
				0	0	0
CI		0		CI		0
DI		1		DI		1
DO		0		DO		0
AI		0		AI		0
AO		0		AO		0
				Summe		

c				Datum:	30.01.2025			Projekt:	Gewerk: KG 440 Elektrische Anlagen	Schaltschrank:	= 028080112_ELT_SIG_
b				Ersteller:				Grundschule Tauchaer Str.			+
a				Geprüft:				Tauchaer Str. 188	Anlage: ELT	Zeichnungsnummer:	Seite: 1 / 2
	Änderungen	Datum	Name	Norm:		Ersatz für:	Dateiname: 01122879 ASP: ASP 12	04349 Leipzig	Signalaustausch zu Nebengewerken	1.3.4.1.1	Zähler: 68

Gebäudeautomation

DIN EN ISO 16484-3: 2005-12

GA-Funktionsliste

1) Dauerbefehl: z.B. 0,I,II=2 BA
Impulsbefehl: z.B. 0,I,II=3 BA
Stellbefehl: z.B. Zu-0-Auf=2 BA
Pulsweitenmod.=1 BA

2) aktiv oder passiv

3) Nur gemeinsame, kommunikative Datenpunkte von Fremdsystemen für interoperable Funktionen

4) Pro Eingangs-Benutzeradresse zum a) Zusammenfassen, b) Verzögern und c) Unterdrücken von Meldungen

5) Pro Ausgangs-Benutzeradresse

6) Stellausgabe: z.B. 3-Punkt = 2 x 2-Punkt

7) Pro Eingangs-Benutzeradresse

8) z.B. Gerätestatus, Zeitschalttabelle, Sicherheitspkt., Regler, Datei (EN ISO 16484-5)

9) Falls erforderlich sind bei gemeinsamen (shared) Datenpunkten die Funktionen im Client mit "A" und die im Server mit "B" zu kennzeichnen (siehe BIBBs)

Titel: Grundschule

ASP: ASP 12
OG1, 01.118 Elt-UV

Gewerk: KG 440
Elektrische Anlagen

Anlage: ELT
Signalaustausch zu Nebengewerken

		Ein- / Ausgabefunktionen										Verarbeitungsfunktionen																														Management Funktionen				Bedien-Funktionen				ANMERKUNG
		Physikalisch					Gemeinsam 3)9)					Überwachen						Steuern					Regeln								Rechnen / Optimieren																												
		Binäre Ausgabe Schalten/Stellen 1)	Analoge Ausgabe Stellen	Binäre Eingabe Melden	Binäre Eingabe Zählen	Analoge Eingabe Messen 2)	Binärer Ausgabewert, Schalten	Analoger Ausgabewert, Stellen/Sollwert	Binärer Eingabewert, Zustand	Zählwerteingabe	Analoger Eingabewert, Messen	Grenzwert fest	Grenzwert gleitend	Betriebsstundenerfassung	Ereigniszählung	Befehlsausführkontrolle	Meldungsbearbeitung 4)	Anlagensteuerung	Motorsteuerung	Umschaltung 5)	Folgesteuerung 5)	Sicherheits-/Frostschutzsteuerung	P Regelung	PI / PID Regelung	Sollwertführung / -kennlinie	Stellausgabe stetig	Stellausgabe 2-Punkt 6)	Stellausgabe Pulsweitenmodulation	Begrenzung Sollwert/Stellgröße	Parameterumschaltung	h,x geführte Strategie 7)	Arithmetische Berechnung 7)	Ereignisabhängiges Schalten	Zeitabhängiges Schalten	Gleitendes Ein-/Ausschalten	Zyklisches Schalten	Nachtkühlbetrieb	Gebäudetemperaturbegrenzung	Energierückgewinnung 7)	Netzersatzbetrieb	Netzwiederkehrprogramm	Höchstlastbegrenzung	Tarifabhängiges Schalten	Ein-Ausgabe Objekttyp 9)	Komplexer Objekttyp 8) 9)	Ereignis Langzeitspeicherung	Historisierung in Datenbank	Grafik / Anlagenbild	Dynamische Einblendung	Ereignis-Anweisungstext	Nachricht an externe Stelle	BIBBs = BACnet Interoperability Building Blocks, siehe DIN EN ISO 16484-5
lfd. Nr.	Datenpunkt / Abschnitt	1					2					3						4					5								6																7				8				9
	Spalte	1	2	3	4	5	1	2	3	4	5	1	2	3	4	5	6	1	2	3	4	5	1	2	3	4	5	6	7	8	1	2	3	4	5	6	7	8	9	10	11	12	13	1	2	3	4	1	2	3	4	Bemerkung
1	01-XA-Überspannung			1													1																												1	1				1			
2	02-Grafik / Anlagenbild																																																1				
	Summe			1													1																												1	1			1	1			

| | | | | | | | | | | | | | | | | | | |

Deckblatt

KG 450

Kommunikations-, sicherheits- und informationstech

c				Datum:	30.01.2025			Projekt:	Gewerk:		=	
b				Ersteller:				Grundschule Tauchaer Str.	KG 450		+	
a				Geprüft:				Tauchaer Str. 188	Kommunikations-, sicherheits- und informationstech	Zeichnungsnummer:	Seite:	1/ 1
	Änderungen	Datum	Name	Norm:		Ersatz für:	Dateiname: Coversheet.Dwg ASP: ASP 12	04349 Leipzig			Zähler:	70

03

Grafik/ Anlagen-bild

ASP 12, Signalaustausch zu Nebengewerken

Gewerk/BTA	Rufset barrfr. WC's	Brandmeldeanlage	
Ort der BTA	01.035 WC Lehrer D+Beh.	BMA-Koppler	
Bezeichnung der BTA	barrfr. WC's	BMA	
Signalfunktion	Sammelstörung, Notruf	Abschaltung Brand	
Signalpriorität	Alarm	Alarm	

Rufset barrfr. WC's

Hinweis:
Brandalarm

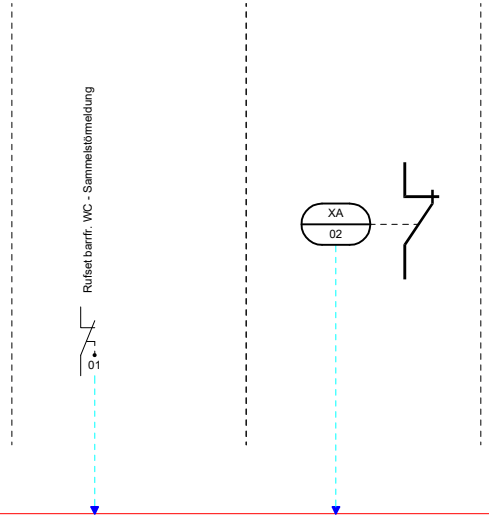

NBE						An	Bi	Sum
						0	0	0
CI		0		0		CI	▼	0
DI		1		1		DI	▼	2
DO		0		0		DO	▲	0
AI		0		0		AI	▼	0
AO		0		0		AO	▲	0
						Summe		

Anlage:

Dies ist eine rein schematische Darstellung. Es ersetzt keine Montagezeichnung.

c				Datum:	30.01.2025			Projekt:	Gewerk: KG 450 Kommunikations-, sicherheits- und informationstech	Schaltschrank:
b				Ersteller:				Grundschule Tauchaer Str.		= 028080112_ITT_SIG_
a				Geprüft:				Tauchaer Str. 188		+
	Änderungen	Datum	Name	Norm:		Ersatz für:	Dateiname: 01122876 ASP: ASP 12	04349 Leipzig	Anlage: KSI Signalaustausch zu Nebengewerken	Zeichnungsnummer: 1.3.5.1.1

Seite: 1 / 2
Zähler: 71

Gebäudeautomation

DIN EN ISO 16484-3: 2005-12

GA-Funktionsliste

1) Dauerbefehl: z.B. 0,I,II=2 BA
Impulsbefehl: z.B. 0,I,II=3 BA
Stellbefehl: z.B. Zu-0-Auf=2 BA
Pulsweitenmod.=1 BA

2) aktiv oder passiv

3) Nur gemeinsame, kommunikative Datenpunkte von Fremdsystemen für interoperable Funktionen

4) Pro Eingangs-Benutzeradresse zum a) Zusammenfassen, b) Verzögern und c) Unterdrücken von Meldungen

5) Pro Ausgangs-Benutzeradresse

6) Stellausgabe: z.B. 3-Punkt = 2 x 2-Punkt

7) Pro Eingangs-Benutzeradresse

8) z.B. Gerätestatus, Zeitschalttabelle, Sicherheitspkt., Regler, Datei (EN ISO 16484-5)

9) Falls erforderlich sind bei gemeinsamen (shared) Datenpunkten die Funktionen im Client mit "A" und die im Server mit "B" zu kennzeichnen (siehe BIBBs)

Titel: **Grundschule**

ASP: **ASP 12**
OG1, 01.118 Elt-UV

Gewerk: **KG 450**
Kommunikations-, sicherheits- und informationstech

Anlage: **KSI**
Signalaustausch zu Nebengewerken

lfd. Nr.	Datenpunkt	Abschnitt	Ein- / Ausgabefunktionen: Physikalisch					Ein- / Ausgabefunktionen: Gemeinsam 3)9)					Verarbeitungsfunktionen: Überwachen						Verarbeitungsfunktionen: Steuern					Verarbeitungsfunktionen: Regeln								Verarbeitungsfunktionen: Rechnen / Optimieren												Management Funktionen				Bedien-Funktionen				9
		Spalte	1	2	3	4	5	1	2	3	4	5	1	2	3	4	5	6	1	2	3	4	5	1	2	3	4	5	6	7	8	1	2	3	4	5	6	7	8	9	10	11	12	13	1	2	3	4	1	2	3	4	Bemerkung
			Binäre Ausgabe Schalten/Stellen 1)	Analoge Ausgabe Stellen	Binäre Eingabe Melden	Binäre Eingabe Zählen	Analoge Eingabe Messen 2)	Binärer Ausgabewert, Schalten	Analoger Ausgabewert, Stellen/Sollwert	Binärer Eingabewert, Zustand	Zählwerteingabe	Analoger Eingabewert, Messen	Grenzwert fest	Grenzwert gleitend	Betriebsstundenerfassung	Ereigniszählung	Befehlsausführkontrolle	Meldungsbearbeitung 4)	Anlagensteuerung	Motorsteuerung	Umschaltung 5)	Folgesteuerung 5)	Sicherheits-/Frostschutzsteuerung	P Regelung	PI / PID Regelung	Sollwertführung / -kennlinie	Stellausgabe stetig	Stellausgabe 2-Punkt 6)	Stellausgabe Pulsweitenmodulation	Begrenzung Sollwert/Stellgröße	Parameterumschaltung	h,x geführte Strategie 7)	Arithmetische Berechnung 7)	Ereignisabhängiges Schalten	Zeitabhängiges Schalten	Gleitendes Ein-/Ausschalten	Zyklisches Schalten	Nachtkühlbetrieb	Gebäudetemperaturbegrenzung	Energierückgewinnung 7)	Netzersatzbetrieb	Netzwiederkehrprogramm	Höchstlastbegrenzung	Tarifabhängiges Schalten	Ein-Ausgabe Objekttyp 9)	Komplexer Objekttyp 8) 9)	Ereignis Langzeitspeicherung	Historisierung in Datenbank	Grafik / Anlagenbild	Dynamische Einblendung	Ereignis-Anweisungstext	Nachricht an externe Stelle	
1	01-BE-Rufset barrfr. WC - Sammelstörmeldung				1											1		1				1											1												1	3	1	1		1	1		
2	02-XA-Brandmeldeanlage				1													1																										1	1				1			
3	03-Grafik / Anlagenbild																																															1				
	Summe				2											1		2				1											1												2	4	1	1	1	2	1		

ANMERKUNG

Definition der Funktionen gemäß VDI 3814 Blatt 1 : 2009 (DIN EN ISO 16484-3) Kennzeichne projektspezifische Beschreibung nicht genormter Funktionen in der Bemerkungsspalte der Datenpunktzeile z.B. mit Zeile Nr., Abschnitt Nr., Spalte Nr., Beiblatt/Beschreibung Nr.

BIBBs = BACnet Interoperability Building Blocks, siehe DIN EN ISO 16484-5

| | | | | | | | | | | | | | | | | | | |

Deckblatt

KG 480

Gebäude-, und Anlagenautomation

c				Datum:	30.01.2025			Projekt:	Gewerk:		=	
b				Ersteller:				Grundschule Tauchaer Str.	KG 480		+	
a				Geprüft:				Tauchaer Str. 188	Gebäude-, und Anlagenautomation	Zeichnungsnummer:	Seite:	1/ 1
	Änderungen	Datum	Name	Norm:		Ersatz für:	Dateiname: Coversheet.Dwg ASP: ASP 12	04349 Leipzig			Zähler:	73

07

Grafik/ Anlagen- bild

ASP 12, Signalaustausch
DDC–Unterstation/Leistungsteil

Einspeisung SV: ohne
Einspeisung AV: 5 kW, 400 V, 10A
Schaltfelder : Leistung/DDC getrennt
Maßbegrenzung: 2 Felder, je Feld (BxHxT) 800 x 1.800 x 400 mm, +200 mm Sockel

Gewerk/BTA	ASP 12 – DDC–Unterstation und Leistungsteil						
Ort der BTA	OG1, 01.118 Elt–UV						
Bezeichnung der BTA	DDC–US	Sicherungen 230 V	Steuerspannung 24 V AC	ÜSS Einspeisung	Phasenüberwachung	Quittiertaster auf DDC–Schrank	
Signalfunktion	Sammelstörmeldung	Sammelstörmeldung	Störung Steuersp.	Störung ÜSS	Störung Einspeisung	Sammelquittierung	
Signalpriorität	Störung	Störung	Störung	Störung	Störung	Wartungsmeldung	

Hinweis:
Softwaremeldung aller Störungen

Hinweis:
Gesamtstörung Leistungsteil

Hinweis:
– örtl. Quittierung
– Fernquittierung

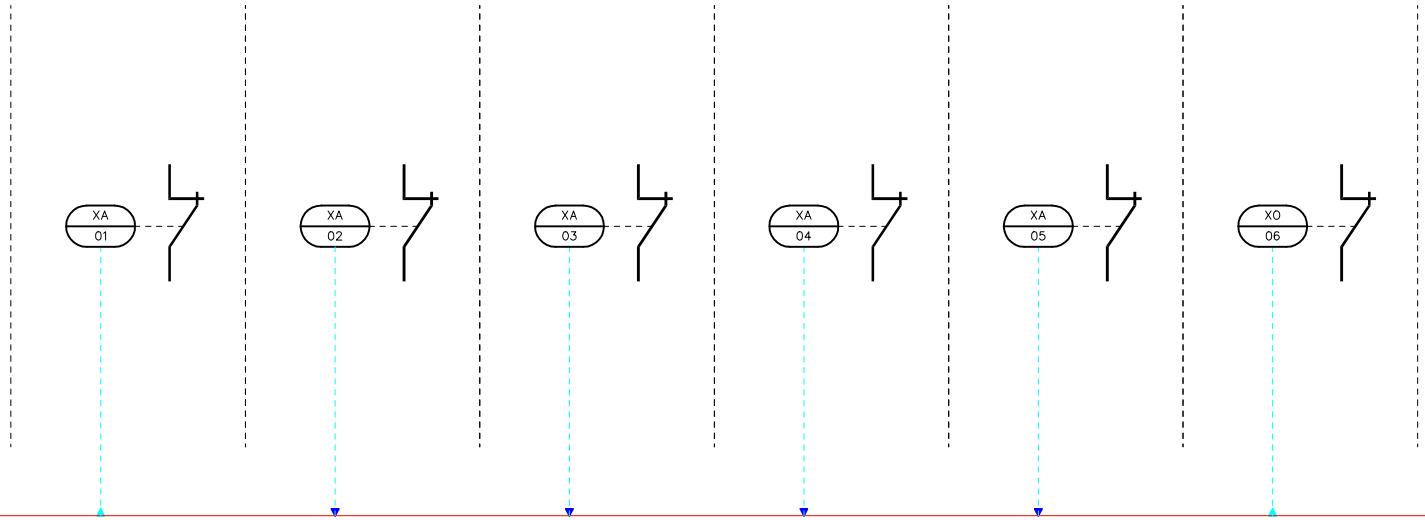

NBE							An	Bi	Sum
							0	0	0
CI	0	0	0	0	0	0	CI	▼	0
DI	0	1	1	1	1	1	DI	▼	5
DO	1	0	0	0	0	1	DO	▲	2
AI	0	0	0	0	0	0	AI	▼	0
AO	0	0	0	0	0	0	AO	▲	0
							Summe		

Anlage:

Dies ist eine rein schematische Darstellung. Es ersetzt keine Montagezeichnung.

c				Datum:	30.01.2025			Projekt:	Gewerk: KG 480 Gebäude-, und Anlagenautomation	Schaltschrank:	= 028080112_MSR_SIG_
b				Ersteller:				Grundschule Tauchaer Str.			+
a				Geprüft:				Tauchaer Str. 188	Anlage: GA	Zeichnungsnummer: 1.3.8.1.1	Seite: 1/ 2
	Änderungen	Datum	Name	Norm:		Ersatz für:	Dateiname: 01122782	ASP: ASP 12	04349 Leipzig	Signalaustausch DDC–US/Leistungsteil	Zähler: 74

Gebäudeautomation
DIN EN ISO 16484-3: 2005-12
GA-Funktionsliste

1) Dauerbefehl: z.B. 0,I,II=2 BA
Impulsbefehl: z.B. 0,I,II=3 BA
Stellbefehl: z.B. Zu-0-Auf=2 BA
Pulsweitenmod.=1 BA

2) aktiv oder passiv

3) Nur gemeinsame, kommunikative Datenpunkte von Fremdsystemen für interoperable Funktionen

4) Pro Eingangs-Benutzeradresse zum a) Zusammenfassen, b) Verzögern und c) Unterdrücken von Meldungen

5) Pro Ausgangs-Benutzeradresse

6) Stellausgabe: z.B. 3-Punkt = 2 x 2-Punkt

7) Pro Eingangs-Benutzeradresse

8) z.B. Gerätestatus, Zeitschalttabelle, Sicherheitspkt., Regler, Datei (EN ISO 16484-5)

9) Falls erforderlich sind bei gemeinsamen (shared) Datenpunkten die Funktionen im Client mit "A" und die im Server mit "B" zu kennzeichnen (siehe BIBBs)

Titel: Grundschule

ASP: ASP 12
OG1, 01.118 Elt-UV

Gewerk: KG 480
Gebäude-, und Anlagenautomation

Anlage: GA
Signalaustausch DDC-US/Leistungsteil

lfd. Nr.	Datenpunkt	Abschnitt	Ein- / Ausgabefunktionen: Physikalisch 1					Ein- / Ausgabefunktionen: Gemeinsam 3)9) 2					Verarbeitungsfunktionen: Überwachen 3						Verarbeitungsfunktionen: Steuern 4					Verarbeitungsfunktionen: Regeln 5								Verarbeitungsfunktionen: Rechnen / Optimieren 6													Management Funktionen 7				Bedien-Funktionen 8				9
		Spalte	1	2	3	4	5	1	2	3	4	5	1	2	3	4	5	6	1	2	3	4	5	1	2	3	4	5	6	7	8	1	2	3	4	5	6	7	8	9	10	11	12	13	1	2	3	4	1	2	3	4	Bemerkung
1	01-XA-Störmeldung DDC		1																																									1					1			
2	02-XA-Störmeldung Leistungsteil gesamt				1													1																											1	1				1			
3	03-XA-Störmeldung Steuersp. 24 VAC/DC				1													1																											1	1				1			
4	04-XA-ÜSS Einspeisung				1													1																											1	1				1			
5	05-XA-Störmeldung Einspeisung				1													1																											1	1				1			
6	06-XO-Quittierung		1		1																																							2					2			
7	07-Grafik / Anlagenbild																																														1				
	Summe		2		5													4																											7	4			1	7			

ANMERKUNG

Definition der Funktionen gemäß VDI 3814 Blatt 1 : 2009 (DIN EN ISO 16484-3)
Kennzeichne projektspezifische Beschreibung nicht genormter Funktionen in der Bemerkungsspalte der Datenpunktzeile z.B. mit Zeile Nr., Abschnitt Nr., Spalte Nr., Beiblatt/Beschreibung Nr.

BIBBs = BACnet Interoperability Building Blocks, siehe DIN EN ISO 16484-5

c				Datum:	30.01.2025			Projekt: Grundschule Tauchaer Str. Tauchaer Str. 188 04349 Leipzig	Gewerk: KG 480 Gebäude-, und Anlagenautomation	Schaltschrank:	= 028080112_MSR_SIG_
b				Ersteller:							+
a				Geprüft:					Anlage: GA Signalaustausch DDC-US/Leistungsteil	Zeichnungsnummer: 1.3.8.1.1	Seite: 2/ 2
	Änderungen	Datum	Name	Norm:		Ersatz für:	Dateiname: 01122782	ASP: ASP 12			Zähler: 75

Deckblatt

KG 489

Raumregelung

c				Datum:	30.01.2025			Projekt: Grundschule Tauchaer Str. Tauchaer Str. 188 04349 Leipzig	Gewerk: KG 489 Raumregelung		=	
b				Ersteller:							+	
a				Geprüft:						Zeichnungsnummer:	Seite:	1/ 1
	Änderungen	Datum	Name	Norm:		Ersatz für:	Dateiname: Coversheet.Dwg ASP: ASP 12				Zähler:	76

Raumautomation

Grafik/ Anlagen– bild 19

Regelfunktion WC's:
Umschaltung Volumenstrom nach Zeitschaltprogramm

Regelfunktion Unterrichtsräume:
Volumenstromregelung raumluftqualitätsgeführt über VVR

Anlage:

Dies ist eine rein schematische Darstellung. Es ersetzt keine Montagezeichnung.

OG 1

EG

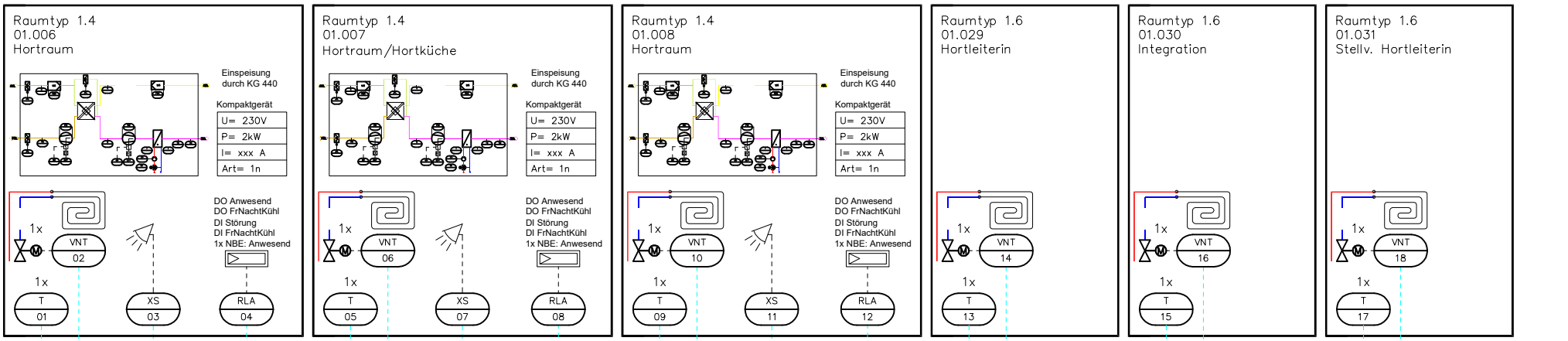

| | | |

Gebäudeautomation
DIN EN ISO 16484-3: 2005-12
GA-Funktionsliste

1) Dauerbefehl: z.B. 0,I,II=2 BA
Impulsbefehl: z.B. 0,I,II=3 BA
Stellbefehl: z.B. Zu-0-Auf=2 BA
Pulsweitenmod.=1 BA

2) aktiv oder passiv

3) Nur gemeinsame, kommunikative Datenpunkte von Fremdsystemen für interoperable Funktionen

4) Pro Eingangs-Benutzeradresse zum a) Zusammenfassen, b) Verzögern und c) Unterdrücken von Meldungen

5) Pro Ausgangs-Benutzeradresse

6) Stellausgabe: z.B. 3-Punkt = 2 x 2-Punkt

7) Pro Eingangs-Benutzeradresse

8) z.B. Gerätestatus, Zeitschalttabelle, Sicherheitspkt., Regler, Datei (EN ISO 16484-5)

9) Falls erforderlich sind bei gemeinsamen (shared) Datenpunkten die Funktionen im Client mit "A" und die im Server mit "B" zu kennzeichnen (siehe BIBBs)

Titel: Grundschule

ASP: ASP 12
OG1, 01.118 Elt-UV

Gewerk: KG 489
Raumregelung

Anlage: Oxxx
Raumzone im EG

lfd. Nr.	Datenpunkt	Abschnitt	Ein- / Ausgabefunktionen: Physikalisch					Ein- / Ausgabefunktionen: Gemeinsam 3)9)					Verarbeitungsfunktionen: Überwachen						Verarbeitungsfunktionen: Steuern					Verarbeitungsfunktionen: Regeln								Verarbeitungsfunktionen: Rechnen / Optimieren												Management Funktionen				Bedien-Funktionen				ANMERKUNG
			1					2					3						4					5								6												7				8				9
		Spalte	1	2	3	4	5	1	2	3	4	5	1	2	3	4	5	6	1	2	3	4	5	1	2	3	4	5	6	7	8	1	2	3	4	5	6	7	8	9	10	11	12	13	1	2	3	4	1	2	3	4	Bemerkung
1	01-T-Raumtemp. Fühler, Anzeige, Regeln						1						2	2											1																		5	1	1	1		5	1		
2	02-VNT-Ventilantrieb stetig			1									2	2			1			1																1						5	1	7	7		5	2		
3	03-XS-Präsenzmelder				1											1		1	1			1													1							1	3	1	1		1	1		
4	04-RLA-RLT autarke Regelung		2		2								1	1	1	3	3	2		1	1		1			1	2			2		1	1	1	2									6	11	4	4		6	4		
5	05-T-Raumtemp. Fühler, Anzeige, Regeln						1						2	2											1																		5	1	1	1		5	1		
6	06-VNT-Ventilantrieb stetig			1									2	2			1			1																1						5	1	7	7		5	2		
7	07-XS-Präsenzmelder				1											1		1	1			1													1							1	3	1	1		1	1		
8	08-RLA-RLT autarke Regelung		2		2								1	1	1	3	3	2		1	1		1			1	2			2		1	1	1	2									6	11	4	4		6	4		
9	09-T-Raumtemp. Fühler, Anzeige, Regeln						1						2	2											1																		5	1	1	1		5	1		
10	10-VNT-Ventilantrieb stetig			1									2	2			1			1																1						5	1	7	7		5	2		
11	11-XS-Präsenzmelder				1											1		1	1			1													1							1	3	1	1		1	1		
12	12-RLA-RLT autarke Regelung		2		2								1	1	1	3	3	2		1	1		1			1	2			2		1	1	1	2									6	11	4	4		6	4		
13	13-T-Raumtemp. Fühler, Anzeige, Regeln						1						2	2											1																		5	1	1	1		5	1		
14	14-VNT-Ventilantrieb stetig			1									2	2			1			1																1						5	1	7	7		5	2		
15	15-T-Raumtemp. Fühler, Anzeige, Regeln						1						2	2											1																		5	1	1	1		5	1		
16	16-VNT-Ventilantrieb stetig			1									2	2			1			1																1						5	1	7	7		5	2		
17	17-T-Raumtemp. Fühler, Anzeige, Regeln						1						2	2											1																		5	1	1	1		5	1		
18	18-VNT-Ventilantrieb stetig			1									2	2			1			1																1						5	1	7	7		5	2		
	Übertrag		6	6	9		6						27	27	3	12	15	9	3	9	3	3	3		6	3	6			6		3	3	6	6	6								81	54	63	63		81	33		

c				Datum:	30.01.2025			Projekt:	Gewerk:	Schaltschrank:
b				Ersteller:	—			Grundschule Tauchaer Str.	KG 489	ASP 12
a				Geprüft:				Tauchaer Str. 188	Raumregelung	Grundschule
	Änderungen	Datum	Name	Norm:		Ersatz für:	Dateiname: 01122845	ASP: ASP 12	04349 Leipzig	Anlage: Oxxx Raumzone im EG

= 028080112_EZR_Oxxx_
+

Zeichnungsnummer: 1.3.9.1.1

Seite: 2/ 5
Zähler: 78

Gebäudeautomation
DIN EN ISO 16484-3: 2005-12
GA-Funktionsliste

1) Dauerbefehl: z.B. 0,I,II=2 BA
Impulsbefehl: z.B. 0,I,II=3 BA
Stellbefehl: z.B. Zu-0-Auf=2 BA
Pulsweitenmod.=1 BA

2) aktiv oder passiv

3) Nur gemeinsame, kommunikative Datenpunkte von Fremdsystemen für interoperable Funktionen

4) Pro Eingangs-Benutzeradresse zum a) Zusammenfassen, b) Verzögern und c) Unterdrücken von Meldungen

5) Pro Ausgangs-Benutzeradresse

6) Stellausgabe: z.B. 3-Punkt = 2 x 2-Punkt

7) Pro Eingangs-Benutzeradresse

8) z.B. Gerätestatus, Zeitschalttabelle, Sicherheitspkt., Regler, Datei (EN ISO 16484-5)

9) Falls erforderlich sind bei gemeinsamen (shared) Datenpunkten die Funktionen im Client mit "A" und die im Server mit "B" zu kennzeichnen (siehe BIBBs)

Titel: Grundschule

ASP: ASP 12
OG1, 01.118 Elt-UV

Gewerk: KG 489
Raumregelung

Anlage: 0xxx
Raumzone im EG

lfd. Nr.	Datenpunkt	Abschnitt	Ein- / Ausgabefunktionen: Physikalisch 1					Ein- / Ausgabefunktionen: Gemeinsam 3)9) 2					Verarbeitungsfunktionen: Überwachen 3						Verarbeitungsfunktionen: Steuern 4					Verarbeitungsfunktionen: Regeln 5								Verarbeitungsfunktionen: Rechnen / Optimieren 6													Management Funktionen 7				Bedien-Funktionen 8				9
		Spalte	1	2	3	4	5	1	2	3	4	5	1	2	3	4	5	6	1	2	3	4	5	1	2	3	4	5	6	7	8	1	2	3	4	5	6	7	8	9	10	11	12	13	1	2	3	4	1	2	3	4	Bemerkung
	Übertrag		6	6	9		6						27	27	3	12	15	9	3	9	3	3	3		6	3	6			6		3	3	6	6	6										81	54	63	63		81	33		
19	19-AGR-Grafik / Anlagenbild																															1																				
	Summe		6	6	9		6						27	27	3	12	15	9	3	9	3	3	3		6	3	6			6		3	3	6	6	6										81	54	63	63	1	81	33		

ANMERKUNG

Definition der Funktionen gemäß VDI 3814 Blatt 1 : 2009 (DIN EN ISO 16484-3)
Kennzeichne projektspezifische Beschreibung nicht genormter Funktionen in der Bemerkungsspalte der Datenpunktzeile z.B. mit Zeile Nr., Abschnitt Nr., Spalte Nr., Beiblatt/Beschreibung Nr.

BIBBs = BACnet Interoperability Building Blocks, siehe DIN EN ISO 16484-5

c				Datum:	30.01.2025			Projekt: Grundschule Tauchaer Str. Tauchaer Str. 188 04349 Leipzig	Gewerk: KG 489 Raumregelung	Schaltschrank: ASP 12 Grundschule	= 028080112_EZR_0xxx_
b				Ersteller:	—						+
a				Geprüft:					Anlage: 0xxx Raumzone im EG	Zeichnungsnummer: 1.3.9.1.1	Seite: 3/ 5
	Änderungen	Datum	Name	Norm:		Ersatz für:	Dateiname: 01122845	ASP: ASP 12			Zähler: 79

Raumautomation

Grafik/ Anlagen– bild 34

Regelfunktion WC's:
Umschaltung Volumenstrom nach Zeitschaltprogramm

Regelfunktion Unterrichtsräume:
Volumenstromregelung raumluftqualitätsgeführt über VVR

Anlage:

Dies ist eine rein schematische Darstellung. Es ersetzt keine Montagezeichnung.

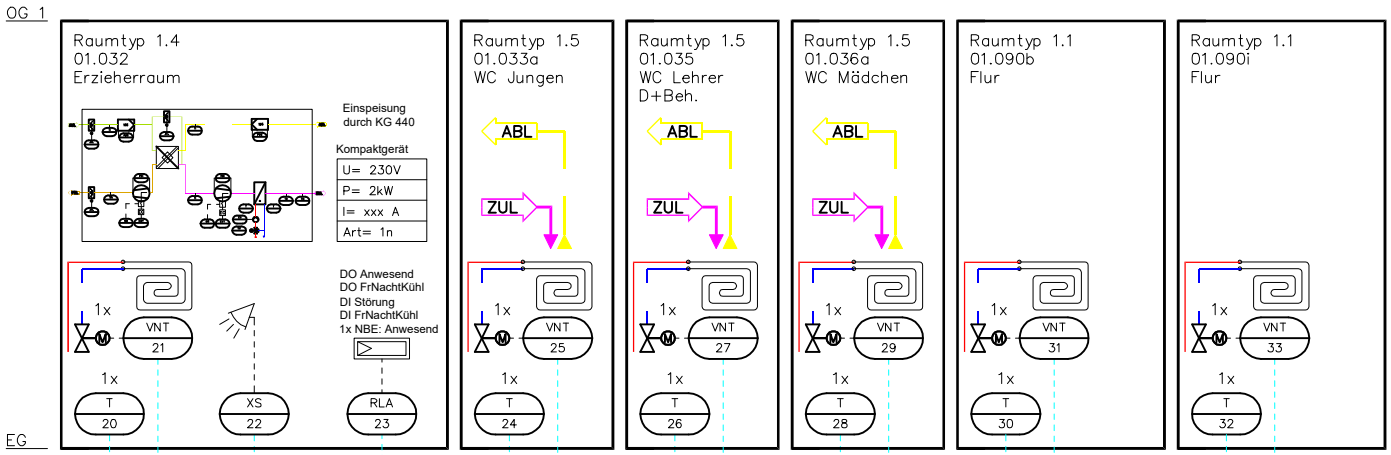

| | | |

Gebäudeautomation
DIN EN ISO 16484-3: 2005-12
GA-Funktionsliste

1) Dauerbefehl: z.B. 0,I,II=2 BA
Impulsbefehl: z.B. 0,I,II=3 BA
Stellbefehl: z.B. Zu-0-Auf=2 BA
Pulsweitenmod.=1 BA

2) aktiv oder passiv

3) Nur gemeinsame, kommunikative Datenpunkte von Fremdsystemen für interoperable Funktionen

4) Pro Eingangs-Benutzeradresse zum a) Zusammenfassen, b) Verzögern und c) Unterdrücken von Meldungen

5) Pro Ausgangs-Benutzeradresse

6) Stellausgabe: z.B. 3-Punkt = 2 x 2-Punkt

7) Pro Eingangs-Benutzeradresse

8) z.B. Gerätestatus, Zeitschalttabelle, Sicherheitspkt., Regler, Datei (EN ISO 16484-5)

9) Falls erforderlich sind bei gemeinsamen (shared) Datenpunkten die Funktionen im Client mit "A" und die im Server mit "B" zu kennzeichnen (siehe BIBBs)

Titel: Grundschule

ASP: ASP 12
OG1, 01.118 Elt-UV

Gewerk: KG 489
Raumregelung

Anlage: 0xxx
Raumzone im EG

lfd. Nr.	Datenpunkt	Abschnitt	Ein- / Ausgabefunktionen: Physikalisch 1					Ein- / Ausgabefunktionen: Gemeinsam 3)9) 2					Verarbeitungsfunktionen: Überwachen 3						Verarbeitungsfunktionen: Steuern 4					Verarbeitungsfunktionen: Regeln 5								Verarbeitungsfunktionen: Rechnen / Optimieren 6												Management Funktionen 7				Bedien-Funktionen 8				9
		Spalte	1	2	3	4	5	1	2	3	4	5	1	2	3	4	5	6	1	2	3	4	5	1	2	3	4	5	6	7	8	1	2	3	4	5	6	7	8	9	10	11	12	13	1	2	3	4	1	2	3	4	Bemerkung
		Binäre Ausgabe Schalten/Stellen 1)	Analoge Ausgabe Stellen	Binäre Eingabe Melden	Binäre Eingabe Zählen	Analoge Eingabe Messen 2)	Binärer Ausgabewert, Schalten	Analoger Ausgabewert, Stellen/Sollwert	Binärer Eingabewert, Zustand	Zählwerteingabe	Analoger Eingabewert, Messen	Grenzwert fest	Grenzwert gleitend	Betriebsstundenerfassung	Ereigniszählung	Befehlsausführkontrolle	Meldungsbearbeitung 4)	Anlagensteuerung	Motorsteuerung	Umschaltung 5)	Folgesteuerung 5)	Sicherheits-/Frostschutzsteuerung	P Regelung	PI / PID Regelung	Sollwertführung / -kennlinie	Stellausgabe stetig	Stellausgabe 2-Punkt 6)	Stellausgabe Pulsweitenmodulation	Begrenzung Sollwert/Stellgröße	Parameterumschaltung	h,x geführte Strategie 7)	Arithmetische Berechnung 7)	Ereignisabhängiges Schalten	Zeitabhängiges Schalten	Gleitendes Ein-/Ausschalten	Zyklisches Schalten	Nachtkühlbetrieb	Gebäudetemperaturbegrenzung	Energierückgewinnung 7)	Netzersatzbetrieb	Netzwiederkehrprogramm	Höchstlastbegrenzung	Tarifabhängiges Schalten	Ein-Ausgabe Objekttyp 9)	Komplexer Objekttyp 8) 9)	Ereignis Langzeitspeicherung	Historisierung in Datenbank	Grafik / Anlagenbild	Dynamische Einblendung	Ereignis-Anweisungstext	Nachricht an externe Stelle	
1	20-T-Raumtemp. Fühler, Anzeige, Regeln					1						2	2											1																		5	1	1	1		5	1		
2	21-VNT-Ventilantrieb stetig		1									2	2			1			1																1						5	1	7	7		5	2		
3	22-XS-Präsenzmelder			1											1		1	1			1											1									1	3	1	1		1	1		
4	23-RLA-RLT autarke Regelung	2		2								1	1	1	3	3	2		1	1		1			1	2			2		1	1	1	2										6	11	4	4		6	4		
5	24-T-Raumtemp. Fühler, Anzeige, Regeln					1						2	2											1																		5	1	1	1		5	1		
6	25-VNT-Ventilantrieb stetig		1									2	2			1			1																1						5	1	7	7		5	2		
7	26-T-Raumtemp. Fühler, Anzeige, Regeln					1						2	2											1																		5	1	1	1		5	1		
8	27-VNT-Ventilantrieb stetig		1									2	2			1			1																1						5	1	7	7		5	2		
9	28-T-Raumtemp. Fühler, Anzeige, Regeln					1						2	2											1																		5	1	1	1		5	1		
10	29-VNT-Ventilantrieb stetig		1									2	2			1			1																1						5	1	7	7		5	2		
11	30-T-Raumtemp. Fühler, Anzeige, Regeln					1						2	2											1																		5	1	1	1		5	1		
12	31-VNT-Ventilantrieb stetig		1									2	2			1			1																1						5	1	7	7		5	2		
13	32-T-Raumtemp. Fühler, Anzeige, Regeln					1						2	2											1																		5	1	1	1		5	1		
14	33-VNT-Ventilantrieb stetig		1									2	2			1			1																1						5	1	7	7		5	2		
15	34-AGR-Grafik / Anlagenbild																																															1				
	Summe		2	6	3		6						25	25	1	4	9	3	1	7	1	1	1		6	1	2			2		1	1	2	2	6								67	26	53	53	1	67	23		

ANMERKUNG

Definition der Funktionen gemäß VDI 3814 Blatt 1 : 2009 (DIN EN ISO 16484-3)
Kennzeichne projektspezifische Beschreibung nicht genormter Funktionen in der Bemerkungsspalte der Datenpunktzeile z.B. mit Zeile Nr., Abschnitt Nr., Spalte Nr., Beiblatt/Beschreibung Nr.

BIBBs = BACnet Interoperability Building Blocks, siehe DIN EN ISO 16484-5

c				Datum:	30.01.2025			Projekt:	Gewerk:	Schaltschrank:	= 028080112_EZR_0xxx_				
b				Ersteller:	—			Grundschule Tauchaer Str.	KG 489	ASP 12	+				
a				Geprüft:				Tauchaer Str. 188	Raumregelung	Grundschule					
	Änderungen	Datum	Name	Norm:		Ersatz für:	Dateiname: 01122860	ASP: ASP 12	04349 Leipzig	Anlage: 0xxx Raumzone im EG	Zeichnungsnummer: 1.3.9.1.2		Seite: 5/ 5		Zähler: 81

Raumautomation

Grafik/ Anlagen- bild 19

Regelfunktion WC's:
Umschaltung Volumenstrom nach Zeitschaltprogramm

Regelfunktion Unterrichtsräume:
Volumenstromregelung raumluftqualitätsgeführt über VVR

Anlage:

Dies ist eine rein schematische Darstellung. Es ersetzt keine Montagezeichnung.

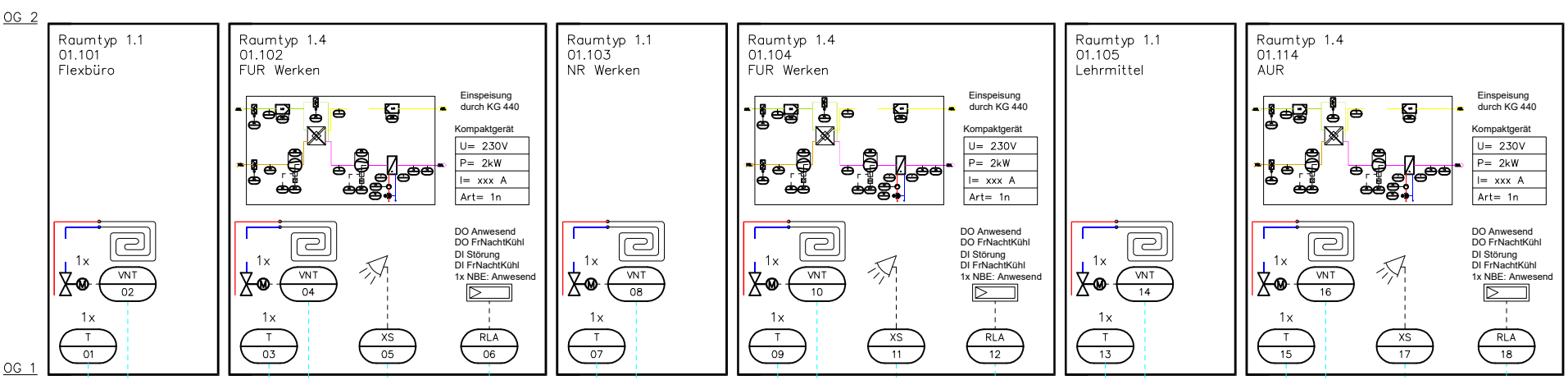

| | | |

Gebäudeautomation
DIN EN ISO 16484-3: 2005-12
GA-Funktionsliste

1) Dauerbefehl: z.B. 0,I,II=2 BA
Impulsbefehl: z.B. 0,I,II=3 BA
Stellbefehl: z.B. Zu-0-Auf=2 BA
Pulsweitenmod.=1 BA

2) aktiv oder passiv

3) Nur gemeinsame, kommunikative Datenpunkte von Fremdsystemen für interoperable Funktionen

4) Pro Eingangs-Benutzeradresse zum a) Zusammenfassen, b) Verzögern und c) Unterdrücken von Meldungen

5) Pro Ausgangs-Benutzeradresse

6) Stellausgabe: z.B. 3-Punkt = 2 x 2-Punkt

7) Pro Eingangs-Benutzeradresse

8) z.B. Gerätestatus, Zeitschalttabelle, Sicherheitspkt., Regler, Datei (EN ISO 16484-5)

9) Falls erforderlich sind bei gemeinsamen (shared) Datenpunkten die Funktionen im Client mit "A" und die im Server mit "B" zu kennzeichnen (siehe BIBBs)

Titel: Grundschule

ASP: ASP 12
OG1, 01.118 Elt-UV

Gewerk: KG 489
Raumregelung

Anlage: 1xxx
Raumzone im OG 1

lfd. Nr.	Datenpunkt	Abschnitt	Ein- / Ausgabefunktionen: Physikalisch 1					Ein- / Ausgabefunktionen: Gemeinsam 3)9) 2					Verarbeitungsfunktionen: Überwachen 3						Verarbeitungsfunktionen: Steuern 4					Verarbeitungsfunktionen: Regeln 5								Verarbeitungsfunktionen: Rechnen / Optimieren 6												Management Funktionen 7				Bedien-Funktionen 8				9
		Spalte	1	2	3	4	5	1	2	3	4	5	1	2	3	4	5	6	1	2	3	4	5	1	2	3	4	5	6	7	8	1	2	3	4	5	6	7	8	9	10	11	12	13	1	2	3	4	1	2	3	4	Bemerkung
1	01-T-Raumtemp. Fühler, Anzeige, Regeln						1						2	2											1																	5	1	1	1		5	1		
2	02-VNT-Ventilantrieb stetig			1									2	2			1			1																					5	1	7	7		5	2		
3	03-T-Raumtemp. Fühler, Anzeige, Regeln						1						2	2											1																	5	1	1	1		5	1		
4	04-VNT-Ventilantrieb stetig			1									2	2			1			1																					5	1	7	7		5	2		
5	05-XS-Präsenzmelder				1											1		1	1			1																			1	3	1	1		1	1		
6	06-RLA-RLT autarke Regelung		2		2								1	1	1	3	3	2		1	1		1			1	2			2		1	1	1	2										6	11	4	4		6	4		
7	07-T-Raumtemp. Fühler, Anzeige, Regeln						1						2	2											1																	5	1	1	1		5	1		
8	08-VNT-Ventilantrieb stetig			1									2	2			1			1																					5	1	7	7		5	2		
9	09-T-Raumtemp. Fühler, Anzeige, Regeln						1						2	2											1																	5	1	1	1		5	1		
10	10-VNT-Ventilantrieb stetig			1									2	2			1			1																					5	1	7	7		5	2		
11	11-XS-Präsenzmelder				1											1		1	1			1																			1	3	1	1		1	1		
12	12-RLA-RLT autarke Regelung		2		2								1	1	1	3	3	2		1	1		1			1	2			2		1	1	1	2										6	11	4	4		6	4		
13	13-T-Raumtemp. Fühler, Anzeige, Regeln						1						2	2											1																	5	1	1	1		5	1		
14	14-VNT-Ventilantrieb stetig			1									2	2			1			1																					5	1	7	7		5	2		
15	15-T-Raumtemp. Fühler, Anzeige, Regeln						1						2	2											1																	5	1	1	1		5	1		
16	16-VNT-Ventilantrieb stetig			1									2	2			1			1																					5	1	7	7		5	2		
17	17-XS-Präsenzmelder				1											1		1	1			1																			1	3	1	1		1	1		
18	18-RLA-RLT autarke Regelung		2		2								1	1	1	3	3	2		1	1		1			1	2			2		1	1	1	2										6	11	4	4		6	4		
	Übertrag		6	6	9		6						27	27	3	12	15	9	3	9	3	3	3		6	3	6			6		3	3	6	6	6									81	54	63	63		81	33		

ANMERKUNG

Definition der Funktionen gemäß VDI 3814 Blatt 1 : 2009 (DIN EN ISO 16484-3)
Kennzeichne projektspezifische Beschreibung nicht genormter Funktionen in der Bemerkungsspalte der Datenpunktzeile z.B. mit Zeile Nr., Abschnitt Nr., Spalte Nr., Beiblatt/Beschreibung Nr.

BIBBs = BACnet Interoperability Building Blocks, siehe DIN EN ISO 16484-5

| | | | | | | | | | | | | | | | | | | |

Gebäudeautomation
DIN EN ISO 16484-3: 2005-12
GA-Funktionsliste

1) Dauerbefehl: z.B. 0,I,II=2 BA
Impulsbefehl: z.B. 0,I,II=3 BA
Stellbefehl: z.B. Zu-0-Auf=2 BA
Pulsweitenmod.=1 BA

2) aktiv oder passiv

3) Nur gemeinsame, kommunikative Datenpunkte von Fremdsystemen für interoperable Funktionen

4) Pro Eingangs-Benutzeradresse zum a) Zusammenfassen, b) Verzögern und c) Unterdrücken von Meldungen

5) Pro Ausgangs-Benutzeradresse

6) Stellausgabe: z.B. 3-Punkt = 2 x 2-Punkt

7) Pro Eingangs-Benutzeradresse

8) z.B. Gerätestatus, Zeitschalttabelle, Sicherheitspkt., Regler, Datei (EN ISO 16484-5)

9) Falls erforderlich sind bei gemeinsamen (shared) Datenpunkten die Funktionen im Client mit "A" und die im Server mit "B" zu kennzeichnen (siehe BIBBs)

Titel: Grundschule

ASP: ASP 12
OG1, 01.118 Elt-UV

Gewerk: KG 489
Raumregelung

Anlage: 1xxx
Raumzone im OG 1

lfd. Nr.	Datenpunkt	Abschnitt	Ein- / Ausgabefunktionen: Physikalisch 1					Ein- / Ausgabefunktionen: Gemeinsam 3)9) 2					Verarbeitungsfunktionen: Überwachen 3						Verarbeitungsfunktionen: Steuern 4					Verarbeitungsfunktionen: Regeln 5								Verarbeitungsfunktionen: Rechnen / Optimieren 6													Management Funktionen 7				Bedien-Funktionen 8				9
		Spalte	1	2	3	4	5	1	2	3	4	5	1	2	3	4	5	6	1	2	3	4	5	1	2	3	4	5	6	7	8	1	2	3	4	5	6	7	8	9	10	11	12	13	1	2	3	4	1	2	3	4	Bemerkung
	Übertrag		6	6	9		6						27	27	3	12	15	9	3	9	3	3	3		6	3	6			6		3	3	6	6	6										81	54	63	63		81	33		
19	19-AGR-Grafik / Anlagenbild																															1																	1				
	Summe		6	6	9		6						27	27	3	12	15	9	3	9	3	3	3		6	3	6			6		3	3	6	6	6										81	54	63	63	1	81	33		

ANMERKUNG

Definition der Funktionen gemäß VDI 3814 Blatt 1 : 2009 (DIN EN ISO 16484-3)
Kennzeichne projektspezifische Beschreibung nicht genormter Funktionen in der Bemerkungsspalte der Datenpunktzeile z.B. mit Zeile Nr., Abschnitt Nr., Spalte Nr., Beiblatt/Beschreibung Nr.

BIBBs = BACnet Interoperability Building Blocks, siehe DIN EN ISO 16484-5

| | | | | | | | | | | | | | | | | | | |

Raumautomation

Grafik/ Anlagen– bild 34

Regelfunktion WC's:
Umschaltung Volumenstrom nach Zeitschaltprogramm

Regelfunktion Unterrichtsräume:
Volumenstromregelung raumluftqualitätsgeführt über VVR

Anlage:

Dies ist eine rein schematische Darstellung. Es ersetzt keine Montagezeichnung.

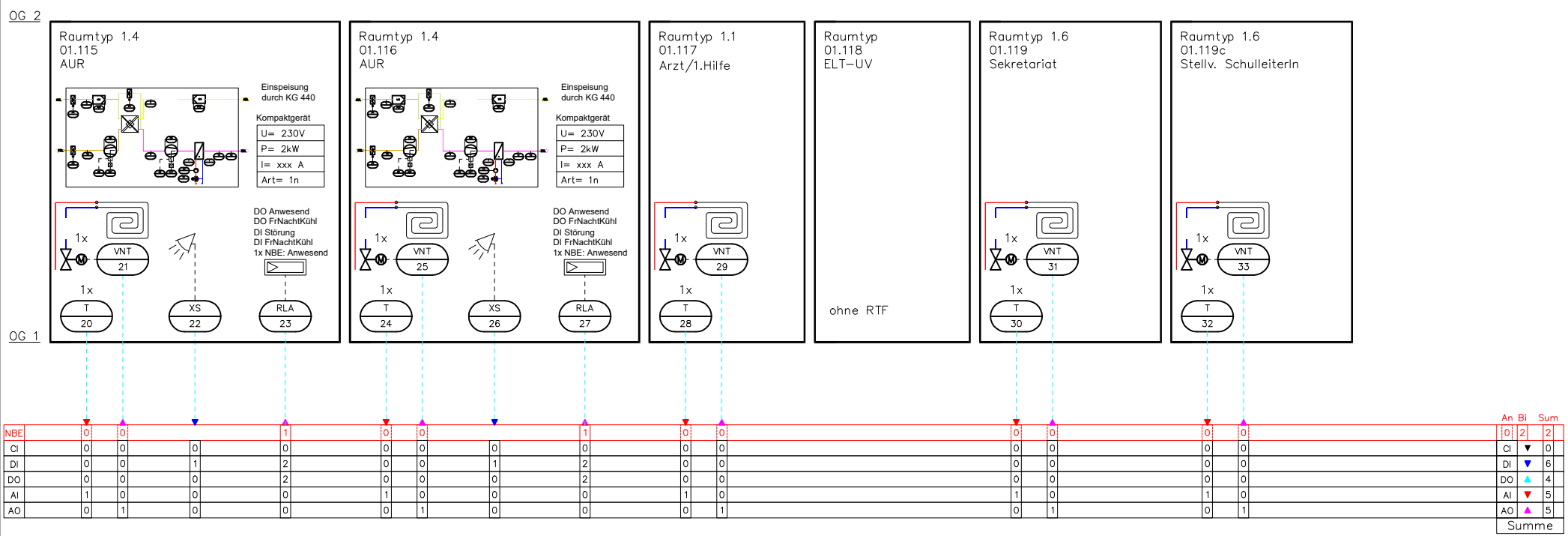

| | | |

Gebäudeautomation
DIN EN ISO 16484-3: 2005-12
GA-Funktionsliste

1) Dauerbefehl: z.B. 0,I,II=2 BA
Impulsbefehl: z.B. 0,I,II=3 BA
Stellbefehl: z.B. Zu-0-Auf=2 BA
Pulsweitenmod.=1 BA

2) aktiv oder passiv

3) Nur gemeinsame, kommunikative Datenpunkte von Fremdsystemen für interoperable Funktionen

4) Pro Eingangs-Benutzeradresse zum a) Zusammenfassen, b) Verzögern und c) Unterdrücken von Meldungen

5) Pro Ausgangs-Benutzeradresse

6) Stellausgabe: z.B. 3-Punkt = 2 x 2-Punkt

7) Pro Eingangs-Benutzeradresse

8) z.B. Gerätestatus, Zeitschalttabelle, Sicherheitspkt., Regler, Datei (EN ISO 16484-5)

9) Falls erforderlich sind bei gemeinsamen (shared) Datenpunkten die Funktionen im Client mit "A" und die im Server mit "B" zu kennzeichnen (siehe BIBBs)

Titel: Grundschule

ASP: ASP 12
OG1, 01.118 Elt-UV

Gewerk: KG 489
Raumregelung

Anlage: 1xxx
Raumzone im OG 1

lfd. Nr.	Datenpunkt	Abschnitt	Ein- / Ausgabefunktionen: Physikalisch 1					Ein- / Ausgabefunktionen: Gemeinsam 3)9) 2					Verarbeitungsfunktionen: Überwachen 3						Verarbeitungsfunktionen: Steuern 4					Verarbeitungsfunktionen: Regeln 5								Verarbeitungsfunktionen: Rechnen / Optimieren 6												Management Funktionen 7				Bedien-Funktionen 8				9
		Spalte	1	2	3	4	5	1	2	3	4	5	1	2	3	4	5	6	1	2	3	4	5	1	2	3	4	5	6	7	8	1	2	3	4	5	6	7	8	9	10	11	12	13	1	2	3	4	1	2	3	4	Bemerkung
1	20-T-Raumtemp. Fühler, Anzeige, Regeln						1						2	2											1																5	1	1	1		5	1		
2	21-VNT-Ventilantrieb stetig			1									2	2			1			1																				5	1	7	7		5	2		
3	22-XS-Präsenzmelder				1											1		1	1			1																		1	3	1	1		1	1		
4	23-RLA-RLT autarke Regelung		2		2								1	1	1	3	3	2		1	1		1			1	2			2		1	1	1	2										6	11	4	4		6	4		
5	24-T-Raumtemp. Fühler, Anzeige, Regeln						1						2	2											1																5	1	1	1		5	1		
6	25-VNT-Ventilantrieb stetig			1									2	2			1			1																				5	1	7	7		5	2		
7	26-XS-Präsenzmelder				1											1		1	1			1																		1	3	1	1		1	1		
8	27-RLA-RLT autarke Regelung		2		2								1	1	1	3	3	2		1	1		1			1	2			2		1	1	1	2										6	11	4	4		6	4		
9	28-T-Raumtemp. Fühler, Anzeige, Regeln						1						2	2											1																5	1	1	1		5	1		
10	29-VNT-Ventilantrieb stetig			1									2	2			1			1																				5	1	7	7		5	2		
11	30-T-Raumtemp. Fühler, Anzeige, Regeln						1						2	2											1																5	1	1	1		5	1		
12	31-VNT-Ventilantrieb stetig			1									2	2			1			1																				5	1	7	7		5	2		
13	32-T-Raumtemp. Fühler, Anzeige, Regeln						1						2	2											1																5	1	1	1		5	1		
14	33-VNT-Ventilantrieb stetig			1									2	2			1			1																				5	1	7	7		5	2		
15	34-AGR-Grafik / Anlagenbild																																														1				
	Summe		4	5	6		5						22	22	2	8	11	6	2	7	2	2	2		5	2	4			4		2	2	4	4	5									64	38	50	50	1	64	25		

ANMERKUNG

Definition der Funktionen gemäß VDI 3814 Blatt 1 : 2009 (DIN EN ISO 16484-3)
Kennzeichne projektspezifische Beschreibung nicht genormter Funktionen in der Bemerkungsspalte der Datenpunktzeile z.B. mit Zeile Nr., Abschnitt Nr., Spalte Nr., Beiblatt/Beschreibung Nr.

BIBBs = BACnet Interoperability Building Blocks, siehe DIN EN ISO 16484-5

c				Datum:	30.01.2025			Projekt:	Gewerk:	Schaltschrank:	= 028080112_EZR_1xxx_
b				Ersteller:	—			Grundschule Tauchaer Str.	KG 489	ASP 12	+
a				Geprüft:				Tauchaer Str. 188	Raumregelung	Grundschule	
	Änderungen	Datum	Name	Norm:		Ersatz für:	Dateiname: 01122862	ASP: ASP 12	04349 Leipzig	Anlage: 1xxx Raumzone im OG 1	Zeichnungsnummer: 1.3.9.2.2	Seite: 5/ 7 Zähler: 86

Raumautomation

Grafik/ Anlagen- bild
49

Regelfunktion WC's:
Umschaltung Volumenstrom nach Zeitschaltprogramm

Regelfunktion Unterrichtsräume:
Volumenstromregelung raumluftqualitätsgeführt über VVR

Anlage:

Dies ist eine rein schematische Darstellung. Es ersetzt keine Montagezeichnung.

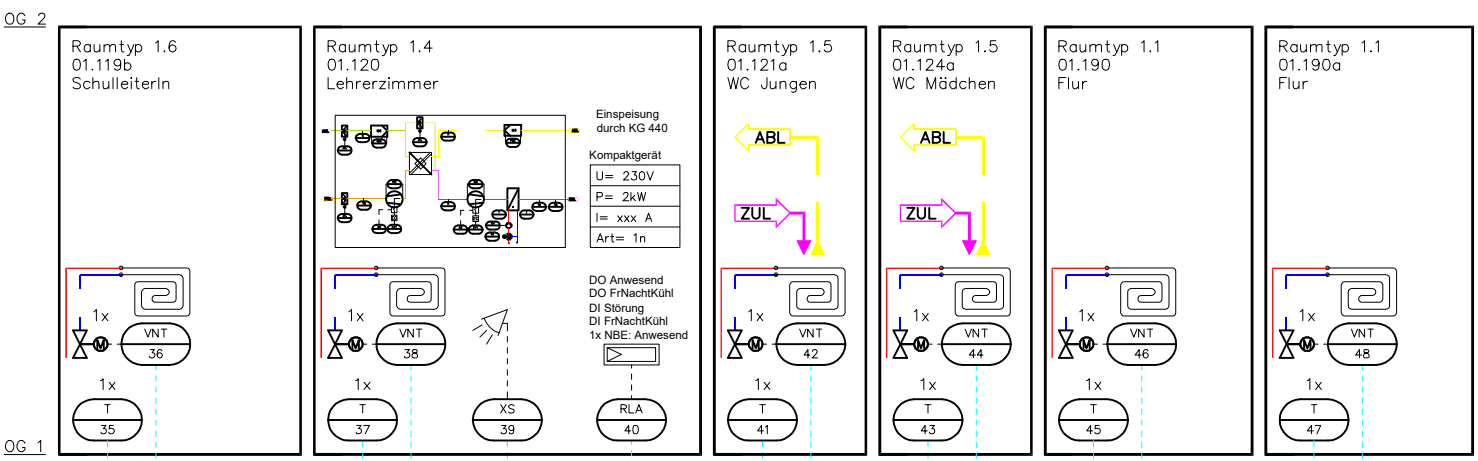

																					An	Bi		Sum
NBE	0	0			0	0			1		0	0			0	0			0	0	0	1		1
CI	0	0			0	0	0		0		0	0			0	0			0	0	CI	▼		0
DI	0	0			0	0	1		2		0	0			0	0			0	0	DI	▼		3
DO	0	0			0	0	0		2		0	0			0	0			0	0	DO	▲		2
AI	1	0			1	0	0		0		1	0			1	0			1	0	AI	▼		6
AO	0	1			0	1	0		0		0	1			0	1			0	1	AO	▲		6
																					Summe			

| | | | | | | | | | | | | | | | | | | |

Gebäudeautomation
DIN EN ISO 16484-3: 2005-12
GA-Funktionsliste

1) Dauerbefehl: z.B. 0,I,II=2 BA
Impulsbefehl: z.B. 0,I,II=3 BA
Stellbefehl: z.B. Zu-0-Auf=2 BA
Pulsweitenmod.=1 BA

2) aktiv oder passiv

3) Nur gemeinsame, kommunikative Datenpunkte von Fremdsystemen für interoperable Funktionen

4) Pro Eingangs-Benutzeradresse zum a) Zusammenfassen, b) Verzögern und c) Unterdrücken von Meldungen

5) Pro Ausgangs-Benutzeradresse

6) Stellausgabe: z.B. 3-Punkt = 2 x 2-Punkt

7) Pro Eingangs-Benutzeradresse

8) z.B. Gerätestatus, Zeitschalttabelle, Sicherheitspkt., Regler, Datei (EN ISO 16484-5)

9) Falls erforderlich sind bei gemeinsamen (shared) Datenpunkten die Funktionen im Client mit "A" und die im Server mit "B" zu kennzeichnen (siehe BIBBs)

Titel: Grundschule

ASP: ASP 12
OG1, 01.118 Elt-UV

Gewerk: KG 489
Raumregelung

Anlage: 1xxx
Raumzone im OG 1

lfd. Nr.	Datenpunkt	Abschnitt	Ein- / Ausgabefunktionen: Physikalisch 1					Ein- / Ausgabefunktionen: Gemeinsam 3)9) 2					Verarbeitungsfunktionen: Überwachen 3						Verarbeitungsfunktionen: Steuern 4					Verarbeitungsfunktionen: Regeln 5								Verarbeitungsfunktionen: Rechnen / Optimieren 6												Management Funktionen 7				Bedien-Funktionen 8				9
		Spalte	1	2	3	4	5	1	2	3	4	5	1	2	3	4	5	6	1	2	3	4	5	1	2	3	4	5	6	7	8	1	2	3	4	5	6	7	8	9	10	11	12	13	1	2	3	4	1	2	3	4	Bemerkung
1	35-T-Raumtemp. Fühler, Anzeige, Regeln						1						2	2											1																5	1	1	1		5	1		
2	36-VNT-Ventilantrieb stetig			1									2	2			1			1																				5	1	7	7		5	2		
3	37-T-Raumtemp. Fühler, Anzeige, Regeln						1						2	2											1																5	1	1	1		5	1		
4	38-VNT-Ventilantrieb stetig			1									2	2			1			1																				5	1	7	7		5	2		
5	39-XS-Präsenzmelder				1											1		1	1			1					1														1	3	1	1		1	1		
6	40-RLA-RLT autarke Regelung		2		2								1	1	1	3	3	2		1	1		1			1	2			2		1	1	1	2										6	11	4	4		6	4		
7	41-T-Raumtemp. Fühler, Anzeige, Regeln						1						2	2											1																5	1	1	1		5	1		
8	42-VNT-Ventilantrieb stetig			1									2	2			1			1																				5	1	7	7		5	2		
9	43-T-Raumtemp. Fühler, Anzeige, Regeln						1						2	2											1																5	1	1	1		5	1		
10	44-VNT-Ventilantrieb stetig			1									2	2			1			1																				5	1	7	7		5	2		
11	45-T-Raumtemp. Fühler, Anzeige, Regeln						1						2	2											1																5	1	1	1		5	1		
12	46-VNT-Ventilantrieb stetig			1									2	2			1			1																				5	1	7	7		5	2		
13	47-T-Raumtemp. Fühler, Anzeige, Regeln						1						2	2											1																5	1	1	1		5	1		
14	48-VNT-Ventilantrieb stetig			1									2	2			1			1																				5	1	7	7		5	2		
15	49-AGR-Grafik / Anlagenbild																																														1				
	Summe		2	6	3		6						25	25	1	4	9	3	1	7	1	1	1		6	1	2			2		1	1	2	2	6									67	26	53	53	1	67	23		

ANMERKUNG

Definition der Funktionen gemäß VDI 3814 Blatt 1 : 2009 (DIN EN ISO 16484-3)
Kennzeichne projektspezifische Beschreibung nicht genormter Funktionen in der Bemerkungsspalte der Datenpunktzeile z.B. mit Zeile Nr., Abschnitt Nr., Spalte Nr., Beiblatt/Beschreibung Nr.

BIBBs = BACnet Interoperability Building Blocks, siehe DIN EN ISO 16484-5

c				Datum:	30.01.2025			Projekt: Grundschule Tauchaer Str. Tauchaer Str. 188 04349 Leipzig	Gewerk: KG 489 Raumregelung	Schaltschrank: ASP 12 Grundschule	= 028080112_EZR_1xxx_
b				Ersteller:	—						+
a				Geprüft:					Anlage: 1xxx Raumzone im OG 1	Zeichnungsnummer: 1.3.9.2.3	Seite: 7/ 7
	Änderungen	Datum	Name	Norm:		Ersatz für:	Dateiname: 01122863	ASP: ASP 12			Zähler: 88

Deckblatt

ASP 21

OG2, 01.208 Elt-UV

c				Datum:	30.01.2025			Projekt:				=	
b				Ersteller:				Grundschule Tauchaer Str.				+	
a				Geprüft:				Tauchaer Str. 188			Zeichnungsnummer:	Seite:	1/ 2
	Änderungen	Datum	Name	Norm:		Ersatz für:	Dateiname: Coversheet.Dwg ASP: ASP 21	04349 Leipzig				Zähler:	89

Gebäudeautomation
DIN EN ISO 16484-3: 2005-12
GA-Funktionsliste

1) Dauerbefehl: z.B. 0,I,II=2 BA
Impulsbefehl: z.B. 0,I,II=3 BA
Stellbefehl: z.B. Zu-0-Auf=2 BA
Pulsweitenmod.=1 BA

2) aktiv oder passiv

3) Nur gemeinsame, kommunikative Datenpunkte von Fremdsystemen für interoperable Funktionen

4) Pro Eingangs-Benutzeradresse zum a) Zusammenfassen, b) Verzögern und c) Unterdrücken von Meldungen

5) Pro Ausgangs-Benutzeradresse

6) Stellausgabe: z.B. 3-Punkt = 2 x 2-Punkt

7) Pro Eingangs-Benutzeradresse

8) z.B. Gerätestatus, Zeitschalttabelle, Sicherheitspkt., Regler, Datei (EN ISO 16484-5)

9) Falls erforderlich sind bei gemeinsamen (shared) Datenpunkten die Funktionen im Client mit "A" und die im Server mit "B" zu kennzeichnen (siehe BIBBs)

Titel: Grundschule

ASP: ASP 21
OG2, 01.208 Elt-UV

lfd. Nr.	Datenpunkt	Abschnitt	Ein- / Ausgabefunktionen: Physikalisch 1					Ein- / Ausgabefunktionen: Gemeinsam 3)9) 2					Verarbeitungsfunktionen: Überwachen 3						Verarbeitungsfunktionen: Steuern 4					Verarbeitungsfunktionen: Regeln 5								Verarbeitungsfunktionen: Rechnen / Optimieren 6												Management Funktionen 7				Bedien-Funktionen 8				9
		Spalte	1	2	3	4	5	1	2	3	4	5	1	2	3	4	5	6	1	2	3	4	5	1	2	3	4	5	6	7	8	1	2	3	4	5	6	7	8	9	10	11	12	13	1	2	3	4	1	2	3	4	Bemerkung
	KG 410 Abwasser-, Wasser-, Gasanlagen																																																		
	KG 420 Wärmeversorgungsanlagen																																																		
	KG 430 Raumlufttechnische Anlagen		1	1	9					2			2		1	1	1	7		1		4	7												1		1								15	11	12	12	1	15	7		
	KG 440 Elektrische Anlagen				1													1																											1	1			1	1			
	KG 450 Kommunikations-, sicherheits- und informationstech				1													1																											1	1			1	1			
	KG 460 Förderanlagen																																																	
	KG 470 Nutzungsspezifische und verfahrenstechnische Anlag																																																	
	KG 480 Gebäude-, und Anlagenautomation		2		6		3						6	6		1		5				1			3	2					1	1		1			1						23	12	4	4	2	23	4		
	KG 489 Raumregelung		12	10	18		10						46	46	6	24	28	18	6	16	6	6	6		10	6	12			12		6	6	12	12	10							142	104	110	110	2	142	60		
	KG 999 Sonstige		1	1	4		2						4	2	1	3	1	3		1		2			1									2		1			1				14	11	13	13	1	14	3		
	Summe		16	12	39		15			2			58	54	8	29	30	35	6	18	6	13	13		14	8	12			12	1	7	6	16	12	12		1		1			196	140	139	139	8	196	74		

ANMERKUNG

Definition der Funktionen gemäß VDI 3814 Blatt 1 : 2009 (DIN EN ISO 16484-3)
Kennzeichne projektspezifische Beschreibung nicht genormter Funktionen in der Bemerkungsspalte der Datenpunktzeile z.B. mit Zeile Nr., Abschnitt Nr., Spalte Nr., Beiblatt/Beschreibung Nr.

BIBBs = BACnet Interoperability Building Blocks, siehe DIN EN ISO 16484-5

| | | | | | | | | | | | | | | | | | | |

Deckblatt

KG 430

Raumlufttechnische Anlagen

c				Datum:	30.01.2025			Projekt:	Gewerk:		=	
b				Ersteller:				Grundschule Tauchaer Str.	KG 430		+	
a				Geprüft:				Tauchaer Str. 188	Raumlufttechnische Anlagen			
	Änderungen	Datum	Name	Norm:		Ersatz für:	Dateiname: Coversheet.Dwg ASP: ASP 21	04349 Leipzig		Zeichnungsnummer:	Seite: 1/ 1	Zähler: 91

Grafik/ Anlagen- bild
09

RLT-Anlage 02 - Abluft WC's

Anlage:

Dies ist eine rein schematische Darstellung. Es ersetzt keine Montagezeichnung.

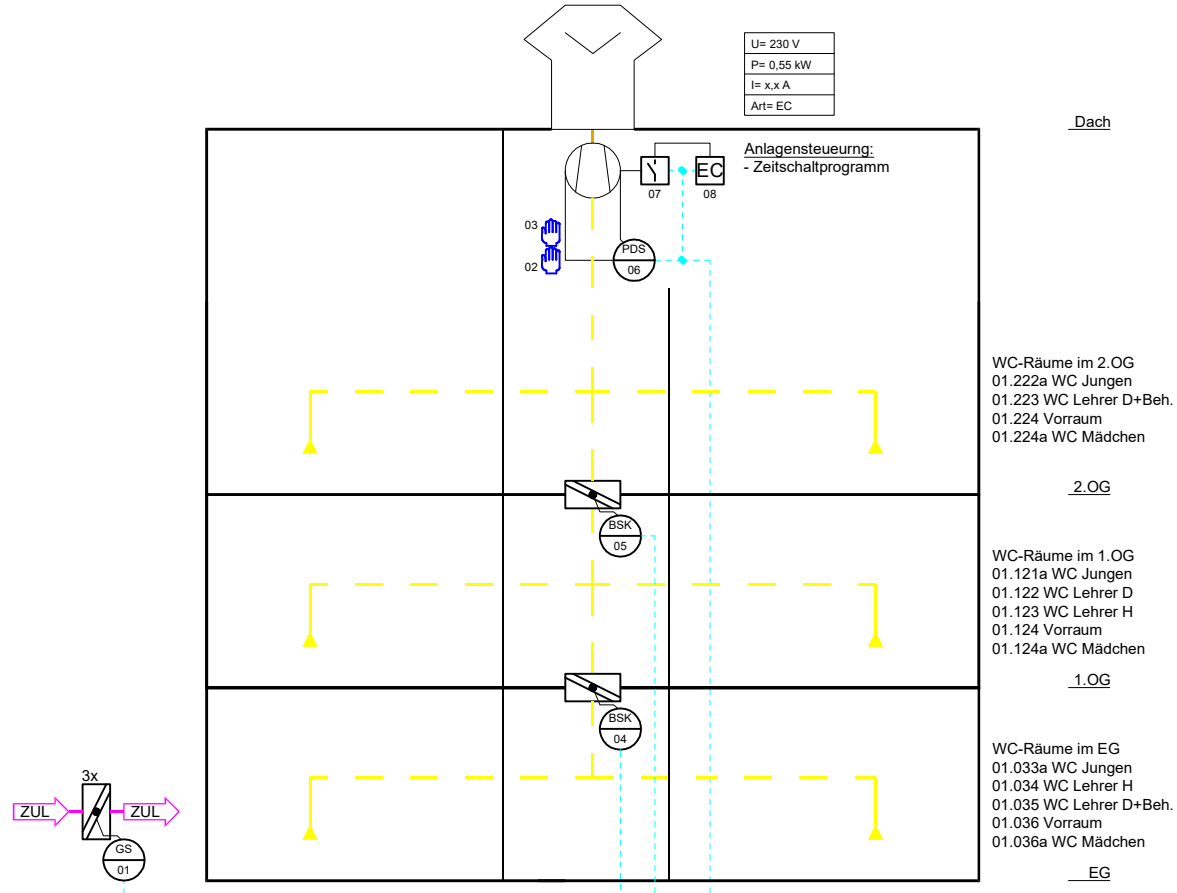

Dach

WC-Räume im 2.OG
01.222a WC Jungen
01.223 WC Lehrer D+Beh.
01.224 Vorraum
01.224a WC Mädchen

2.OG

WC-Räume im 1.OG
01.121a WC Jungen
01.122 WC Lehrer D
01.123 WC Lehrer H
01.124 Vorraum
01.124a WC Mädchen

1.OG

WC-Räume im EG
01.033a WC Jungen
01.034 WC Lehrer H
01.035 WC Lehrer D+Beh.
01.036 Vorraum
01.036a WC Mädchen

EG

													An	Bi	Sum
NBE									1	1			1	1	2
CI	0	0	0	0	0	0	0	0	0	0	0	0	CI	▼	0
DI	3	1	1	1	2	1	0	0	0	0	0	0	DI	▼	9
DO	0	0	0	0	1	0	0	0	0	0	0	0	DO	▲	1
AI	0	0	0	0	0	0	0	0	0	0	0	0	AI	▼	0
AO	0	0	0	0	1	0	0	0	0	0	0	0	AO	▲	1
															Summe

c				Datum:	30.01.2025			Projekt:	Gewerk: KG 430 Raumlufttechnische Anlagen	Schaltschrank: ASP 21 Grundschule	= 028080121_RLT_LA02_
b				Ersteller:				Grundschule Tauchaer Str.			+
a				Geprüft:				Tauchaer Str. 188	Anlage: RLT-02 Abluft WC	Zeichnungsnummer: 1.4.3.1.1	Seite: 1 / 2
	Änderungen	Datum	Name	Norm:		Ersatz für:	Dateiname: 01122797	ASP: ASP 21	04349 Leipzig		Zähler: 92

Gebäudeautomation

DIN EN ISO 16484-3: 2005-12

GA-Funktionsliste

1) Dauerbefehl: z.B. 0,I,II=2 BA
Impulsbefehl: z.B. 0,I,II=3 BA
Stellbefehl: z.B. Zu-0-Auf=2 BA
Pulsweitenmod.=1 BA

2) aktiv oder passiv

3) Nur gemeinsame, kommunikative Datenpunkte von Fremdsystemen für interoperable Funktionen

4) Pro Eingangs-Benutzeradresse zum a) Zusammenfassen, b) Verzögern und c) Unterdrücken von Meldungen

5) Pro Ausgangs-Benutzeradresse

6) Stellausgabe: z.B. 3-Punkt = 2 x 2-Punkt

7) Pro Eingangs-Benutzeradresse

8) z.B. Gerätestatus, Zeitschalttabelle, Sicherheitspkt., Regler, Datei (EN ISO 16484-5)

9) Falls erforderlich sind bei gemeinsamen (shared) Datenpunkten die Funktionen im Client mit "A" und die im Server mit "B" zu kennzeichnen (siehe BIBBs)

Titel: Grundschule

ASP: ASP 21
OG2, 01.208 Elt-UV

Gewerk: KG 430
Raumlufttechnische Anlagen

Anlage: RLT-02
Abluft WC

		Ein- / Ausgabefunktionen										Verarbeitungsfunktionen																														Management Funktionen				Bedien-Funktionen				ANMERKUNG
		Physikalisch					Gemeinsam 3)9)					Überwachen						Steuern					Regeln							Rechnen / Optimieren																							
		Binäre Ausgabe Schalten/Stellen 1)	Analoge Ausgabe Stellen	Binäre Eingabe Melden	Binäre Eingabe Zählen	Analoge Eingabe Messen 2)	Binärer Ausgabewert, Schalten	Analoger Ausgabewert, Stellen/Sollwert	Binärer Eingabewert, Zustand	Zählwerteingabe	Analoger Eingabewert, Messen	Grenzwert fest	Grenzwert gleitend	Betriebsstundenerfassung	Ereigniszählung	Befehlsausführkontrolle	Meldungsbearbeitung 4)	Anlagensteuerung	Motorsteuerung	Umschaltung 5)	Folgesteuerung 5)	Sicherheits-/Frostschutzsteuerung	P Regelung	PI / PID Regelung	Sollwertführung / -kennlinie	Stellausgabe stetig	Stellausgabe 2-Punkt 6)	Stellausgabe Pulsweitenmodulation	Begrenzung Sollwert/Stellgröße	Parameterumschaltung	h,x geführte Strategie 7)	Arithmetische Berechnung 7)	Ereignisabhängiges Schalten	Zeitabhängiges Schalten	Gleitendes Ein-/Ausschalten	Zyklisches Schalten	Nachtkühlbetrieb	Gebäudetemperaturbegrenzung	Energierückgewinnung 7)	Netzersatzbetrieb	Netzwiederkehrprogramm	Höchstlastbegrenzung	Tarifabhängiges Schalten	Ein-Ausgabe Objekttyp 9)	Komplexer Objekttyp 8) 9)	Ereignis Langzeitspeicherung	Historisierung in Datenbank	Grafik / Anlagenbild	Dynamische Einblendung	Ereignis-Anweisungstext	Nachricht an externe Stelle	
lfd. Nr.	Datenpunkt / Abschnitt	1					2					3						4					5							6															7				8				9
	Spalte	1	2	3	4	5	1	2	3	4	5	1	2	3	4	5	6	1	2	3	4	5	1	2	3	4	5	6	7	8	1	2	3	4	5	6	7	8	9	10	11	12	13	1	2	3	4	1	2	3	4	Bemerkung
1	01-GS-Brandschutzklappe, mechanisch, 1 EL			3																		3																						3					3			
2	02-LVB-LVB_AA								1								1																											1	1	1	1		1	1		
3	03-LVB-LVB_BA								1								1																											1	1	1	1		1	1		
4	04-BSK-Brandschutzklappe, mechanisch, 1 EL			1													1				1	1																						1	1	1	1		1	1		
5	05-BSK-Brandschutzklappe, mechanisch, 1 EL			1													1				1	1																						1	1	1	1		1	1		
6	06-PDS-Diff.Druckwächter (Luft), Ventilator			1								2					1				1	1												1										3	2	1	1		3	1		
7	07-REP-Ventilator Rep.Schalter			1													1				1	1																						1	1	1	1		1	1		
8	08-VEN-Ventilator m. EC-Motor	1	1	2										1	1	1	1		1																										4	4	6	6		4	1		
9	09-AGR-Grafik / Anlagenbild																																														1				
	Summe	1	1	9					2			2		1	1	1	7		1		4	7												1										15	11	12	12	1	15	7		

c				Datum:	30.01.2025			Projekt:	Gewerk: KG 430 Raumlufttechnische Anlagen	Schaltschrank: ASP 21 Grundschule	= 028080121_RLT_LA02_
b				Ersteller:				Grundschule Tauchaer Str.			+
a				Geprüft:				Tauchaer Str. 188	Anlage: RLT-02 Abluft WC	Zeichnungsnummer: 1.4.3.1.1	Seite: 2 / 2
	Änderungen	Datum	Name	Norm:		Ersatz für:	Dateiname: 01122797	04349 Leipzig			Zähler: 93
							ASP: ASP 21				

Deckblatt

KG 440

Elektrische Anlagen

c				Datum:	30.01.2025			Projekt:	Gewerk:		=	
b				Ersteller:				Grundschule Tauchaer Str.	KG 440		+	
a				Geprüft:				Tauchaer Str. 188	Elektrische Anlagen			
	Änderungen	Datum	Name	Norm:		Ersatz für:	Dateiname: Coversheet.Dwg ASP: ASP 21	04349 Leipzig		Zeichnungsnummer:	Seite:	1/ 1
											Zähler:	94

02

Grafik/ Anlagen- bild

ASP 21, Signalaustausch zu Nebengewerken

Gewerk/BTA	Überspannung UVs	
Ort der BTA	01.208 Elt-UV	
Bezeichnung der BTA	Überspannung UVs	
Signalfunktion	Sammelstörung	
Signalpriorität	Alarm	

Hinweis:

Sammelstörung

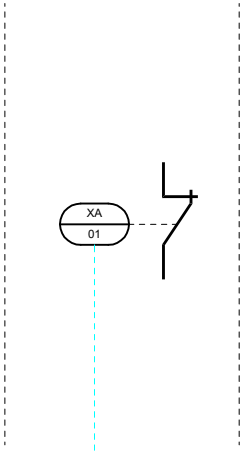

				An	Bi	Sum
NBE				0	0	0
CI		0		CI		0
DI		1		DI		1
DO		0		DO		0
AI		0		AI		0
AO		0		AO		0
				Summe		

Anlage:

Dies ist eine rein schematische Darstellung. Es ersetzt keine Montagezeichnung.

c				Datum:	30.01.2025			Projekt:	Gewerk: KG 440 Elektrische Anlagen	Schaltschrank:	= 028080121_ELT_SIG_
b				Ersteller:				Grundschule Tauchaer Str.			+
a				Geprüft:				Tauchaer Str. 188	Anlage: ELT	Zeichnungsnummer:	Seite: 1 / 2
	Änderungen	Datum	Name	Norm:		Ersatz für:	Dateiname: 01122880 ASP: ASP 21	04349 Leipzig	Signalaustausch zu Nebengewerken	1.4.4.1.1	Zähler: 95

Gebäudeautomation

DIN EN ISO 16484-3: 2005-12

GA-Funktionsliste

1) Dauerbefehl: z.B. 0,I,II=2 BA
Impulsbefehl: z.B. 0,I,II=3 BA
Stellbefehl: z.B. Zu-0-Auf=2 BA
Pulsweitenmod.=1 BA

2) aktiv oder passiv

3) Nur gemeinsame, kommunikative Datenpunkte von Fremdsystemen für interoperable Funktionen

4) Pro Eingangs-Benutzeradresse zum a) Zusammenfassen, b) Verzögern und c) Unterdrücken von Meldungen

5) Pro Ausgangs-Benutzeradresse

6) Stellausgabe: z.B. 3-Punkt = 2 x 2-Punkt

7) Pro Eingangs-Benutzeradresse

8) z.B. Gerätestatus, Zeitschalttabelle, Sicherheitspkt., Regler, Datei (EN ISO 16484-5)

9) Falls erforderlich sind bei gemeinsamen (shared) Datenpunkten die Funktionen im Client mit "A" und die im Server mit "B" zu kennzeichnen (siehe BIBBs)

Titel: **Grundschule**

ASP: **ASP 21**
OG2, 01.208 Elt-UV

Gewerk: **KG 440**
Elektrische Anlagen

Anlage: **ELT**
Signalaustausch zu Nebengewerken

		Ein- / Ausgabefunktionen										Verarbeitungsfunktionen																												Management Funktionen				Bedien-Funktionen				
		Physikalisch					Gemeinsam 3)9)					Überwachen						Steuern					Regeln								Rechnen / Optimieren																		

Deckblatt

KG 450

Kommunikations-, sicherheits- und informationstech

c				Datum:	30.01.2025			Projekt:	Gewerk:		=	
b				Ersteller:				Grundschule Tauchaer Str.	KG 450		+	
a				Geprüft:				Tauchaer Str. 188	Kommunikations-, sicherheits- und informationstech	Zeichnungsnummer:	Seite:	1/ 1
	Änderungen	Datum	Name	Norm:		Ersatz für:	Dateiname: Coversheet.Dwg ASP: ASP 21	04349 Leipzig			Zähler:	97

02

Grafik/ Anlagen- bild

ASP 21, Signalaustausch zu Nebengewerken

Anlage:

Gewerk/BTA	Brandmeldeanlage	
Ort der BTA	BMA-Koppler	
Bezeichnung der BTA	BMA	
Signalfunktion	Abschaltung Brand	
Signalpriorität	Alarm	

Hinweis:

Brandalarm

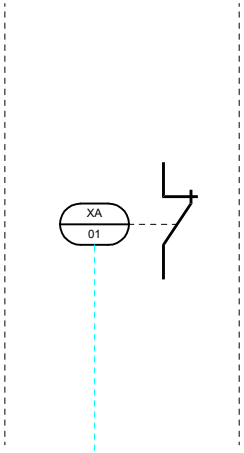

				An	Bi	Sum
NBE				0	0	0
CI		0		CI		0
DI		1		DI		1
DO		0		DO		0
AI		0		AI		0
AO		0		AO		0
				Summe		

Dies ist eine rein schematische Darstellung. Es ersetzt keine Montagezeichnung.

c				Datum:	30.01.2025			Projekt:	Gewerk: KG 450 Kommunikations-, sicherheits- und informationstech	Schaltschrank:	= 028080121_ITT_SIG_
b				Ersteller:				Grundschule Tauchaer Str.			+
a				Geprüft:				Tauchaer Str. 188	Anlage: KSI	Zeichnungsnummer:	Seite: 1 / 2
	Änderungen	Datum	Name	Norm:		Ersatz für:	Dateiname: 01122884 ASP: ASP 21	04349 Leipzig	Signalaustausch zu Nebengewerken	1.4.5.1.1	Zähler: 98

Gebäudeautomation

DIN EN ISO 16484-3: 2005-12

GA-Funktionsliste

1) Dauerbefehl: z.B. 0,I,II=2 BA
Impulsbefehl: z.B. 0,I,II=3 BA
Stellbefehl: z.B. Zu-0-Auf=2 BA
Pulsweitenmod.=1 BA

2) aktiv oder passiv

3) Nur gemeinsame, kommunikative Datenpunkte von Fremdsystemen für interoperable Funktionen

4) Pro Eingangs-Benutzeradresse zum a) Zusammenfassen, b) Verzögern und c) Unterdrücken von Meldungen

5) Pro Ausgangs-Benutzeradresse

6) Stellausgabe: z.B. 3-Punkt = 2 x 2-Punkt

7) Pro Eingangs-Benutzeradresse

8) z.B. Gerätestatus, Zeitschalttabelle, Sicherheitspkt., Regler, Datei (EN ISO 16484-5)

9) Falls erforderlich sind bei gemeinsamen (shared) Datenpunkten die Funktionen im Client mit "A" und die im Server mit "B" zu kennzeichnen (siehe BIBBs)

Titel: **Grundschule**

ASP: **ASP 21**
OG2, 01.208 Elt-UV

Gewerk: **KG 450**
Kommunikations-, sicherheits- und informationstech

Anlage: **KSI**
Signalaustausch zu Nebengewerken

		Ein- / Ausgabefunktionen										Verarbeitungsfunktionen																												Management Funktionen				Bedien-Funktionen				ANMERKUNG
		Physikalisch					Gemeinsam 3)9)					Überwachen						Steuern					Regeln								Rechnen / Optimieren																		

Deckblatt

KG 480

Gebäude-, und Anlagenautomation

c				Datum:	30.01.2025			Projekt:	Gewerk:			=	
b				Ersteller:				Grundschule Tauchaer Str.	KG 480			+	
a				Geprüft:				Tauchaer Str. 188	Gebäude-, und Anlagenautomation		Zeichnungsnummer:	Seite:	1/ 1
	Änderungen	Datum	Name	Norm:		Ersatz für:	Dateiname: Coversheet.Dwg ASP: ASP 21	04349 Leipzig				Zähler:	100

07

Grafik/ Anlagen- bild

ASP 21, Signalaustausch
DDC–Unterstation/Leistungsteil

Einspeisung SV : ohne
Einspeisung AV : 5 kW, 400 V, 10A
Schaltfelder : Leistung/DDC getrennt
Maßbegrenzung : 1 Feld, je Feld (BxHxT) 800 x 1.800 x 400 mm, +200 mm Sockel

Gewerk/BTA	ASP 21 – DDC–Unterstation und Leistungsteil						
Ort der BTA	OG2, 01.208 Elt–UV						
Bezeichnung der BTA	DDC–US	Sicherungen 230 V	Steuerspannung 24 V AC	ÜSS Einspeisung	Phasenüberwachung	Quittiertaster auf DDC–Schrank	
Signalfunktion	Sammelstörmeldung	Sammelstörmeldung	Störung Steuersp.	Störung ÜSS	Störung Einspeisung	Sammelquittierung	
Signalpriorität	Störung	Störung	Störung	Störung	Störung	Wartungsmeldung	

Hinweis:
Softwaremeldung aller Störungen

Hinweis:
Gesamtstörung Leistungsteil

Hinweis:
– örtl. Quittierung
– Fernquittierung

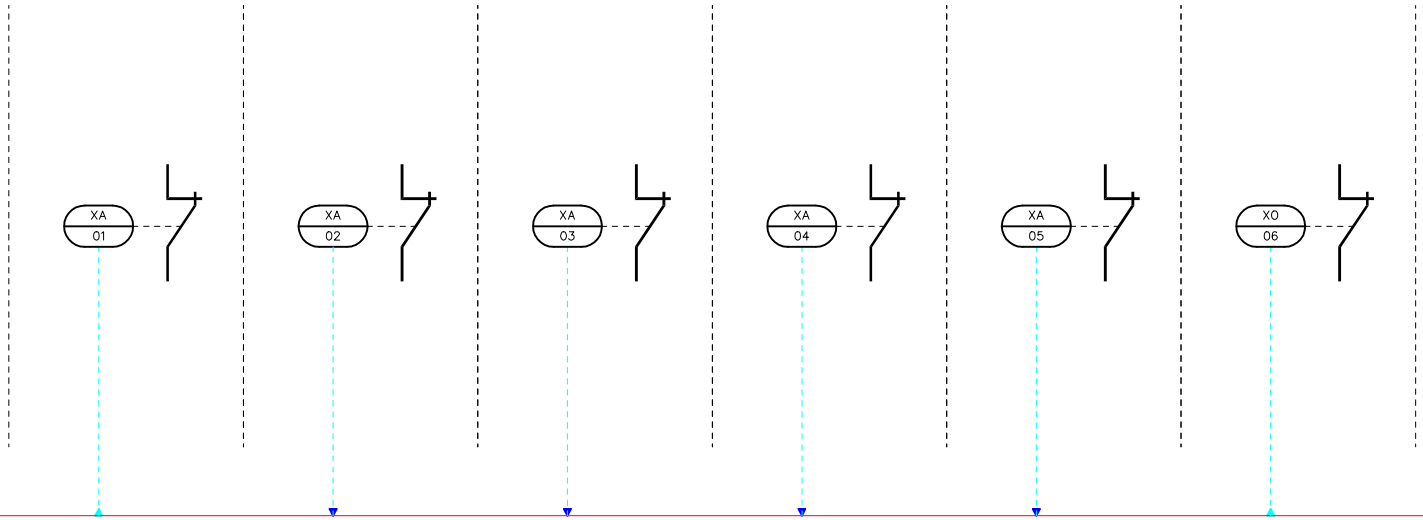

NBE							An	Bi	Sum
							0	0	0
CI	0	0	0	0	0	0	CI ▼	0	
DI	0	1	1	1	1	1	DI ▼	5	
DO	1	0	0	0	0	1	DO ▲	2	
AI	0	0	0	0	0	0	AI ▼	0	
AO	0	0	0	0	0	0	AO ▲	0	
							Summe		

Anlage:

Dies ist eine rein schematische Darstellung. Es ersetzt keine Montagezeichnung.

c				Datum:	30.01.2025			Projekt:	Gewerk: KG 480 Gebäude-, und Anlagenautomation	Schaltschrank:	= 028080121_MSR_SIG_
b				Ersteller:				Grundschule Tauchaer Str.			+
a				Geprüft:				Tauchaer Str. 188	Anlage: GA	Zeichnungsnummer:	Seite: 1/ 2
	Änderungen	Datum	Name	Norm:		Ersatz für:	Dateiname: 01122783 ASP: ASP 21	04349 Leipzig	Signalaustausch DDC–US/Leistungsteil	1.4.8.1.1	Zähler: 101

Gebäudeautomation
DIN EN ISO 16484-3: 2005-12
GA-Funktionsliste

1) Dauerbefehl: z.B. 0,I,II=2 BA
Impulsbefehl: z.B. 0,I,II=3 BA
Stellbefehl: z.B. Zu-0-Auf=2 BA
Pulsweitenmod.=1 BA

2) aktiv oder passiv

3) Nur gemeinsame, kommunikative Datenpunkte von Fremdsystemen für interoperable Funktionen

4) Pro Eingangs-Benutzeradresse zum a) Zusammenfassen, b) Verzögern und c) Unterdrücken von Meldungen

5) Pro Ausgangs-Benutzeradresse

6) Stellausgabe: z.B. 3-Punkt = 2 x 2-Punkt

7) Pro Eingangs-Benutzeradresse

8) z.B. Gerätestatus, Zeitschalttabelle, Sicherheitspkt., Regler, Datei (EN ISO 16484-5)

9) Falls erforderlich sind bei gemeinsamen (shared) Datenpunkten die Funktionen im Client mit "A" und die im Server mit "B" zu kennzeichnen (siehe BIBBs)

Titel: Grundschule

ASP: ASP 21
OG2, 01.208 Elt-UV

Gewerk: KG 480
Gebäude-, und Anlagenautomation

Anlage: GA
Signalaustausch DDC-US/Leistungsteil

lfd. Nr.	Datenpunkt	Abschnitt	Ein- / Ausgabefunktionen: Physikalisch 1					Ein- / Ausgabefunktionen: Gemeinsam 3)9) 2					Verarbeitungsfunktionen: Überwachen 3						Verarbeitungsfunktionen: Steuern 4					Verarbeitungsfunktionen: Regeln 5								Verarbeitungsfunktionen: Rechnen / Optimieren 6													Management Funktionen 7				Bedien-Funktionen 8				9
		Spalte	1	2	3	4	5	1	2	3	4	5	1	2	3	4	5	6	1	2	3	4	5	1	2	3	4	5	6	7	8	1	2	3	4	5	6	7	8	9	10	11	12	13	1	2	3	4	1	2	3	4	Bemerkung
1	01-XA-Störmeldung DDC		1																																									1					1			
2	02-XA-Störmeldung Leistungsteil gesamt				1													1																										1	1				1			
3	03-XA-Störmeldung Steuersp. 24 VAC/DC				1													1																										1	1				1			
4	04-XA-ÜSS Einspeisung				1													1																										1	1				1			
5	05-XA-Störmeldung Einspeisung				1													1																										1	1				1			
6	06-XO-Quittierung		1		1																																						2					2			
7	07-Grafik / Anlagenbild																																														1				
	Summe		2		5													4																										7	4			1	7			

c				Datum:	30.01.2025			Projekt:	Gewerk: KG 480 Gebäude-, und Anlagenautomation	Schaltschrank:	= 028080121_MSR_SIG_
b				Ersteller:				Grundschule Tauchaer Str.			+
a				Geprüft:				Tauchaer Str. 188	Anlage: GA Signalaustausch DDC-US/Leistungsteil	Zeichnungsnummer: 1.4.8.1.1	Seite: 2/ 2
	Änderungen	Datum	Name	Norm:		Ersatz für:	Dateiname: 01122783	ASP: ASP 21	04349 Leipzig		Zähler: 102

04

Grafik/ Anlagen– bild

Kompakt–Wetterstation

Anlage:

Dies ist eine rein schematische Darstellung. Es ersetzt keine Montagezeichnung.

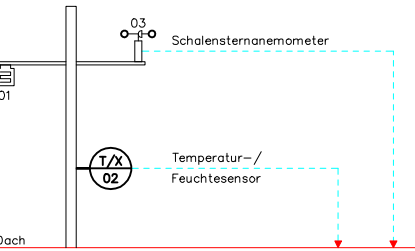

				An	Bi		Sum
NBE				0	0		0
CI	0	0	0	CI	▼		0
DI	1	0	0	DI	▼		1
DO	0	0	0	DO	▲		0
AI	0	2	1	AI	▼		3
AO	0	0	0	AO	▲		0
				Summe			

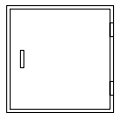

Klemmkasten im Gebäude
unmittelbar nach Gebäudeeintritt
inkl. Überspannungsschutz

c				Datum:	30.01.2025			Projekt:	Gewerk: KG 480 Gebäude-, und Anlagenautomation	Schaltschrank: ASP 21 Grundschule	= 028080121_MSR_WS_
b				Ersteller:	–			Grundschule Tauchaer Str.			+
a				Geprüft:				Tauchaer Str. 188	Anlage: WS Wetterstation	Zeichnungsnummer: 1.4.8.2.1	Seite: 1/ 2
	Änderungen	Datum	Name	Norm:		Ersatz für:	Dateiname: 01122827	ASP: ASP 21	04349 Leipzig		Zähler: 103

Gebäudeautomation
DIN EN ISO 16484-3: 2005-12
GA-Funktionsliste

1) Dauerbefehl: z.B. 0,I,II=2 BA
Impulsbefehl: z.B. 0,I,II=3 BA
Stellbefehl: z.B. Zu-0-Auf=2 BA
Pulsweitenmod.=1 BA
2) aktiv oder passiv
3) Nur gemeinsame, kommunikative Datenpunkte von Fremdsystemen für interoperable Funktionen
4) Pro Eingangs-Benutzeradresse zum a) Zusammenfassen, b) Verzögern und c) Unterdrücken von Meldungen
5) Pro Ausgangs-Benutzeradresse
6) Stellausgabe: z.B. 3-Punkt = 2 x 2-Punkt
7) Pro Eingangs-Benutzeradresse
8) z.B. Gerätestatus, Zeitschalttabelle, Sicherheitspkt., Regler, Datei (EN ISO 16484-5)
9) Falls erforderlich sind bei gemeinsamen (shared) Datenpunkten die Funktionen im Client mit "A" und die im Server mit "B" zu kennzeichnen (siehe BIBBs)

Titel: Grundschule

ASP: ASP 21
OG2, 01.208 Elt-UV

Gewerk: KG 480
Gebäude-, und Anlagenautomation

Anlage: WS
Wetterstation

lfd. Nr.	Datenpunkt	Ein- / Ausgabefunktionen – Physikalisch: Binäre Ausgabe Schalten/Stellen 1)	Analoge Ausgabe Stellen	Binäre Eingabe Melden	Binäre Eingabe Zählen	Analoge Eingabe Messen 2)	Gemeinsam 3)9): Binärer Ausgabewert, Schalten	Analoger Ausagbewert, Stellen/Sollwert	Binärer Eingabewert, Zustand	Zählwerteingabe	Analoger Eingabewert, Messen	Verarbeitungsfunktionen – Überwachen: Grenzwert fest	Grenzwert gleitend	Betriebsstundenerfassung	Ereigniszählung	Befehlsausführkontrolle	Meldungsbearbeitung 4)	Steuern: Anlagensteuerung	Motorsteuerung	Umschaltung 5)	Folgesteuerung 5)	Sicherheits-/Frostschutzsteuerung	Regeln: P Regelung	PI / PID Regelung	Sollwertführung / -kennlinie	Stellausgabe stetig	Stellausgabe 2-Punkt 6)	Stellausgabe Pulsweitenmodulation	Begrenzung Sollwert/Stellgröße	Parameterumschaltung	Rechnen / Optimieren: h,x geführte Strategie 7)	Arithmetische Berechnung 7)	Ereignisabhängiges Schalten	Zeitabhängiges Schalten	Gleitendes Ein-/Ausschalten	Zyklisches Schalten	Nachtkühlbetrieb	Gebäudetemperaturbegrenzung	Energierückgewinnung 7)	Netzersatzbetrieb	Netzwiederkehrprogramm	Höchstlastbegrenzung	Tarifabhängiges Schalten	Management Funktionen: Ein-Ausgabe Objekttyp 9)	Komplexer Objkettyp 8) 9)	Ereignis Langzeitspeicherung	Historisierung in Datenbank	Bedien-Funktionen: Grafik / Anlagenbild	Dynamische Einblendung	Ereignis-Anweisungstext	Nachricht an externe Stelle	ANMERKUNG
	Abschnitt	1					2					3						4					5								6													7				8				9
	Spalte	1	2	3	4	5	1	2	3	4	5	1	2	3	4	5	6	1	2	3	4	5	1	2	3	4	5	6	7	8	1	2	3	4	5	6	7	8	9	10	11	12	13	1	2	3	4	1	2	3	4	Bemerkung
1	01-BE-Regensensor			1											1		1				1												1											1	3	1	1		1	1		
2	02-T/X-Temperatur-/Feuchtesensor					2						4	4											2	2					1	1						1							10	4	2	2		10	2		
3	03-T-Schalensternanemometer					1						2	2											1																				5	1	1	1		5	1		
4	04-Grafik / Anlagenbild																																															1				
	Summe			1		3						6	6		1		1				1			3	2					1	1		1				1							16	8	4	4	1	16	4		

ANMERKUNG

Definition der Funktionen gemäß VDI 3814 Blatt 1 : 2009 (DIN EN ISO 16484-3)
Kennzeichne projektspezifische Beschreibung nicht genormter Funktionen in der Bemerkungsspalte der Datenpunktzeile z.B. mit Zeile Nr., Abschnitt Nr., Spalte Nr., Beiblatt/Beschreibung Nr.

BIBBs = BACnet Interoperability Building Blocks, siehe DIN EN ISO 16484-5

	Änderungen	Datum	Name		
c				Datum:	30.01.2025
b				Ersteller:	–
a				Geprüft:	
				Norm:	

Ersatz für:

Dateiname: 01122827 ASP: ASP 21

Projekt:
Grundschule Tauchaer Str.
Tauchaer Str. 188
04349 Leipzig

Gewerk: KG 480
Gebäude-, und Anlagenautomation

Schaltschrank: ASP 21
Grundschule

= 028080121_MSR_WS_
+

Anlage: WS
Wetterstation

Zeichnungsnummer: 1.4.8.2.1

Seite: 2/ 2
Zähler: 104

Deckblatt

KG 489

Raumregelung

c				Datum:	30.01.2025			Projekt: Grundschule Tauchaer Str. Tauchaer Str. 188 04349 Leipzig	Gewerk: KG 489 Raumregelung		=		
b				Ersteller:							+		
a				Geprüft:						Zeichnungsnummer:		Seite:	1/ 1
	Änderungen	Datum	Name	Norm:		Ersatz für:	Dateiname: Coversheet.Dwg	ASP: ASP 21				Zähler:	105

Grafik/ Anlagen- bild 18

Raumautomation

Regelfunktion WC's:
Umschaltung Volumenstrom nach Zeitschaltprogramm

Regelfunktion Unterrichtsräume:
Volumenstromregelung raumluftqualitätsgeführt über VVR

Anlage:

Dies ist eine rein schematische Darstellung. Es ersetzt keine Montagezeichnung.

Dach

OG 2

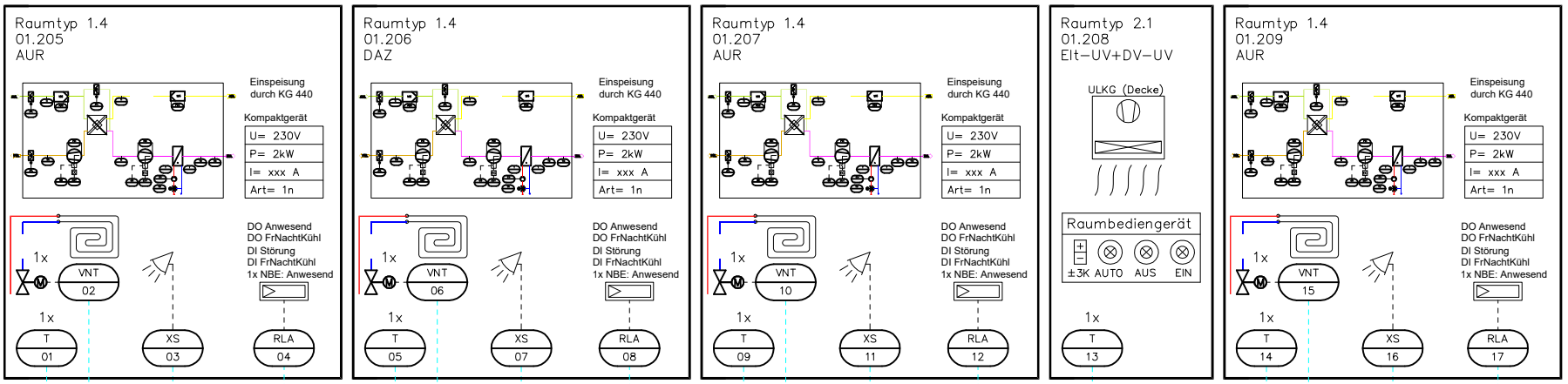

| | | |

Gebäudeautomation
DIN EN ISO 16484-3: 2005-12
GA-Funktionsliste

1) Dauerbefehl: z.B. 0,I,II=2 BA
Impulsbefehl: z.B. 0,I,II=3 BA
Stellbefehl: z.B. Zu-0-Auf=2 BA
Pulsweitenmod.=1 BA

2) aktiv oder passiv

3) Nur gemeinsame, kommunikative Datenpunkte von Fremdsystemen für interoperable Funktionen

4) Pro Eingangs-Benutzeradresse zum a) Zusammenfassen, b) Verzögern und c) Unterdrücken von Meldungen

5) Pro Ausgangs-Benutzeradresse

6) Stellausgabe: z.B. 3-Punkt = 2 x 2-Punkt

7) Pro Eingangs-Benutzeradresse

8) z.B. Gerätestatus, Zeitschalttabelle, Sicherheitspkt., Regler, Datei (EN ISO 16484-5)

9) Falls erforderlich sind bei gemeinsamen (shared) Datenpunkten die Funktionen im Client mit "A" und die im Server mit "B" zu kennzeichnen (siehe BIBBs)

Titel: Grundschule

ASP: ASP 21
OG2, 01.208 Elt-UV

Gewerk: KG 489
Raumregelung

Anlage: 2xxx
Raumzone im OG 2

lfd. Nr.	Datenpunkt	Abschnitt	Ein- / Ausgabefunktionen: Physikalisch 1					Ein- / Ausgabefunktionen: Gemeinsam 3)9) 2					Verarbeitungsfunktionen: Überwachen 3						Verarbeitungsfunktionen: Steuern 4					Verarbeitungsfunktionen: Regeln 5								Verarbeitungsfunktionen: Rechnen / Optimieren 6												Management Funktionen 7				Bedien-Funktionen 8				9
		Spalte	1	2	3	4	5	1	2	3	4	5	1	2	3	4	5	6	1	2	3	4	5	1	2	3	4	5	6	7	8	1	2	3	4	5	6	7	8	9	10	11	12	13	1	2	3	4	1	2	3	4	Bemerkung
1	01-T-Raumtemp. Fühler, Anzeige, Regeln						1						2	2											1																	5	1	1	1		5	1		
2	02-VNT-Ventilantrieb stetig			1									2	2			1			1																					5	1	7	7		5	2		
3	03-XS-Präsenzmelder				1											1		1	1			1													1						1	3	1	1		1	1		
4	04-RLA-RLT autarke Regelung		2		2								1	1	1	3	3	2		1	1		1			1	2				2			1	1	1	2							6	11	4	4		6	4		
5	05-T-Raumtemp. Fühler, Anzeige, Regeln						1						2	2											1																	5	1	1	1		5	1		
6	06-VNT-Ventilantrieb stetig			1									2	2			1			1																					5	1	7	7		5	2		
7	07-XS-Präsenzmelder				1											1		1	1			1													1						1	3	1	1		1	1		
8	08-RLA-RLT autarke Regelung		2		2								1	1	1	3	3	2		1	1		1			1	2				2			1	1	1	2							6	11	4	4		6	4		
9	09-T-Raumtemp. Fühler, Anzeige, Regeln						1						2	2											1																	5	1	1	1		5	1		
10	10-VNT-Ventilantrieb stetig			1									2	2			1			1																					5	1	7	7		5	2		
11	11-XS-Präsenzmelder				1											1		1	1			1													1						1	3	1	1		1	1		
12	12-RLA-RLT autarke Regelung		2		2								1	1	1	3	3	2		1	1		1			1	2				2			1	1	1	2							6	11	4	4		6	4		
13	13-T-Raumtemp. Fühler, Anzeige, Regeln						1						2	2											1																	5	1	1	1		5	1		
14	14-T-Raumtemp. Fühler, Anzeige, Regeln						1						2	2											1																	5	1	1	1		5	1		
15	15-VNT-Ventilantrieb stetig			1									2	2			1			1																					5	1	7	7		5	2		
16	16-XS-Präsenzmelder				1											1		1	1			1													1						1	3	1	1		1	1		
17	17-RLA-RLT autarke Regelung		2		2								1	1	1	3	3	2		1	1		1			1	2				2			1	1	1	2							6	11	4	4		6	4		
18	18-AGR-Grafik / Anlagenbild																																															1				
	Summe		8	4	12		5						22	22	4	16	16	12	4	8	4	4	4		5	4	8				8		4	4	8	8	4							73	65	53	53	1	73	33		

ANMERKUNG

Definition der Funktionen gemäß VDI 3814 Blatt 1 : 2009 (DIN EN ISO 16484-3)
Kennzeichne projektspezifische Beschreibung nicht genormter Funktionen in der Bemerkungsspalte der Datenpunktzeile z.B. mit Zeile Nr., Abschnitt Nr., Spalte Nr., Beiblatt/Beschreibung Nr.

BIBBs = BACnet Interoperability Building Blocks, siehe DIN EN ISO 16484-5

c				Datum:	30.01.2025			Projekt: Grundschule Tauchaer Str. Tauchaer Str. 188 04349 Leipzig	Gewerk: KG 489 Raumregelung	Schaltschrank: ASP 21 Grundschule	= 028080121_EZR_2xxx_
b				Ersteller:	—						+
a				Geprüft:					Anlage: 2xxx Raumzone im OG 2	Zeichnungsnummer: 1.4.9.1.1	Seite: 2/ 4
	Änderungen	Datum	Name	Norm:		Ersatz für:	Dateiname: 01122846	ASP: ASP 21			Zähler: 107

Raumautomation

Grafik/ Anlagen- bild 34

Regelfunktion WC's:
Umschaltung Volumenstrom nach Zeitschaltprogramm

Regelfunktion Unterrichtsräume:
Volumenstromregelung raumluftqualitätsgeführt über VVR

Anlage:

Dies ist eine rein schematische Darstellung. Es ersetzt keine Montagezeichnung.

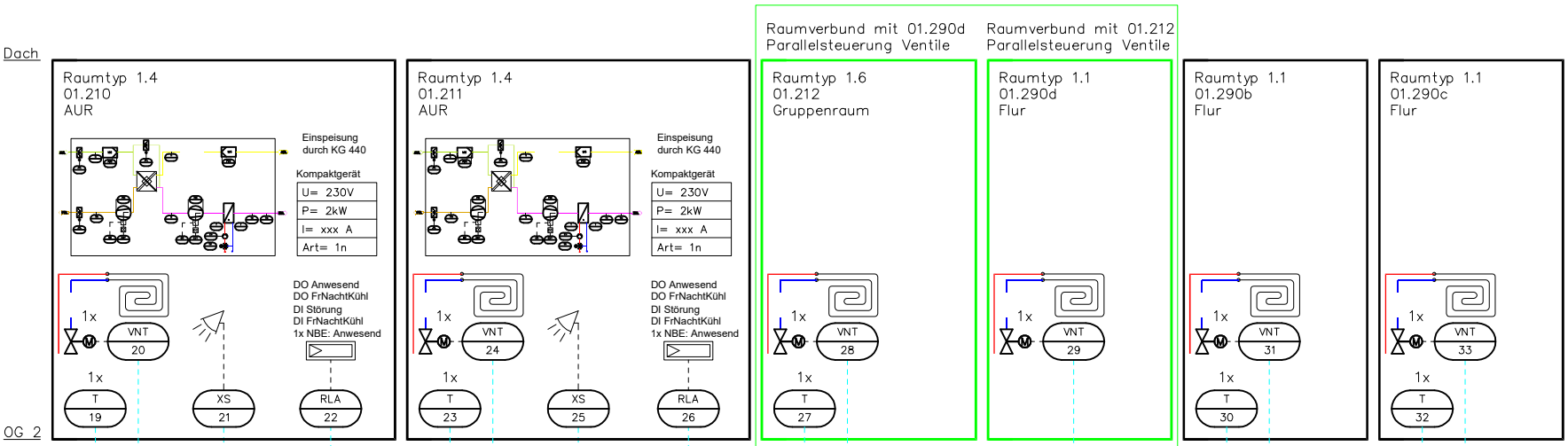

| | | |

Gebäudeautomation
DIN EN ISO 16484-3: 2005-12
GA-Funktionsliste

1) Dauerbefehl: z.B. 0,I,II=2 BA
Impulsbefehl: z.B. 0,I,II=3 BA
Stellbefehl: z.B. Zu-0-Auf=2 BA
Pulsweitenmod.=1 BA

2) aktiv oder passiv

3) Nur gemeinsame, kommunikative Datenpunkte von Fremdsystemen für interoperable Funktionen

4) Pro Eingangs-Benutzeradresse zum a) Zusammenfassen, b) Verzögern und c) Unterdrücken von Meldungen

5) Pro Ausgangs-Benutzeradresse

6) Stellausgabe: z.B. 3-Punkt = 2 x 2-Punkt

7) Pro Eingangs-Benutzeradresse

8) z.B. Gerätestatus, Zeitschalttabelle, Sicherheitspkt., Regler, Datei (EN ISO 16484-5)

9) Falls erforderlich sind bei gemeinsamen (shared) Datenpunkten die Funktionen im Client mit "A" und die im Server mit "B" zu kennzeichnen (siehe BIBBs)

Titel: Grundschule

ASP: ASP 21
OG2, 01.208 Elt-UV

Gewerk: KG 489
Raumregelung

Anlage: 2xxx
Raumzone im OG 2

lfd. Nr.	Datenpunkt	Abschnitt	Ein- / Ausgabefunktionen: Physikalisch 1					Ein- / Ausgabefunktionen: Gemeinsam 3)9) 2					Verarbeitungsfunktionen: Überwachen 3						Verarbeitungsfunktionen: Steuern 4					Verarbeitungsfunktionen: Regeln 5								Verarbeitungsfunktionen: Rechnen / Optimieren 6												Management Funktionen 7				Bedien-Funktionen 8				9
		Spalte	1	2	3	4	5	1	2	3	4	5	1	2	3	4	5	6	1	2	3	4	5	1	2	3	4	5	6	7	8	1	2	3	4	5	6	7	8	9	10	11	12	13	1	2	3	4	1	2	3	4	Bemerkung
1	19-T-Raumtemp. Fühler, Anzeige, Regeln						1						2	2											1																	5	1	1	1		5	1		
2	20-VNT-Ventilantrieb stetig			1									2	2			1			1																					5	1	7	7		5	2		
3	21-XS-Präsenzmelder				1											1		1	1			1																			1	3	1	1		1	1		
4	22-RLA-RLT autarke Regelung		2		2								1	1	1	3	3	2		1	1		1			1	2			2		1	1	1	2									6	11	4	4		6	4		
5	23-T-Raumtemp. Fühler, Anzeige, Regeln						1						2	2											1																	5	1	1	1		5	1		
6	24-VNT-Ventilantrieb stetig			1									2	2			1			1																					5	1	7	7		5	2		
7	25-XS-Präsenzmelder				1											1		1	1			1																			1	3	1	1		1	1		
8	26-RLA-RLT autarke Regelung		2		2								1	1	1	3	3	2		1	1		1			1	2			2		1	1	1	2									6	11	4	4		6	4		
9	27-T-Raumtemp. Fühler, Anzeige, Regeln						1						2	2											1																	5	1	1	1		5	1		
10	28-VNT-Ventilantrieb stetig			1									2	2			1			1																					5	1	7	7		5	2		
11	29-VNT-Ventilantrieb stetig			1									2	2			1			1																					5	1	7	7		5	2		
12	30-T-Raumtemp. Fühler, Anzeige, Regeln						1						2	2											1																	5	1	1	1		5	1		
13	31-VNT-Ventilantrieb stetig			1									2	2			1			1																					5	1	7	7		5	2		
14	32-T-Raumtemp. Fühler, Anzeige, Regeln						1						2	2											1																	5	1	1	1		5	1		
15	33-VNT-Ventilantrieb stetig			1									2	2			1			1																					5	1	7	7		5	2		
16	34-AGR-Grafik / Anlagenbild																																														1				
	Summe		4	6	6		5						24	24	2	8	12	6	2	8	2	2	2		5	2	4			4		2	2	4	4	6								69	39	57	57	1	69	27		

ANMERKUNG

Definition der Funktionen gemäß VDI 3814 Blatt 1 : 2009 (DIN EN ISO 16484-3)
Kennzeichne projektspezifische Beschreibung nicht genormter Funktionen in der Bemerkungsspalte der Datenpunktzeile z.B. mit Zeile Nr., Abschnitt Nr., Spalte Nr., Beiblatt/Beschreibung Nr.

BIBBs = BACnet Interoperability Building Blocks, siehe DIN EN ISO 16484-5

c				Datum:	30.01.2025			Projekt:	Gewerk:	Schaltschrank:	= 028080121_EZR_2xxx_
b				Ersteller:	—			Grundschule Tauchaer Str.	KG 489	ASP 21	+
a				Geprüft:				Tauchaer Str. 188	Raumregelung	Grundschule	
	Änderungen	Datum	Name	Norm:		Ersatz für:	Dateiname: 01122864 ASP: ASP 21	04349 Leipzig	Anlage: 2xxx Raumzone im OG 2	Zeichnungsnummer: 1.4.9.1.2	Seite: 4/ 4 Zähler: 109

Deckblatt

KG 999

Sonstige

c				Datum:	30.01.2025			Projekt: Grundschule Tauchaer Str. Tauchaer Str. 188 04349 Leipzig	Gewerk: KG 999 Sonstige		=	
b				Ersteller:							+	
a				Geprüft:						Zeichnungsnummer:	Seite:	1/ 1
	Änderungen	Datum	Name	Norm:		Ersatz für:	Dateiname: Coversheet.Dwg ASP: ASP 21				Zähler:	110

07

Grafik/ Anlagen-bild

Signalaustausch
NRA mit Lüftungsfunktion
Treppenhaus 02

Sicherheitsfunktionen:
- Anlage AUS/ZU bei Meldung BMZ
- Anlage AUS/ZU bei Meldung Niederschlag
- Anlage AUS/ZU bei Meldung Wind

Betriebsweise/Regelfunktion:
- Sommerliche Nachtkühlung
- Taglüftung
- Handbetrieb über Taster

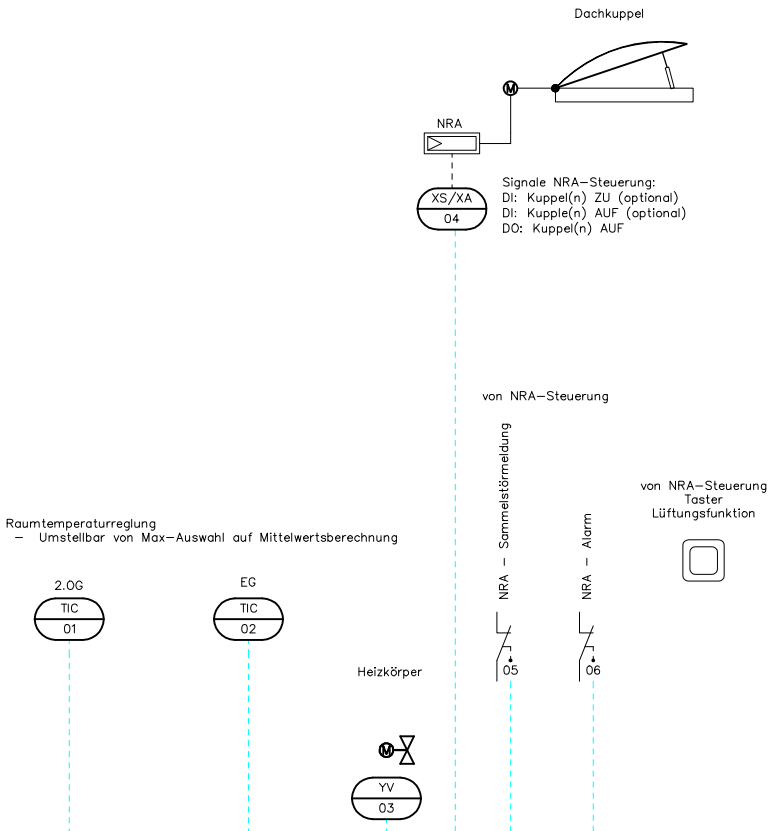

NBE				1	0						
CI	0	0	0	0	0	0					
DI	0	0	0	2	1	1					
DO	0	0	0	1	0	0					
AI	1	1	0	0	0	0					
AO	0	0	1	0	0	0					

	An	Bi	Sum
NBE	0	0	0
CI		▼	0
DI		▼	4
DO		▲	1
AI		▼	2
AO		▲	1
Summe			

Anlage:

Dies ist eine rein schematische Darstellung. Es ersetzt keine Montagezeichnung.

c				Datum:	30.01.2025			Projekt: Grundschule Tauchaer Str. Tauchaer Str. 188 04349 Leipzig	Gewerk: KG 999 Sonstige	Schaltschrank:	= 028080121_GEB_NRA_
b				Ersteller:							+
a				Geprüft:					Anlage: NRA TH2 Natürliche Rauchabzugsanlage TH2	Zeichnungsnummer: 1.4.10.1.1	Seite: 1/ 2
	Änderungen	Datum	Name	Norm:	VDI 3814	Ersatz für:	Dateiname: 01122791 ASP: ASP 21				Zähler: 111

Gebäudeautomation
DIN EN ISO 16484-3: 2005-12
GA-Funktionsliste

1) Dauerbefehl: z.B. 0,I,II=2 BA
Impulsbefehl: z.B. 0,I,II=3 BA
Stellbefehl: z.B. Zu-0-Auf=2 BA
Pulsweitenmod.=1 BA

2) aktiv oder passiv

3) Nur gemeinsame, kommunikative Datenpunkte von Fremdsystemen für interoperable Funktionen

4) Pro Eingangs-Benutzeradresse zum a) Zusammenfassen, b) Verzögern und c) Unterdrücken von Meldungen

5) Pro Ausgangs-Benutzeradresse

6) Stellausgabe: z.B. 3-Punkt = 2 x 2-Punkt

7) Pro Eingangs-Benutzeradresse

8) z.B. Gerätestatus, Zeitschalttabelle, Sicherheitspkt., Regler, Datei (EN ISO 16484-5)

9) Falls erforderlich sind bei gemeinsamen (shared) Datenpunkten die Funktionen im Client mit "A" und die im Server mit "B" zu kennzeichnen (siehe BIBBs)

Titel: Grundschule

ASP: ASP 21
OG2, 01.208 Elt-UV

Gewerk: KG 999
Sonstige

Anlage: NRA TH2
Natürliche Rauchabzugsanlage TH2

lfd. Nr.	Datenpunkt	Abschnitt	Ein- / Ausgabefunktionen: Physikalisch 1					Ein- / Ausgabefunktionen: Gemeinsam 3)9) 2					Verarbeitungsfunktionen: Überwachen 3						Verarbeitungsfunktionen: Steuern 4					Verarbeitungsfunktionen: Regeln 5								Verarbeitungsfunktionen: Rechnen / Optimieren 6												Management Funktionen 7				Bedien-Funktionen 8				9
		Spalte	1	2	3	4	5	1	2	3	4	5	1	2	3	4	5	6	1	2	3	4	5	1	2	3	4	5	6	7	8	1	2	3	4	5	6	7	8	9	10	11	12	13	1	2	3	4	1	2	3	4	Bemerkung
1	01-TIC-Raumtemp. Fühler, Anzeige, Regeln						1						1																														2					2			
2	02-TIC-Raumtemp. Fühler, Anzeige, Regeln						1						1																														2					2			
3	03-YV-Ventilantrieb stetig FBH			1																																						1					1			
4	04-XS/XA-NRA Zentrale		1		2								2	2	1	1	1	1		1					1											1				1				7	5	11	11		7	1		
5	05-BE-NRA - Sammelstörmeldung				1											1		1				1													1								1	3	1	1		1	1		
6	06-BE-NRA - Alarm				1											1		1				1													1								1	3	1	1		1	1		
7	07-Grafik / Anlagenbild																																															1			
	Summe		1	1	4		2						4	2	1	3	1	3		1		2			1											2		1				1				14	11	13	13	1	14	3		

Anmerkung

Definition der Funktionen gemäß VDI 3814 Blatt 1 : 2009 (DIN EN ISO 16484-3)
Kennzeichne projektspezifische Beschreibung nicht genormter Funktionen in der Bemerkungsspalte der Datenpunktzeile z.B. mit Zeile Nr., Abschnitt Nr., Spalte Nr., Beiblatt/Beschreibung Nr.

BIBBs = BACnet Interoperability Building Blocks, siehe DIN EN ISO 16484-5

c				Datum:	30.01.2025			Projekt:	Gewerk: KG 999 Sonstige	Schaltschrank:	= 028080121_GEB_NRA_
b				Ersteller:				Grundschule Tauchaer Str.			+
a				Geprüft:				Tauchaer Str. 188	Anlage: NRA TH2 Natürliche Rauchabzugsanlage TH2	Zeichnungsnummer: 1.4.10.1.1	Seite: 2/ 2
	Änderungen	Datum	Name	Norm:	VDI 3814	Ersatz für:	Dateiname: 01122791	04349 Leipzig			Zähler: 112
							ASP: ASP 21				

Deckblatt

ASP 22

OG2, 01.217 Elt-UV

c				Datum:	30.01.2025			Projekt:			=		
b				Ersteller:				Grundschule Tauchaer Str.			+		
a				Geprüft:				Tauchaer Str. 188		Zeichnungsnummer:		Seite:	1/ 2
	Änderungen	Datum	Name	Norm:		Ersatz für:	Dateiname: Coversheet.Dwg ASP: ASP 22	04349 Leipzig				Zähler:	113

Gebäudeautomation
DIN EN ISO 16484-3: 2005-12
GA-Funktionsliste

1) Dauerbefehl: z.B. 0,I,II=2 BA
Impulsbefehl: z.B. 0,I,II=3 BA
Stellbefehl: z.B. Zu-0-Auf=2 BA
Pulsweitenmod.=1 BA

2) aktiv oder passiv

3) Nur gemeinsame, kommunikative Datenpunkte von Fremdsystemen für interoperable Funktionen

4) Pro Eingangs-Benutzeradresse zum a) Zusammenfassen, b) Verzögern und c) Unterdrücken von Meldungen

5) Pro Ausgangs-Benutzeradresse

6) Stellausgabe: z.B. 3-Punkt = 2 x 2-Punkt

7) Pro Eingangs-Benutzeradresse

8) z.B. Gerätestatus, Zeitschalttabelle, Sicherheitspkt., Regler, Datei (EN ISO 16484-5)

9) Falls erforderlich sind bei gemeinsamen (shared) Datenpunkten die Funktionen im Client mit "A" und die im Server mit "B" zu kennzeichnen (siehe BIBBs)

Titel: Grundschule

ASP: ASP 22
OG2, 01.217 Elt-UV

lfd. Nr.	Datenpunkt	Abschnitt	Ein- / Ausgabefunktionen: Physikalisch 1					Ein- / Ausgabefunktionen: Gemeinsam 3)9) 2					Verarbeitungsfunktionen: Überwachen 3						Verarbeitungsfunktionen: Steuern 4					Verarbeitungsfunktionen: Regeln 5								Verarbeitungsfunktionen: Rechnen / Optimieren 6												Management Funktionen 7				Bedien-Funktionen 8				9
		Spalte	1	2	3	4	5	1	2	3	4	5	1	2	3	4	5	6	1	2	3	4	5	1	2	3	4	5	6	7	8	1	2	3	4	5	6	7	8	9	10	11	12	13	1	2	3	4	1	2	3	4	Bemerkung
	KG 410 Abwasser-, Wasser-, Gasanlagen																																																	
	KG 420 Wärmeversorgungsanlagen																																																	
	KG 430 Raumlufttechnische Anlagen																																																
	KG 440 Elektrische Anlagen				1													1																												1	1			1	1			
	KG 450 Kommunikations-, sicherheits- und informationstech				2											1		2				1																							2	4	1	1	1	2	1		
	KG 460 Förderanlagen																																																	
	KG 470 Nutzungsspezifische und verfahrenstechnische Anlag																																																
	KG 480 Gebäude-, und Anlagenautomation		2		5													4																											7	4			1	7			
	KG 489 Raumregelung		14	18	21		19						81	81	7	28	39	21	7	25	7	7	7		19	7	14			14			7	7	14	14	18							234	135	180	180	3	234	90		
	KG 999 Sonstige		2	1	9		2						6	4	2	6	2	6		2		4			2											4		2			2				24	22	26	26	2	24	6		
	Summe		18	19	38		21						87	85	9	35	41	34	7	27	7	12	7		21	7	14			14			7	7	19	14	20			2				268	166	207	207	8	268	97		

ANMERKUNG

Definition der Funktionen gemäß VDI 3814 Blatt 1 : 2009 (DIN EN ISO 16484-3)
Kennzeichne projektspezifische Beschreibung nicht genormter Funktionen in der Bemerkungsspalte der Datenpunktzeile z.B. mit Zeile Nr., Abschnitt Nr., Spalte Nr., Beiblatt/Beschreibung Nr.

BIBBs = BACnet Interoperability Building Blocks, siehe DIN EN ISO 16484-5

| | | | | | | | | | | | | | | | | | | |

Deckblatt

KG 440

Elektrische Anlagen

c				Datum:	30.01.2025			Projekt:	Gewerk:		=	
b				Ersteller:				Grundschule Tauchaer Str.	KG 440		+	
a				Geprüft:				Tauchaer Str. 188	Elektrische Anlagen			
	Änderungen	Datum	Name	Norm:		Ersatz für:	Dateiname: Coversheet.Dwg ASP: ASP 22	04349 Leipzig		Zeichnungsnummer:	Seite:	1/ 1
											Zähler:	115

02

Grafik/ Anlagen- bild

ASP 22, Signalaustausch zu Nebengewerken

Anlage:

Dies ist eine rein schematische Darstellung. Es ersetzt keine Montagezeichnung.

Gewerk/BTA	Überspannung UVs	
Ort der BTA	01.217 Elt-UV	
Bezeichnung der BTA	Überspannung UVs	
Signalfunktion	Sammelstörung	
Signalpriorität	Alarm	

Hinweis:

Sammelstörung

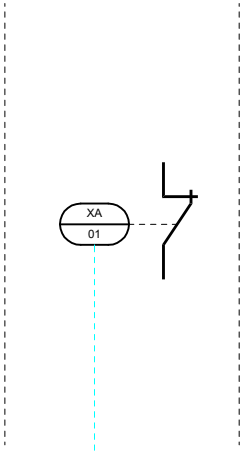

NBE				An 0	Bi 0	Sum 0
CI		0		CI ▼		0
DI		1		DI ▼		1
DO		0		DO ▲		0
AI		0		AI ▼		0
AO		0		AO ▲		0
				Summe		

c				Datum:	30.01.2025			Projekt:	Gewerk: KG 440 Elektrische Anlagen	Schaltschrank:	= 028080122_ELT_SIG_
b				Ersteller:				Grundschule Tauchaer Str.			+
a				Geprüft:				Tauchaer Str. 188	Anlage: ELT	Zeichnungsnummer:	Seite: 1 / 2
	Änderungen	Datum	Name	Norm:		Ersatz für:	Dateiname: 01122881 ASP: ASP 22	04349 Leipzig	Signalaustausch zu Nebengewerken	1.5.4.1.1	Zähler: 116

Gebäudeautomation

DIN EN ISO 16484-3: 2005-12

GA-Funktionsliste

1) Dauerbefehl: z.B. 0,I,II=2 BA
Impulsbefehl: z.B. 0,I,II=3 BA
Stellbefehl: z.B. Zu-0-Auf=2 BA
Pulsweitenmod.=1 BA

2) aktiv oder passiv

3) Nur gemeinsame, kommunikative Datenpunkte von Fremdsystemen für interoperable Funktionen

4) Pro Eingangs-Benutzeradresse zum a) Zusammenfassen, b) Verzögern und c) Unterdrücken von Meldungen

5) Pro Ausgangs-Benutzeradresse

6) Stellausgabe: z.B. 3-Punkt = 2 x 2-Punkt

7) Pro Eingangs-Benutzeradresse

8) z.B. Gerätestatus, Zeitschalttabelle, Sicherheitspkt., Regler, Datei (EN ISO 16484-5)

9) Falls erforderlich sind bei gemeinsamen (shared) Datenpunkten die Funktionen im Client mit "A" und die im Server mit "B" zu kennzeichnen (siehe BIBBs)

Titel: Grundschule

ASP: ASP 22
OG2, 01.217 Elt-UV

Gewerk: KG 440
Elektrische Anlagen

Anlage: ELT
Signalaustausch zu Nebengewerken

		Ein- / Ausgabefunktionen										Verarbeitungsfunktionen																														Management Funktionen				Bedien-Funktionen				ANMERKUNG
		Physikalisch					Gemeinsam 3)9)					Überwachen						Steuern					Regeln								Rechnen / Optimieren																										
		Binäre Ausgabe Schalten/Stellen 1)	Analoge Ausgabe Stellen	Binäre Eingabe Melden	Binäre Eingabe Zählen	Analoge Eingabe Messen 2)	Binärer Ausgabewert, Schalten	Analoger Ausgabewert, Stellen/Sollwert	Binärer Eingabewert, Zustand	Zählwerteingabe	Analoger Eingabewert, Messen	Grenzwert fest	Grenzwert gleitend	Betriebsstundenerfassung	Ereigniszählung	Befehlsausführkontrolle	Meldungsbearbeitung 4)	Anlagensteuerung	Motorsteuerung	Umschaltung 5)	Folgesteuerung 5)	Sicherheits-/Frostschutzsteuerung	P Regelung	PI / PID Regelung	Sollwertführung / -kennlinie	Stellausgabe stetig	Stellausgabe 2-Punkt 6)	Stellausgabe Pulsweitenmodulation	Begrenzung Sollwert/Stellgröße	Parameterumschaltung	h,x geführte Strategie 7)	Arithmetische Berechnung 7)	Ereignisabhängiges Schalten	Zeitabhängiges Schalten	Gleitendes Ein-/Ausschalten	Zyklisches Schalten	Nachtkühlbetrieb	Gebäudetemperaturbegrenzung	Energierückgewinnung 7)	Netzersatzbetrieb	Netzwiederkehrprogramm	Höchstlastbegrenzung	Tarifabhängiges Schalten	Ein-Ausgabe Objekttyp 9)	Komplexer Objekttyp 8) 9)	Ereignis Langzeitspeicherung	Historisierung in Datenbank	Grafik / Anlagenbild	Dynamische Einblendung	Ereignis-Anweisungstext	Nachricht an externe Stelle	
lfd. Nr.	Datenpunkt / Abschnitt	1					2					3						4					5								6																7				8				9
	Spalte	1	2	3	4	5	1	2	3	4	5	1	2	3	4	5	6	1	2	3	4	5	1	2	3	4	5	6	7	8	1	2	3	4	5	6	7	8	9	10	11	12	13	1	2	3	4	1	2	3	4	Bemerkung
1	01-XA-Überspannung			1													1																												1	1				1			
2	02-Grafik / Anlagenbild																																																1				
	Summe			1													1																												1	1			1	1			

| | | | | | | | | | | | | | | | | | | |

Deckblatt

KG 450

Kommunikations-, sicherheits- und informationstech

c				Datum:	30.01.2025			Projekt:	Gewerk:		=	
b				Ersteller:				Grundschule Tauchaer Str.	KG 450		+	
a				Geprüft:				Tauchaer Str. 188	Kommunikations-, sicherheits- und informationstech	Zeichnungsnummer:	Seite:	1/ 1
	Änderungen	Datum	Name	Norm:		Ersatz für:	Dateiname: Coversheet.Dwg ASP: ASP 22	04349 Leipzig			Zähler:	118

03

Grafik/ Anlagen-bild

ASP 22, Signalaustausch zu Nebengewerken

Gewerk/BTA	Rufset barrfr. WC's	Brandmeldeanlage	
Ort der BTA	01.223 WC Lehrer D+Beh.	BMA-Koppler	
Bezeichnung der BTA	barrfr. WC's	BMA	
Signalfunktion	Sammelstörung, Notruf	Abschaltung Brand	
Signalpriorität	Alarm	Alarm	

Rufset barrfr. WC's

Hinweis:
Brandalarm

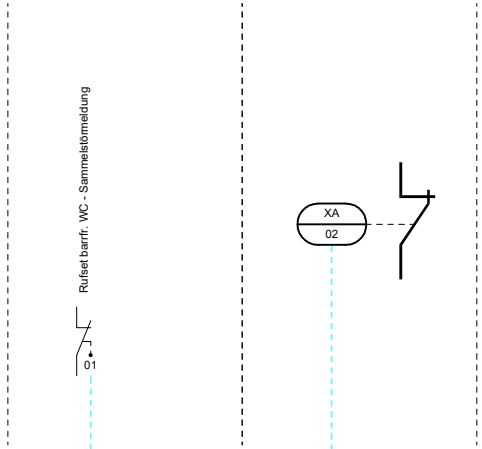

NBE					An	Bi	Sum
					0	0	0
CI	0	0			CI	▼	0
DI	1	1			DI	▼	2
DO	0	0			DO	▲	0
AI	0	0			AI	▼	0
AO	0	0			AO	▲	0
					Summe		

Anlage:

Dies ist eine rein schematische Darstellung. Es ersetzt keine Montagezeichnung.

c				Datum:	30.01.2025			Projekt:	Gewerk: KG 450 Kommunikations-, sicherheits- und informationstech	Schaltschrank:	= 028080122_ITT_SIG_
b				Ersteller:				Grundschule Tauchaer Str.			+
a				Geprüft:				Tauchaer Str. 188	Anlage: KSI Signalaustausch zu Nebengewerken	Zeichnungsnummer: 1.5.5.1.1	Seite: 1 / 2
	Änderungen	Datum	Name	Norm:		Ersatz für:	Dateiname: 01122877 ASP: ASP 22	04349 Leipzig			Zähler: 119

Gebäudeautomation

DIN EN ISO 16484-3: 2005-12

GA-Funktionsliste

1) Dauerbefehl: z.B. 0,I,II=2 BA
Impulsbefehl: z.B. 0,I,II=3 BA
Stellbefehl: z.B. Zu-0-Auf=2 BA
Pulsweitenmod.=1 BA

2) aktiv oder passiv

3) Nur gemeinsame, kommunikative Datenpunkte von Fremdsystemen für interoperable Funktionen

4) Pro Eingangs-Benutzeradresse zum a) Zusammenfassen, b) Verzögern und c) Unterdrücken von Meldungen

5) Pro Ausgangs-Benutzeradresse

6) Stellausgabe: z.B. 3-Punkt = 2 x 2-Punkt

7) Pro Eingangs-Benutzeradresse

8) z.B. Gerätestatus, Zeitschalttabelle, Sicherheitspkt., Regler, Datei (EN ISO 16484-5)

9) Falls erforderlich sind bei gemeinsamen (shared) Datenpunkten die Funktionen im Client mit "A" und die im Server mit "B" zu kennzeichnen (siehe BIBBs)

Titel: **Grundschule**

ASP: **ASP 22**
OG2, 01.217 Elt-UV

Gewerk: **KG 450**
Kommunikations-, sicherheits- und informationstech

Anlage: **KSI**
Signalaustausch zu Nebengewerken

lfd. Nr.	Datenpunkt	Abschnitt	Ein- / Ausgabefunktionen: Physikalisch 1					Ein- / Ausgabefunktionen: Gemeinsam 3)9) 2					Verarbeitungsfunktionen: Überwachen 3						Verarbeitungsfunktionen: Steuern 4					Verarbeitungsfunktionen: Regeln 5								Verarbeitungsfunktionen: Rechnen / Optimieren 6													Management Funktionen 7				Bedien-Funktionen 8				9
		Spalte	1	2	3	4	5	1	2	3	4	5	1	2	3	4	5	6	1	2	3	4	5	1	2	3	4	5	6	7	8	1	2	3	4	5	6	7	8	9	10	11	12	13	1	2	3	4	1	2	3	4	Bemerkung
1	01-BE-Rufset barrfr. WC - Sammelstörmeldung				1											1		1				1											1											1	3	1	1		1	1		
2	02-XA-Brandmeldeanlage				1													1															1											1	1				1			
3	03-Grafik / Anlagenbild																																															1				
	Summe				2											1		2				1											1											2	4	1	1	1	2	1		

ANMERKUNG

Definition der Funktionen gemäß VDI 3814 Blatt 1 : 2009 (DIN EN ISO 16484-3) Kennzeichne projektspezifische Beschreibung nicht genormter Funktionen in der Bemerkungsspalte der Datenpunktzeile z.B. mit Zeile Nr., Abschnitt Nr., Spalte Nr., Beiblatt/Beschreibung Nr.

BIBBs = BACnet Interoperability Building Blocks, siehe DIN EN ISO 16484-5

c				Datum:	30.01.2025			Projekt: Grundschule Tauchaer Str. Tauchaer Str. 188 04349 Leipzig	Gewerk: KG 450 Kommunikations-, sicherheits- und informationstech	Schaltschrank:	= 028080122_ITT_SIG_
b				Ersteller:							+
a				Geprüft:					Anlage: KSI Signalaustausch zu Nebengewerken	Zeichnungsnummer: 1.5.5.1.1	Seite: 2 / 2
	Änderungen	Datum	Name	Norm:		Ersatz für:	Dateiname: 01122877	ASP: ASP 22			Zähler: 120

Deckblatt

KG 480

Gebäude-, und Anlagenautomation

c				Datum:	30.01.2025			Projekt:	Gewerk:			=	
b				Ersteller:				Grundschule Tauchaer Str.	KG 480			+	
a				Geprüft:				Tauchaer Str. 188	Gebäude-, und Anlagenautomation		Zeichnungsnummer:	Seite:	1/ 1
	Änderungen	Datum	Name	Norm:		Ersatz für:	Dateiname: Coversheet.Dwg ASP: ASP 22	04349 Leipzig				Zähler:	121

07
Grafik/ Anlagen- bild

ASP 22, Signalaustausch
DDC–Unterstation/Leistungsteil

Einspeisung SV: ohne
Einspeisung AV: 6 kW, 400 V, 10A
Schaltfelder : Leistung/DDC getrennt
Maßbegrenzung: 2 Felder, je Feld (BxHxT) 800 x 1.800 x 400 mm, +200 mm Sockel

Gewerk/BTA	ASP 22 – DDC–Unterstation und Leistungsteil						
Ort der BTA	OG2, 01.217 Elt–UV						
Bezeichnung der BTA	DDC–US	Sicherungen 230 V	Steuerspannung 24 V AC	ÜSS Einspeisung	Phasenüberwachung	Quittiertaster auf DDC–Schrank	
Signalfunktion	Sammelstörmeldung	Sammelstörmeldung	Störung Steuersp.	Störung ÜSS	Störung Einspeisung	Sammelquittierung	
Signalpriorität	Störung	Störung	Störung	Störung	Störung	Wartungsmeldung	

Hinweis:
Softwaremeldung aller Störungen

Hinweis:
Gesamtstörung Leistungsteil

Hinweis:
– örtl. Quittierung
– Fernquittierung

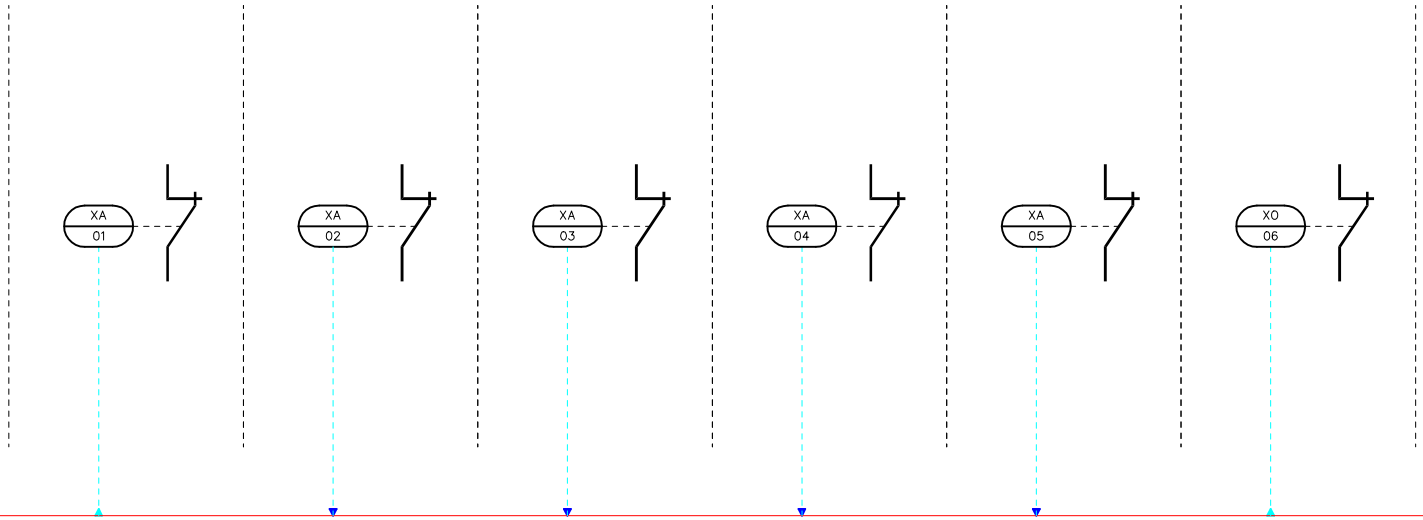

NBE							An	Bi	Sum
							0	0	0
CI	0	0	0	0	0	0	CI ▼	0	
DI	0	1	1	1	1	1	DI ▼	5	
DO	1	0	0	0	0	1	DO ▲	2	
AI	0	0	0	0	0	0	AI ▼	0	
AO	0	0	0	0	0	0	AO ▲	0	
							Summe		

Anlage:
Dies ist eine rein schematische Darstellung. Es ersetzt keine Montagezeichnung.

c				Datum:	30.01.2025			Projekt:	Gewerk: KG 480 Gebäude-, und Anlagenautomation	Schaltschrank:	= 028080122_MSR_SIG_
b				Ersteller:				Grundschule Tauchaer Str.			+
a				Geprüft:				Tauchaer Str. 188	Anlage: GA	Zeichnungsnummer:	Seite: 1/ 2
	Änderungen	Datum	Name	Norm:		Ersatz für:	Dateiname: 01122784 ASP: ASP 22	04349 Leipzig	Signalaustausch DDC–US/Leistungsteil	1.5.8.1.1	Zähler: 122

Gebäudeautomation
DIN EN ISO 16484-3: 2005-12
GA-Funktionsliste

1) Dauerbefehl: z.B. 0,I,II=2 BA
Impulsbefehl: z.B. 0,I,II=3 BA
Stellbefehl: z.B. Zu-0-Auf=2 BA
Pulsweitenmod.=1 BA

2) aktiv oder passiv

3) Nur gemeinsame, kommunikative Datenpunkte von Fremdsystemen für interoperable Funktionen

4) Pro Eingangs-Benutzeradresse zum a) Zusammenfassen, b) Verzögern und c) Unterdrücken von Meldungen

5) Pro Ausgangs-Benutzeradresse

6) Stellausgabe: z.B. 3-Punkt = 2 x 2-Punkt

7) Pro Eingangs-Benutzeradresse

8) z.B. Gerätestatus, Zeitschalttabelle, Sicherheitspkt., Regler, Datei (EN ISO 16484-5)

9) Falls erforderlich sind bei gemeinsamen (shared) Datenpunkten die Funktionen im Client mit "A" und die im Server mit "B" zu kennzeichnen (siehe BIBBs)

Titel: Grundschule

ASP: ASP 22
OG2, 01.217 Elt-UV

Gewerk: KG 480
Gebäude-, und Anlagenautomation

Anlage: GA
Signalaustausch DDC-US/Leistungsteil

lfd. Nr.	Datenpunkt	Abschnitt	Ein- / Ausgabefunktionen: Physikalisch 1					Ein- / Ausgabefunktionen: Gemeinsam 3)9) 2					Verarbeitungsfunktionen: Überwachen 3						Verarbeitungsfunktionen: Steuern 4					Verarbeitungsfunktionen: Regeln 5								Verarbeitungsfunktionen: Rechnen / Optimieren 6													Management Funktionen 7				Bedien-Funktionen 8				9
		Spalte	1	2	3	4	5	1	2	3	4	5	1	2	3	4	5	6	1	2	3	4	5	1	2	3	4	5	6	7	8	1	2	3	4	5	6	7	8	9	10	11	12	13	1	2	3	4	1	2	3	4	Bemerkung
1	01-XA-Störmeldung DDC		1																																									1					1			
2	02-XA-Störmeldung Leistungsteil gesamt				1													1																										1	1				1			
3	03-XA-Störmeldung Steuersp. 24 VAC/DC				1													1																										1	1				1			
4	04-XA-ÜSS Einspeisung				1													1																										1	1				1			
5	05-XA-Störmeldung Einspeisung				1													1																										1	1				1			
6	06-XO-Quittierung		1		1																																						2					2			
7	07-Grafik / Anlagenbild																																														1				
	Summe		2		5													4																										7	4			1	7			

c				Datum:	30.01.2025			Projekt: Grundschule Tauchaer Str. Tauchaer Str. 188 04349 Leipzig	Gewerk: KG 480 Gebäude-, und Anlagenautomation	Schaltschrank:	= 028080122_MSR_SIG_
b				Ersteller:							+
a				Geprüft:					Anlage: GA Signalaustausch DDC-US/Leistungsteil	Zeichnungsnummer: 1.5.8.1.1	Seite: 2/ 2
	Änderungen	Datum	Name	Norm:		Ersatz für:	Dateiname: 01122784	ASP: ASP 22			Zähler: 123

ANMERKUNG

Definition der Funktionen gemäß VDI 3814 Blatt 1 : 2009 (DIN EN ISO 16484-3)
Kennzeichne projektspezifische Beschreibung nicht genormter Funktionen in der Bemerkungsspalte der Datenpunktzeile z.B. mit Zeile Nr., Abschnitt Nr., Spalte Nr., Beiblatt/Beschreibung Nr.

BIBBs = BACnet Interoperability Building Blocks, siehe DIN EN ISO 16484-5

Deckblatt

KG 489

Raumregelung

c				Datum:	30.01.2025			Projekt:	Gewerk: KG 489 Raumregelung		=	
b				Ersteller:				Grundschule Tauchaer Str.			+	
a				Geprüft:				Tauchaer Str. 188		Zeichnungsnummer:	Seite:	1/ 1
	Änderungen	Datum	Name	Norm:		Ersatz für:	Dateiname: Coversheet.Dwg ASP: ASP 22	04349 Leipzig			Zähler:	124

Raumautomation

Grafik/ Anlagen- bild 19

Regelfunktion WC's:
Umschaltung Volumenstrom nach Zeitschaltprogramm

Regelfunktion Unterrichtsräume:
Volumenstromregelung raumluftqualitätsgeführt über VVR

Anlage:

Dies ist eine rein schematische Darstellung. Es ersetzt keine Montagezeichnung.

Dach

OG 2

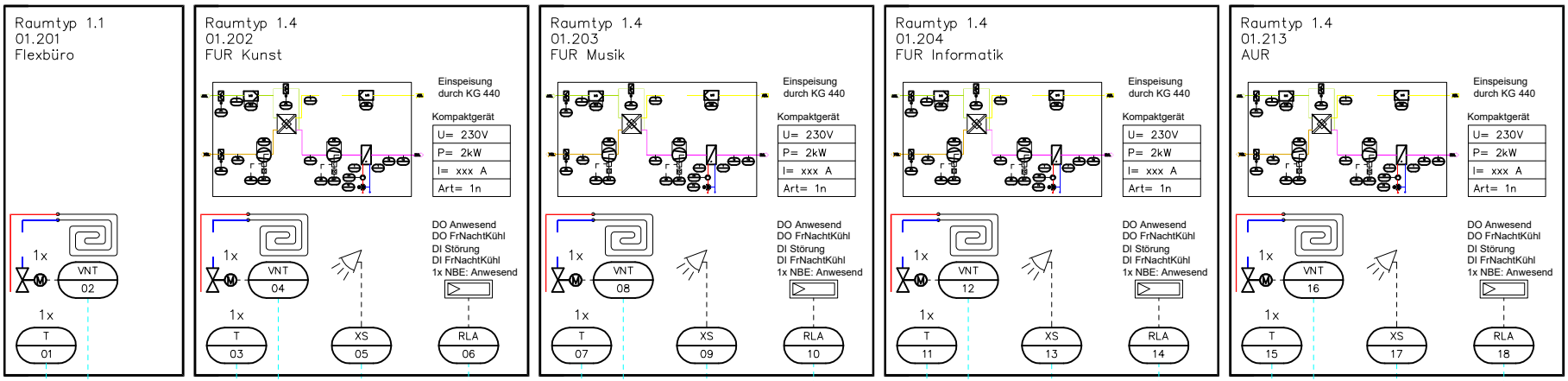

| | | |

Gebäudeautomation
DIN EN ISO 16484-3: 2005-12
GA-Funktionsliste

1) Dauerbefehl: z.B. 0,I,II=2 BA
Impulsbefehl: z.B. 0,I,II=3 BA
Stellbefehl: z.B. Zu-0-Auf=2 BA
Pulsweitenmod.=1 BA
2) aktiv oder passiv
3) Nur gemeinsame, kommunikative Datenpunkte von Fremdsystemen für interoperable Funktionen
4) Pro Eingangs-Benutzeradresse zum a) Zusammenfassen, b) Verzögern und c) Unterdrücken von Meldungen
5) Pro Ausgangs-Benutzeradresse
6) Stellausgabe: z.B. 3-Punkt = 2 x 2-Punkt
7) Pro Eingangs-Benutzeradresse
8) z.B. Gerätestatus, Zeitschalttabelle, Sicherheitspkt., Regler, Datei (EN ISO 16484-5)
9) Falls erforderlich sind bei gemeinsamen (shared) Datenpunkten die Funktionen im Client mit "A" und die im Server mit "B" zu kennzeichnen (siehe BIBBs)

Titel: Grundschule

ASP: ASP 22
OG2, 01.217 Elt-UV

Gewerk: KG 489
Raumregelung

Anlage: 2xxx
Raumzone im OG 2

			Ein- / Ausgabefunktionen										Verarbeitungsfunktionen																												Management Funktionen				Bedien- Funktionen				ANMERKUNG
			Physikalisch					Gemeinsam 3)9)					Überwachen						Steuern					Regeln								Rechnen / Optimieren																																
			Binäre Ausgabe Schalten/Stellen 1)	Analoge Ausgabe Stellen	Binäre Eingabe Melden	Binäre Eingabe Zählen	Analoge Eingabe Messen 2)	Binärer Ausgabebewert, Schalten	Analoger Ausgabebewert, Stellen/Sollwert	Binärer Eingabewert, Zustand	Zählwerteingabe	Analoger Eingabewert, Messen	Grenzwert fest	Grenzwert gleitend	Betriebsstundenerfassung	Ereigniszählung	Befehlsausführkontrolle	Meldungsbearbeitung 4)	Anlagensteuerung	Motorsteuerung	Umschaltung 5)	Folgesteuerung 5)	Sicherheits-/Frostschutzsteuerung	P Regelung	PI / PID Regelung	Sollwertführung / -kennlinie	Stellausgabe stetig	Stellausgabe 2-Punkt 6)	Stellausgabe Pulsweitenmodulation	Begrenzung Sollwert/Stellgröße	Parameterumschaltung	h,x geführte Strategie 7)	Arithmetische Berechnung 7)	Ereignisabhängiges Schalten	Zeitabhängiges Schalten	Gleitendes Ein-/Ausschalten	Zyklisches Schalten	Nachtkühlbetrieb	Gebäudetemperaturbegrenzung	Energierückgewinnung 7)	Netzersatzbetrieb	Netzwiederkehrprogramm	Höchstlastbegrenzung	Tarifabhängiges Schalten	Ein-Ausgabe Objekttyp 9)	Komplexer Objekttyp 8) 9)	Ereignis Langzeitspeicherung	Historisierung in Datenbank	Grafik / Anlagenbild	Dynamische Einblendung	Ereignis-Anweisungstext	Nachricht an externe Stelle	
lfd. Nr.	Datenpunkt	Abschnitt	1					2					3						4					5								6																7				8				9
		Spalte	1	2	3	4	5	1	2	3	4	5	1	2	3	4	5	6	1	2	3	4	5	1	2	3	4	5	6	7	8	1	2	3	4	5	6	7	8	9	10	11	12	13	1	2	3	4	1	2	3	4	Bemerkung
1	01-T-Raumtemp. Fühler, Anzeige, Regeln						1						2	2											1																						5	1	1	1		5	1		
2	02-VNT-Ventilantrieb stetig			1									2	2			1			1																										5	1	7	7		5	2		
3	03-T-Raumtemp. Fühler, Anzeige, Regeln						1						2	2											1																						5	1	1	1		5	1		
4	04-VNT-Ventilantrieb stetig			1									2	2			1			1																										5	1	7	7		5	2		
5	05-XS-Präsenzmelder				1											1		1	1			1																									1	3	1	1		1	1		
6	06-RLA-RLT autarke Regelung		2		2								1	1	1	3	3	2		1	1		1			1	2			2		1	1	1	2											6	11	4	4		6	4		
7	07-T-Raumtemp. Fühler, Anzeige, Regeln						1						2	2											1																						5	1	1	1		5	1		
8	08-VNT-Ventilantrieb stetig			1									2	2			1			1																										5	1	7	7		5	2		
9	09-XS-Präsenzmelder				1											1		1	1			1																									1	3	1	1		1	1		
10	10-RLA-RLT autarke Regelung		2		2								1	1	1	3	3	2		1	1		1			1	2			2		1	1	1	2											6	11	4	4		6	4		
11	11-T-Raumtemp. Fühler, Anzeige, Regeln						1						2	2											1																						5	1	1	1		5	1		
12	12-VNT-Ventilantrieb stetig			1									2	2			1			1																										5	1	7	7		5	2		
13	13-XS-Präsenzmelder				1											1		1	1			1																									1	3	1	1		1	1		
14	14-RLA-RLT autarke Regelung		2		2								1	1	1	3	3	2		1	1		1			1	2			2		1	1	1	2											6	11	4	4		6	4		
15	15-T-Raumtemp. Fühler, Anzeige, Regeln						1						2	2											1																						5	1	1	1		5	1		
16	16-VNT-Ventilantrieb stetig			1									2	2			1			1																										5	1	7	7		5	2		
17	17-XS-Präsenzmelder				1											1		1	1			1																									1	3	1	1		1	1		
18	18-RLA-RLT autarke Regelung		2		2								1	1	1	3	3	2		1	1		1			1	2			2		1	1	1	2											6	11	4	4		6	4		
	Übertrag		8	5	12		5						24	24	4	16	17	12	4	9	4	4	4		5	4	8			8		4	4	8	8	5										78	66	60	60		78	35		

c				Datum:	30.01.2025			Projekt:	Gewerk:	Schaltschrank:	= 028080122_EZR_2xxx_
b				Ersteller:	—			Grundschule Tauchaer Str.	KG 489	ASP 22	+
a				Geprüft:				Tauchaer Str. 188	Raumregelung	Grundschule	
	Änderungen	Datum	Name	Norm:		Ersatz für:	Dateiname: 01122847 ASP: ASP 22	04349 Leipzig	Anlage: 2xxx Raumzone im OG 2	Zeichnungsnummer: 1.5.9.1.1	Seite: 2/ 8 Zähler: 126

Gebäudeautomation
DIN EN ISO 16484-3: 2005-12
GA-Funktionsliste

1) Dauerbefehl: z.B. 0,I,II=2 BA
Impulsbefehl: z.B. 0,I,II=3 BA
Stellbefehl: z.B. Zu-0-Auf=2 BA
Pulsweitenmod.=1 BA

2) aktiv oder passiv

3) Nur gemeinsame, kommunikative Datenpunkte von Fremdsystemen für interoperable Funktionen

4) Pro Eingangs-Benutzeradresse zum a) Zusammenfassen, b) Verzögern und c) Unterdrücken von Meldungen

5) Pro Ausgangs-Benutzeradresse

6) Stellausgabe: z.B. 3-Punkt = 2 x 2-Punkt

7) Pro Eingangs-Benutzeradresse

8) z.B. Gerätestatus, Zeitschalttabelle, Sicherheitspkt., Regler, Datei (EN ISO 16484-5)

9) Falls erforderlich sind bei gemeinsamen (shared) Datenpunkten die Funktionen im Client mit "A" und die im Server mit "B" zu kennzeichnen (siehe BIBBs)

Titel: Grundschule

ASP: ASP 22
OG2, 01.217 Elt-UV

Gewerk: KG 489 Raumregelung

Anlage: 2xxx
Raumzone im OG 2

lfd. Nr.	Datenpunkt	Abschnitt	Ein- / Ausgabefunktionen: Physikalisch 1					Ein- / Ausgabefunktionen: Gemeinsam 3)9) 2					Verarbeitungsfunktionen: Überwachen 3						Verarbeitungsfunktionen: Steuern 4					Verarbeitungsfunktionen: Regeln 5								Verarbeitungsfunktionen: Rechnen / Optimieren 6												Management Funktionen 7				Bedien-Funktionen 8				9
		Spalte	1	2	3	4	5	1	2	3	4	5	1	2	3	4	5	6	1	2	3	4	5	1	2	3	4	5	6	7	8	1	2	3	4	5	6	7	8	9	10	11	12	13	1	2	3	4	1	2	3	4	Bemerkung
			Binäre Ausgabe Schalten/Stellen 1)	Analoge Ausgabe Stellen	Binäre Eingabe Melden	Binäre Eingabe Zählen	Analoge Eingabe Messen 2)	Binärer Ausgabebewert, Schalten	Analoger Ausgabebewert, Stellen/Sollwert	Binärer Eingabebewert, Zustand	Zählwerteingabe	Analoger Eingabewert, Messen	Grenzwert fest	Grenzwert gleitend	Betriebsstundenerfassung	Ereigniszählung	Befehlsausführkontrolle	Meldungsbearbeitung 4)	Anlagensteuerung	Motorsteuerung	Umschaltung 5)	Folgesteuerung 5)	Sicherheits-/Frostschutzsteuerung	P Regelung	PI / PID Regelung	Sollwertführung / -kennlinie	Stellausgabe stetig	Stellausgabe 2-Punkt 6)	Stellausgabe Pulsweitenmodulation	Begrenzung Sollwert/Stellgröße	Parameterumschaltung	h,x geführte Strategie 7)	Arithmetische Berechnung 7)	Ereignisabhängiges Schalten	Zeitabhängiges Schalten	Gleitendes Ein-/Ausschalten	Zyklisches Schalten	Nachtkühlbetrieb	Gebäudetemperaturbegrenzung	Energierückgewinnung 7)	Netzersatzbetrieb	Netzwiederkehrprogramm	Höchstlastbegrenzung	Tarifabhängiges Schalten	Ein-Ausgabe Objekttyp 9)	Komplexer Objekttyp 8) 9)	Ereignis Langzeitspeicherung	Historisierung in Datenbank	Grafik / Anlagenbild	Dynamische Einblendung	Ereignis-Anweisungstext	Nachricht an externe Stelle	
	Übertrag		8	5	12		5						24	24	4	16	17	12	4	9	4	4	4		5	4	8			8		4	4	8	8	5								78	66	60	60		78	35		
19	19-AGR-Grafik / Anlagenbild																																														1				
	Summe		8	5	12		5						24	24	4	16	17	12	4	9	4	4	4		5	4	8			8		4	4	8	8	5								78	66	60	60	1	78	35		

ANMERKUNG

Definition der Funktionen gemäß VDI 3814 Blatt 1 : 2009 (DIN EN ISO 16484-3)
Kennzeichne projektspezifische Beschreibung nicht genormter Funktionen in der Bemerkungsspalte der Datenpunktzeile z.B. mit Zeile Nr., Abschnitt Nr., Spalte Nr., Beiblatt/Beschreibung Nr.

BIBBs = BACnet Interoperability Building Blocks, siehe DIN EN ISO 16484-5

c				Datum:	30.01.2025			Projekt: Grundschule Tauchaer Str. Tauchaer Str. 188 04349 Leipzig	Gewerk: KG 489 Raumregelung	Schaltschrank: ASP 22 Grundschule	= 028080122_EZR_2xxx_
b				Ersteller:	—						+
a				Geprüft:					Anlage: 2xxx Raumzone im OG 2	Zeichnungsnummer: 1.5.9.1.1	Seite: 3/ 8
	Änderungen	Datum	Name	Norm:		Ersatz für:	Dateiname: 01122847	ASP: ASP 22			Zähler: 127

Raumautomation

Grafik/ Anlagen- bild 35

Regelfunktion WC's:
Umschaltung Volumenstrom nach Zeitschaltprogramm

Regelfunktion Unterrichtsräume:
Volumenstromregelung raumluftqualitätsgeführt über VVR

Anlage:

Dies ist eine rein schematische Darstellung. Es ersetzt keine Montagezeichnung.

Dach

OG 2

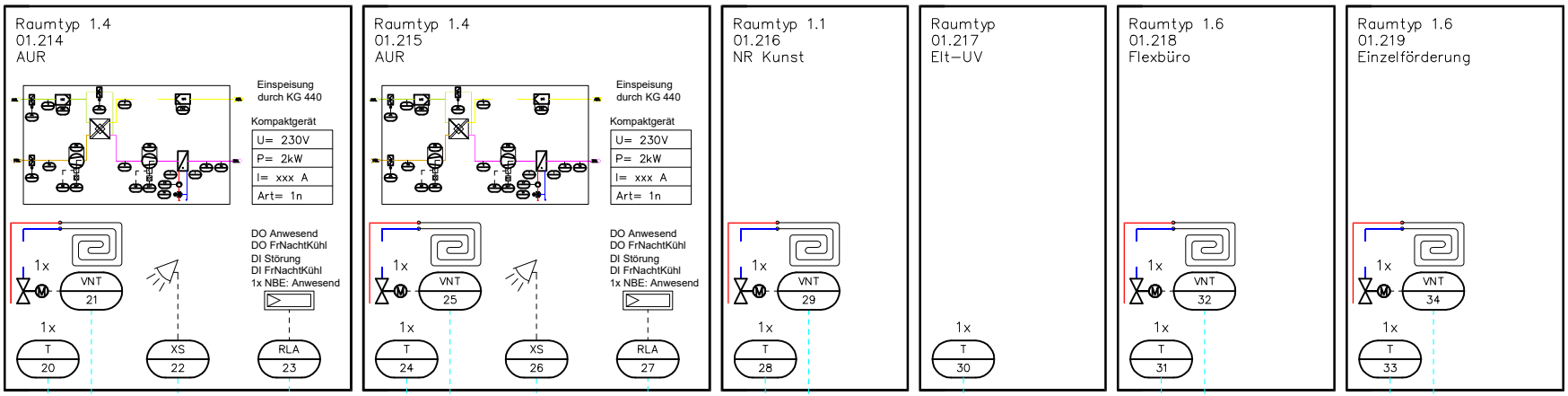

| | | |

Gebäudeautomation
DIN EN ISO 16484-3: 2005-12
GA-Funktionsliste

1) Dauerbefehl: z.B. 0,I,II=2 BA
Impulsbefehl: z.B. 0,I,II=3 BA
Stellbefehl: z.B. Zu-0-Auf=2 BA
Pulsweitenmod.=1 BA
2) aktiv oder passiv
3) Nur gemeinsame, kommunikative Datenpunkte von Fremdsystemen für interoperable Funktionen
4) Pro Eingangs-Benutzeradresse zum a) Zusammenfassen, b) Verzögern und c) Unterdrücken von Meldungen
5) Pro Ausgangs-Benutzeradresse
6) Stellausgabe: z.B. 3-Punkt = 2 x 2-Punkt
7) Pro Eingangs-Benutzeradresse
8) z.B. Gerätestatus, Zeitschalttabelle, Sicherheitspkt., Regler, Datei (EN ISO 16484-5)
9) Falls erforderlich sind bei gemeinsamen (shared) Datenpunkten die Funktionen im Client mit "A" und die im Server mit "B" zu kennzeichnen (siehe BIBBs)

Titel: Grundschule

ASP: ASP 22
OG2, 01.217 Elt-UV

Gewerk: KG 489
Raumregelung

Anlage: 2xxx
Raumzone im OG 2

lfd. Nr.	Datenpunkt	Abschnitt	Ein- / Ausgabefunktionen: Physikalisch 1					Ein- / Ausgabefunktionen: Gemeinsam 3)9) 2					Verarbeitungsfunktionen: Überwachen 3						Verarbeitungsfunktionen: Steuern 4					Verarbeitungsfunktionen: Regeln 5								Verarbeitungsfunktionen: Rechnen / Optimieren 6												Management Funktionen 7				Bedien-Funktionen 8				9
		Spalte	1	2	3	4	5	1	2	3	4	5	1	2	3	4	5	6	1	2	3	4	5	1	2	3	4	5	6	7	8	1	2	3	4	5	6	7	8	9	10	11	12	13	1	2	3	4	1	2	3	4	Bemerkung
1	20-T-Raumtemp. Fühler, Anzeige, Regeln						1						2	2											1																5	1	1	1		5	1		
2	21-VNT-Ventilantrieb stetig			1									2	2			1			1																				5	1	7	7		5	2		
3	22-XS-Präsenzmelder				1											1		1	1			1					1													1	3	1	1		1	1		
4	23-RLA-RLT autarke Regelung		2		2								1	1	1	3	3	2		1	1		1			1	2			2		1	1	1	2					6	11	4	4		6	4		
5	24-T-Raumtemp. Fühler, Anzeige, Regeln						1						2	2											1																5	1	1	1		5	1		
6	25-VNT-Ventilantrieb stetig			1									2	2			1			1																				5	1	7	7		5	2		
7	26-XS-Präsenzmelder				1											1		1	1			1					1													1	3	1	1		1	1		
8	27-RLA-RLT autarke Regelung		2		2								1	1	1	3	3	2		1	1		1			1	2			2		1	1	1	2					6	11	4	4		6	4		
9	28-T-Raumtemp. Fühler, Anzeige, Regeln						1						2	2											1																5	1	1	1		5	1		
10	29-VNT-Ventilantrieb stetig			1									2	2			1			1																				5	1	7	7		5	2		
11	30-T-Raumtemp. Fühler, Anzeige, Regeln						1						2	2											1																5	1	1	1		5	1		
12	31-T-Raumtemp. Fühler, Anzeige, Regeln						1						2	2											1																5	1	1	1		5	1		
13	32-VNT-Ventilantrieb stetig			1									2	2			1			1																				5	1	7	7		5	2		
14	33-T-Raumtemp. Fühler, Anzeige, Regeln						1						2	2											1																5	1	1	1		5	1		
15	34-VNT-Ventilantrieb stetig			1									2	2			1			1																				5	1	7	7		5	2		
16	35-AGR-Grafik / Anlagenbild																																														1				
	Summe		4	5	6		6						24	24	2	8	11	6	2	7	2	2	2		6	2	4			4		2	2	4	4	5					69	39	51	51	1	69	26		

ANMERKUNG

Definition der Funktionen gemäß VDI 3814 Blatt 1 : 2009 (DIN EN ISO 16484-3)
Kennzeichne projektspezifische Beschreibung nicht genormter Funktionen in der Bemerkungsspalte der Datenpunktzeile z.B. mit Zeile Nr., Abschnitt Nr., Spalte Nr., Beiblatt/Beschreibung Nr.

BIBBs = BACnet Interoperability Building Blocks, siehe DIN EN ISO 16484-5

c				Datum:	30.01.2025	Projekt: Grundschule Tauchaer Str. Tauchaer Str. 188 04349 Leipzig	Gewerk: KG 489 Raumregelung
b				Ersteller:	—		Schaltschrank: ASP 22 Grundschule
a				Geprüft:			= 028080122_EZR_2xxx_ +
	Änderungen	Datum	Name	Norm:		Ersatz für:	Dateiname: 01122865 ASP: ASP 22

Anlage: 2xxx Raumzone im OG 2
Zeichnungsnummer: 1.5.9.1.2
Seite: 5/ 8
Zähler: 129

Raumautomation

Grafik/ Anlagen- bild 54

Regelfunktion WC's:
Umschaltung Volumenstrom nach Zeitschaltprogramm

Regelfunktion Unterrichtsräume:
Volumenstromregelung raumluftqualitätsgeführt über VVR

Anlage:

Dies ist eine rein schematische Darstellung. Es ersetzt keine Montagezeichnung.

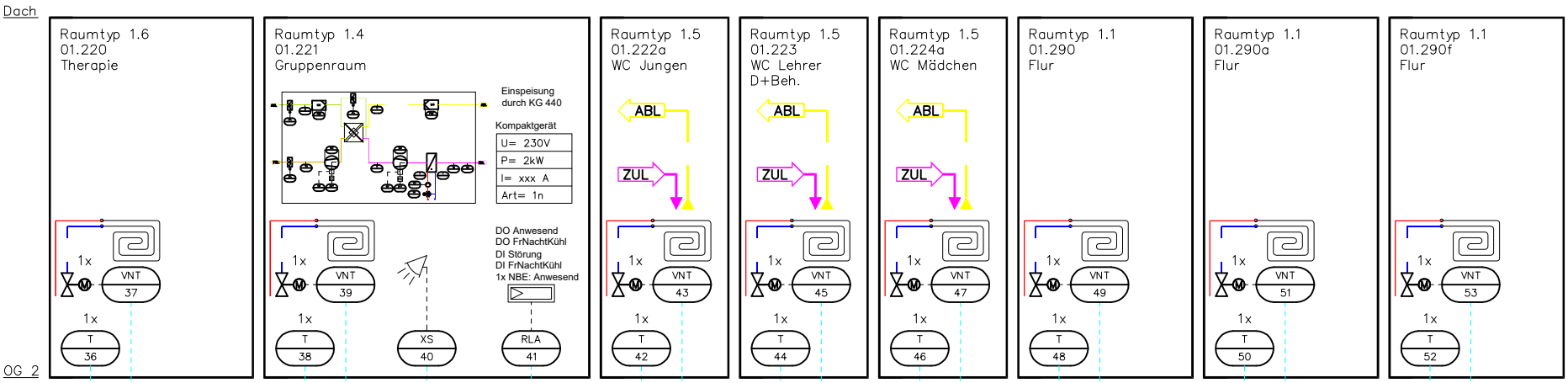

| | | |

Gebäudeautomation
DIN EN ISO 16484-3: 2005-12
GA-Funktionsliste

1) Dauerbefehl: z.B. 0,I,II=2 BA
Impulsbefehl: z.B. 0,I,II=3 BA
Stellbefehl: z.B. Zu-0-Auf=2 BA
Pulsweitenmod.=1 BA

2) aktiv oder passiv

3) Nur gemeinsame, kommunikative Datenpunkte von Fremdsystemen für interoperable Funktionen

4) Pro Eingangs-Benutzeradresse zum a) Zusammenfassen, b) Verzögern und c) Unterdrücken von Meldungen

5) Pro Ausgangs-Benutzeradresse

6) Stellausgabe: z.B. 3-Punkt = 2 x 2-Punkt

7) Pro Eingangs-Benutzeradresse

8) z.B. Gerätestatus, Zeitschalttabelle, Sicherheitspkt., Regler, Datei (EN ISO 16484-5)

9) Falls erforderlich sind bei gemeinsamen (shared) Datenpunkten die Funktionen im Client mit "A" und die im Server mit "B" zu kennzeichnen (siehe BIBBs)

Titel: Grundschule

ASP: ASP 22
OG2, 01.217 Elt-UV

Gewerk: KG 489
Raumregelung

Anlage: 2xxx
Raumzone im OG 2

lfd. Nr.	Datenpunkt	Abschnitt	Ein- / Ausgabefunktionen: Physikalisch 1					Ein- / Ausgabefunktionen: Gemeinsam 3)9) 2					Verarbeitungsfunktionen: Überwachen 3						Verarbeitungsfunktionen: Steuern 4					Verarbeitungsfunktionen: Regeln 5								Verarbeitungsfunktionen: Rechnen / Optimieren 6												Management Funktionen 7				Bedien-Funktionen 8				9
		Spalte	1	2	3	4	5	1	2	3	4	5	1	2	3	4	5	6	1	2	3	4	5	1	2	3	4	5	6	7	8	1	2	3	4	5	6	7	8	9	10	11	12	13	1	2	3	4	1	2	3	4	Bemerkung
		Binäre Ausgabe Schalten/Stellen 1)	Analoge Ausgabe Stellen	Binäre Eingabe Melden	Binäre Eingabe Zählen	Analoge Eingabe Messen 2)	Binärer Ausgabewert, Schalten	Analoger Ausgabewert, Stellen/Sollwert	Binärer Eingabewert, Zustand	Zählwerteingabe	Analoger Eingabewert, Messen	Grenzwert fest	Grenzwert gleitend	Betriebsstundenerfassung	Ereigniszählung	Befehlsausführkontrolle	Meldungsbearbeitung 4)	Anlagensteuerung	Motorsteuerung	Umschaltung 5)	Folgesteuerung 5)	Sicherheits-/Frostschutzsteuerung	P Regelung	PI / PID Regelung	Sollwertführung / -kennlinie	Stellausgabe stetig	Stellausgabe 2-Punkt 6)	Stellausgabe Pulsweitenmodulation	Begrenzung Sollwert/Stellgröße	Parameterumschaltung	h,x geführte Strategie 7)	Arithmetische Berechnung 7)	Ereignisabhängiges Schalten	Zeitabhängiges Schalten	Gleitendes Ein-/Ausschalten	Zyklisches Schalten	Nachtkühlbetrieb	Gebäudetemperaturbegrenzung	Energierückgewinnung 7)	Netzersatzbetrieb	Netzwiederkehrprogramm	Höchstlastbegrenzung	Tarifabhängiges Schalten	Ein-Ausgabe Objekttyp 9)	Komplexer Objekttyp 8) 9)	Ereignis Langzeitspeicherung	Historisierung in Datenbank	Grafik / Anlagenbild	Dynamische Einblendung	Ereignis-Anweisungstext	Nachricht an externe Stelle	
1	36-T-Raumtemp. Fühler, Anzeige, Regeln					1						2	2											1																		5	1	1	1		5	1		
2	37-VNT-Ventilantrieb stetig		1									2	2			1			1																							5	1	7	7		5	2		
3	38-T-Raumtemp. Fühler, Anzeige, Regeln					1						2	2											1																		5	1	1	1		5	1		
4	39-VNT-Ventilantrieb stetig		1									2	2			1			1																							5	1	7	7		5	2		
5	40-XS-Präsenzmelder			1											1		1	1			1											1										1	3	1	1		1	1		
6	41-RLA-RLT autarke Regelung	2		2								1	1	1	3	3	2		1	1		1			1	2			2		1	1	1	2										6	11	4	4		6	4		
7	42-T-Raumtemp. Fühler, Anzeige, Regeln					1						2	2											1																		5	1	1	1		5	1		
8	43-VNT-Ventilantrieb stetig		1									2	2			1			1																							5	1	7	7		5	2		
9	44-T-Raumtemp. Fühler, Anzeige, Regeln					1						2	2											1																		5	1	1	1		5	1		
10	45-VNT-Ventilantrieb stetig		1									2	2			1			1																							5	1	7	7		5	2		
11	46-T-Raumtemp. Fühler, Anzeige, Regeln					1						2	2											1																		5	1	1	1		5	1		
12	47-VNT-Ventilantrieb stetig		1									2	2			1			1																							5	1	7	7		5	2		
13	48-T-Raumtemp. Fühler, Anzeige, Regeln					1						2	2											1																		5	1	1	1		5	1		
14	49-VNT-Ventilantrieb stetig		1									2	2			1			1																							5	1	7	7		5	2		
15	50-T-Raumtemp. Fühler, Anzeige, Regeln					1						2	2											1																		5	1	1	1		5	1		
16	51-VNT-Ventilantrieb stetig		1									2	2			1			1																							5	1	7	7		5	2		
17	52-T-Raumtemp. Fühler, Anzeige, Regeln					1						2	2											1																		5	1	1	1		5	1		
18	53-VNT-Ventilantrieb stetig		1									2	2			1			1																							5	1	7	7		5	2		
	Übertrag		2	8	3		8						33	33	1	4	11	3	1	9	1	1	1		8	1	2			2		1	1	2	2	8								87	30	69	69		87	29		

c				Datum:	30.01.2025			Projekt:	Gewerk:	Schaltschrank:
b				Ersteller:	—			Grundschule Tauchaer Str.	KG 489	ASP 22
a				Geprüft:				Tauchaer Str. 188	Raumregelung	Grundschule
	Änderungen	Datum	Name	Norm:		Ersatz für:	Dateiname: 01122866 ASP: ASP 22	04349 Leipzig	Anlage: 2xxx Raumzone im OG 2	Zeichnungsnummer: 1.5.9.1.3

= 028080122_EZR_2xxx_
+

Seite: 7/ 8
Zähler: 131

ANMERKUNG

Definition der Funktionen gemäß VDI 3814 Blatt 1 : 2009 (DIN EN ISO 16484-3)
Kennzeichne projektspezifische Beschreibung nicht genormter Funktionen in der Bemerkungsspalte der Datenpunktzeile z.B. mit Zeile Nr., Abschnitt Nr., Spalte Nr., Beiblatt/Beschreibung Nr.

BIBBs = BACnet Interoperability Building Blocks, siehe DIN EN ISO 16484-5

Gebäudeautomation
DIN EN ISO 16484-3: 2005-12
GA-Funktionsliste

1) Dauerbefehl: z.B. 0,I,II=2 BA
Impulsbefehl: z.B. 0,I,II=3 BA
Stellbefehl: z.B. Zu-0-Auf=2 BA
Pulsweitenmod.=1 BA

2) aktiv oder passiv

3) Nur gemeinsame, kommunikative Datenpunkte von Fremdsystemen für interoperable Funktionen

4) Pro Eingangs-Benutzeradresse zum a) Zusammenfassen, b) Verzögern und c) Unterdrücken von Meldungen

5) Pro Ausgangs-Benutzeradresse

6) Stellausgabe: z.B. 3-Punkt = 2 x 2-Punkt

7) Pro Eingangs-Benutzeradresse

8) z.B. Gerätestatus, Zeitschalttabelle, Sicherheitspkt., Regler, Datei (EN ISO 16484-5)

9) Falls erforderlich sind bei gemeinsamen (shared) Datenpunkten die Funktionen im Client mit "A" und die im Server mit "B" zu kennzeichnen (siehe BIBBs)

Titel: Grundschule

ASP: ASP 22
OG2, 01.217 Elt-UV

Gewerk: KG 489 Raumregelung

Anlage: 2xxx
Raumzone im OG 2

lfd. Nr.	Datenpunkt	Abschnitt	Ein- / Ausgabefunktionen: Physikalisch					Ein- / Ausgabefunktionen: Gemeinsam 3)9)					Verarbeitungsfunktionen: Überwachen						Verarbeitungsfunktionen: Steuern					Verarbeitungsfunktionen: Regeln								Verarbeitungsfunktionen: Rechnen / Optimieren												Management Funktionen				Bedien-Funktionen				ANMERKUNG
			1					2					3						4					5								6												7				8				9
		Spalte	1	2	3	4	5	1	2	3	4	5	1	2	3	4	5	6	1	2	3	4	5	1	2	3	4	5	6	7	8	1	2	3	4	5	6	7	8	9	10	11	12	13	1	2	3	4	1	2	3	4	Bemerkung
	Übertrag		2	8	3		8						33	33	1	4	11	3	1	9	1	1	1		8	1	2			2		1	1	2	2	8								87	30	69	69		87	29		
19	54-AGR-Grafik / Anlagenbild																															1																				
	Summe		2	8	3		8						33	33	1	4	11	3	1	9	1	1	1		8	1	2			2		1	1	2	2	8								87	30	69	69	1	87	29		

ANMERKUNG

Definition der Funktionen gemäß VDI 3814 Blatt 1 : 2009 (DIN EN ISO 16484-3)
Kennzeichne projektspezifische Beschreibung nicht genormter Funktionen in der Bemerkungsspalte der Datenpunktzeile z.B. mit Zeile Nr., Abschnitt Nr., Spalte Nr., Beiblatt/Beschreibung Nr.

BIBBs = BACnet Interoperability Building Blocks, siehe DIN EN ISO 16484-5

c				Datum:	30.01.2025			Projekt:	Gewerk: KG 489 Raumregelung	Schaltschrank: ASP 22 Grundschule	= 028080122_EZR_2xxx_	
b				Ersteller:	—			Grundschule Tauchaer Str.			+	
a				Geprüft:				Tauchaer Str. 188	Anlage: 2xxx Raumzone im OG 2	Zeichnungsnummer: 1.5.9.1.3		Seite: 8/ 8
	Änderungen	Datum	Name	Norm:		Ersatz für:	Dateiname: 01122866	ASP: ASP 22	04349 Leipzig			Zähler: 132

Deckblatt

KG 999

Sonstige

c				Datum:	30.01.2025			Projekt: Grundschule Tauchaer Str. Tauchaer Str. 188 04349 Leipzig	Gewerk: KG 999 Sonstige		=	
b				Ersteller:							+	
a				Geprüft:						Zeichnungsnummer:	Seite:	1/ 1
	Änderungen	Datum	Name	Norm:		Ersatz für:	Dateiname: Coversheet.Dwg ASP: ASP 22				Zähler:	133

07

Grafik/ Anlagen-bild

Signalaustausch
NRA mit Lüftungsfunktion
Treppenhaus 01

Sicherheitsfunktionen:
- Anlage AUS/ZU bei Meldung BMZ
- Anlage AUS/ZU bei Meldung Niederschlag
- Anlage AUS/ZU bei Meldung Wind

Betriebsweise/Regelfunktion:
- Sommerliche Nachtkühlung
- Taglüftung
- Handbetrieb über Taster

Anlage:

Dies ist eine rein schematische Darstellung. Es ersetzt keine Montagezeichnung.

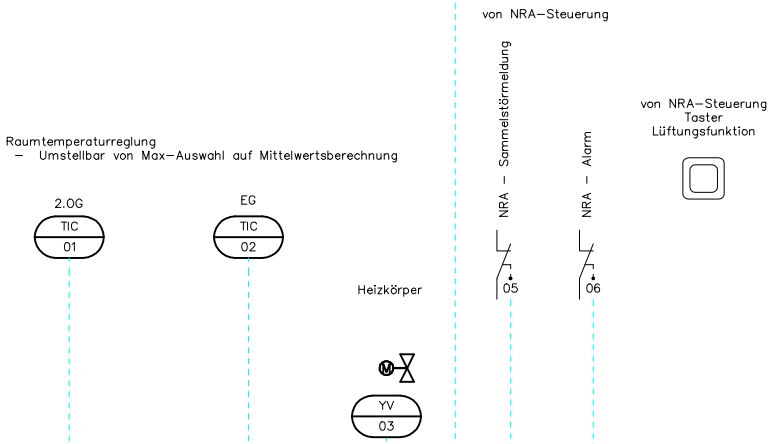

									An	Bi		Sum
NBE				1	0				0	0		0
CI	0	0	0	0	0	0	0		CI	▼		0
DI	0	0	0	2	1	1			DI	▼		4
DO	0	0	0	1	0	0			DO	▲		1
AI	1	1	0	0	0	0			AI	▼		2
AO	0	0	1	0	0	0			AO	▲		1
									Summe			

c				Datum:	30.01.2025			Projekt:	Gewerk: KG 999 Sonstige	Schaltschrank:	= 028080122_GEB_NRA_		
b				Ersteller:				Grundschule Tauchaer Str.			+		
a				Geprüft:				Tauchaer Str. 188	Anlage: NRA TH1	Zeichnungsnummer:	Seite: 1/ 2		
	Änderungen	Datum	Name	Norm:	VDI 3814	Ersatz für:	Dateiname: 01122787	ASP: ASP 22	04349 Leipzig	Natürliche Rauchabzugsanlage TH1	1.5.10.1.1	Zähler:	134

Gebäudeautomation
DIN EN ISO 16484-3: 2005-12
GA-Funktionsliste

1) Dauerbefehl: z.B. 0,I,II=2 BA
Impulsbefehl: z.B. 0,I,II=3 BA
Stellbefehl: z.B. Zu-0-Auf=2 BA
Pulsweitenmod.=1 BA

2) aktiv oder passiv

3) Nur gemeinsame, kommunikative Datenpunkte von Fremdsystemen für interoperable Funktionen

4) Pro Eingangs-Benutzeradresse zum a) Zusammenfassen, b) Verzögern und c) Unterdrücken von Meldungen

5) Pro Ausgangs-Benutzeradresse

6) Stellausgabe: z.B. 3-Punkt = 2 x 2-Punkt

7) Pro Eingangs-Benutzeradresse

8) z.B. Gerätestatus, Zeitschalttabelle, Sicherheitspkt., Regler, Datei (EN ISO 16484-5)

9) Falls erforderlich sind bei gemeinsamen (shared) Datenpunkten die Funktionen im Client mit "A" und die im Server mit "B" zu kennzeichnen (siehe BIBBs)

Titel: Grundschule

ASP: ASP 22
OG2, 01.217 Elt-UV

Gewerk: KG 999
Sonstige

Anlage: NRA TH1
Natürliche Rauchabzugsanlage TH1

		Ein- / Ausgabefunktionen										Verarbeitungsfunktionen																												Management Funktionen				Bedien- Funktionen				ANMERKUNG
		Physikalisch					Gemeinsam 3)9)					Überwachen						Steuern					Regeln							Rechnen / Optimieren																						
		Binäre Ausgabe Schalten/Stellen 1)	Analoge Ausgabe Stellen	Binäre Eingabe Melden	Binäre Eingabe Zählen	Analoge Eingabe Messen 2)	Binärer Ausgabebewert, Schalten	Analoger Ausgabebewert, Stellen/Sollwert	Binärer Eingabebewert, Zustand	Zählwerteingabe	Analoger Eingabebewert, Messen	Grenzwert fest	Grenzwert gleitend	Betriebsstundenerfassung	Ereigniszählung	Befehlsausführkontrolle	Meldungsbearbeitung 4)	Anlagensteuerung	Motorsteuerung	Umschaltung 5)	Folgesteuerung 5)	Sicherheits-/Frostschutzsteuerung	P Regelung	PI / PID Regelung	Sollwertführung / -kennlinie	Stellausgabe stetig	Stellausgabe 2-Punkt 6)	Stellausgabe Pulsweitenmodulation	Begrenzung Sollwert/Stellgröße	Parameterumschaltung	h,x geführte Strategie 7)	Arithmetische Berechnung 7)	Ereignisabhängiges Schalten	Zeitabhängiges Schalten	Gleitendes Ein-/Ausschalten	Zyklisches Schalten	Nachtkühlbetrieb	Gebäudetemperaturbegrenzung	Energierückgewinnung 7)	Netzersatzbetrieb	Netzwiederkehrprogramm	Höchstlastbegrenzung	Tarifabhängiges Schalten	Ein-Ausgabe Objekttyp 9)	Komplexer Objekttyp 8) 9)	Ereignis Langzeitspeicherung	Historisierung in Datenbank	Grafik / Anlagenbild	Dynamische Einblendung	Ereignis-Anweisungstext	Nachricht an externe Stelle	Definition der Funktionen gemäß VDI 3814 Blatt 1 : 2009 (DIN EN ISO 16484-3) Kennzeichne projektspezifische Beschreibung nicht genormter Funktionen in der Bemerkungsspalte der Datenpunktzeile z.B. mit Zeile Nr., Abschnitt Nr., Spalte Nr., Beiblatt/Beschreibung Nr. BIBBs = BACnet Interoperability Building Blocks, siehe DIN EN ISO 16484-5
lfd. Nr.	Datenpunkt	Abschnitt	1					2					3						4					5							6														7				8				9
		Spalte	1	2	3	4	5	1	2	3	4	5	1	2	3	4	5	6	1	2	3	4	5	1	2	3	4	5	6	7	8	1	2	3	4	5	6	7	8	9	10	11	12	13	1	2	3	4	1	2	3	4	Bemerkung
1	01-TIC-Raumtemp. Fühler, Anzeige, Regeln					1						1																															2					2			
2	02-TIC-Raumtemp. Fühler, Anzeige, Regeln					1						1																															2					2			
3	03-YV-Ventilantrieb stetig FBH		1																																							1					1			
4	04-XS/XA-NRA Zentrale	1		2									2	2	1	1	1	1		1					1														1						7	5	11	11		7	1		
5	05-BE-NRA - Sammelstörmeldung			1												1		1				1											1											1	3	1	1		1	1		
6	06-BE-NRA - Alarm			1												1		1				1											1											1	3	1	1		1	1		
7	07-Grafik / Anlagenbild																																															1			
	Summe	1	1	4		2						4	2	1	3	1	3		1		2			1								2		1					1					14	11	13	13	1	14	3		

c				Datum:	30.01.2025			Projekt:	Gewerk: KG 999 Sonstige	Schaltschrank:	= 028080122_GEB_NRA_
b				Ersteller:				Grundschule Tauchaer Str.			+
a				Geprüft:				Tauchaer Str. 188	Anlage: NRA TH1 Natürliche Rauchabzugsanlage TH1	Zeichnungsnummer: 1.5.10.1.1	Seite: 2/ 2
	Änderungen	Datum	Name	Norm:	VDI 3814	Ersatz für:	Dateiname: 01122787	ASP: ASP 22	04349 Leipzig		Zähler: 135

05

Grafik/ Anlagen-bild

Signalaustausch
NRA mit Lüftungsfunktion
Treppenhaus 03 Treppenhalle

Sicherheitsfunktionen:
- Anlage AUS/ZU bei Meldung BMZ
- Anlage AUS/ZU bei Meldung Niederschlag
- Anlage AUS/ZU bei Meldung Wind

Betriebsweise/Regelfunktion:
- Sommerliche Nachtkühlung
- Taglüftung
- Handbetrieb über Taster

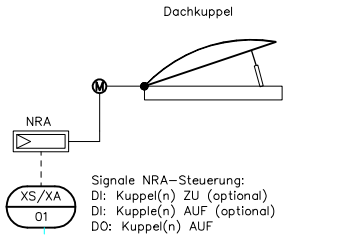

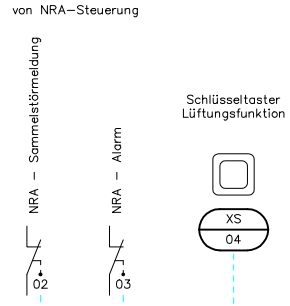

						An	Bi	Sum
NBE	0					0	0	0
CI	0	0	0	0		CI	▼	0
DI	2	1	1	1		DI	▼	5
DO	1	0	0	0		DO	▲	1
AI	0	0	0	0		AI	▼	0
AO	0	0	0	0		AO	▲	0
						Summe		

Anlage:

Dies ist eine rein schematische Darstellung. Es ersetzt keine Montagezeichnung.

c				Datum:	30.01.2025			Projekt:	Gewerk: KG 999 Sonstige	Schaltschrank:	= 028080122_GEB_NRA_
b				Ersteller:				Grundschule Tauchaer Str.			+
a				Geprüft:				Tauchaer Str. 188	Anlage: NRA TH3	Zeichnungsnummer:	Seite: 1/ 2
	Änderungen	Datum	Name	Norm:	VDI 3814	Ersatz für:	Dateiname: 01122790 ASP: ASP 22	04349 Leipzig	Natürliche Rauchabzugsanlage TH3	1.5.10.2.1	Zähler: 136

Gebäudeautomation
DIN EN ISO 16484-3: 2005-12
GA-Funktionsliste

1) Dauerbefehl: z.B. 0,I,II=2 BA
Impulsbefehl: z.B. 0,I,II=3 BA
Stellbefehl: z.B. Zu-0-Auf=2 BA
Pulsweitenmod.=1 BA

2) aktiv oder passiv

3) Nur gemeinsame, kommunikative Datenpunkte von Fremdsystemen für interoperable Funktionen

4) Pro Eingangs-Benutzeradresse zum a) Zusammenfassen, b) Verzögern und c) Unterdrücken von Meldungen

5) Pro Ausgangs-Benutzeradresse

6) Stellausgabe: z.B. 3-Punkt = 2 x 2-Punkt

7) Pro Eingangs-Benutzeradresse

8) z.B. Gerätestatus, Zeitschalttabelle, Sicherheitspkt., Regler, Datei (EN ISO 16484-5)

9) Falls erforderlich sind bei gemeinsamen (shared) Datenpunkten die Funktionen im Client mit "A" und die im Server mit "B" zu kennzeichnen (siehe BIBBs)

Titel: Grundschule

ASP: ASP 22
OG2, 01.217 Elt-UV

Gewerk: KG 999 Sonstige

Anlage: NRA TH3
Natürliche Rauchabzugsanlage TH3

lfd. Nr.	Datenpunkt	Abschnitt	Ein- / Ausgabefunktionen: Physikalisch 1					Ein- / Ausgabefunktionen: Gemeinsam 3)9) 2					Verarbeitungsfunktionen: Überwachen 3						Verarbeitungsfunktionen: Steuern 4					Verarbeitungsfunktionen: Regeln 5								Verarbeitungsfunktionen: Rechnen / Optimieren 6												Management Funktionen 7				Bedien-Funktionen 8				9
		Spalte	1	2	3	4	5	1	2	3	4	5	1	2	3	4	5	6	1	2	3	4	5	1	2	3	4	5	6	7	8	1	2	3	4	5	6	7	8	9	10	11	12	13	1	2	3	4	1	2	3	4	Bemerkung
1	01-XS/XA-NRA Zentrale		1		2								2	2	1	1	1	1		1					1										1									7	5	11	11		7	1		
2	02-BE-NRA - Sammelstörmeldung				1											1		1				1											1									1	3	1	1		1	1		
3	03-BE-NRA - Alarm				1											1		1				1											1									1	3	1	1		1	1		
4	04-XS-Taster				1																																						1					1			
5	05-Grafik / Anlagenbild																																														1				
	Summe		1		5								2	2	1	3	1	3		1		2			1										2		1							10	11	13	13	1	10	3		

ANMERKUNG

Definition der Funktionen gemäß VDI 3814 Blatt 1 : 2009 (DIN EN ISO 16484-3)
Kennzeichne projektspezifische Beschreibung nicht genormter Funktionen in der Bemerkungsspalte der Datenpunktzeile z.B. mit Zeile Nr., Abschnitt Nr., Spalte Nr., Beiblatt/Beschreibung Nr.

BIBBs = BACnet Interoperability Building Blocks, siehe DIN EN ISO 16484-5

c				Datum:	30.01.2025	Projekt: Grundschule Tauchaer Str. Tauchaer Str. 188 04349 Leipzig	Gewerk: KG 999 Sonstige
b				Ersteller:			Schaltschrank:
a				Geprüft:			= 028080122_GEB_NRA_
	Änderungen	Datum	Name	Norm:	VDI 3814	Ersatz für:	Dateiname: 01122790 ASP: ASP 22

Anlage: NRA TH3 Natürliche Rauchabzugsanlage TH3

Zeichnungsnummer: 1.5.10.2.1

Seite: 2/ 2

Zähler: 137

Deckblatt

Sporthalle

c				Datum:	30.01.2025			Projekt:			=	
b				Ersteller:				Grundschule Tauchaer Str.			+	
a				Geprüft:				Tauchaer Str. 188		Zeichnungsnummer:	Seite:	1/ 2
	Änderungen	Datum	Name	Norm:		Ersatz für:	Dateiname: Coversheet.Dwg	04349 Leipzig			Zähler:	138

Gebäudeautomation
DIN EN ISO 16484-3: 2005-12
GA-Funktionsliste

1) Dauerbefehl: z.B. 0,I,II=2 BA
Impulsbefehl: z.B. 0,I,II=3 BA
Stellbefehl: z.B. Zu-0-Auf=2 BA
Pulsweitenmod.=1 BA

2) aktiv oder passiv

3) Nur gemeinsame, kommunikative Datenpunkte von Fremdsystemen für interoperable Funktionen

4) Pro Eingangs-Benutzeradresse zum a) Zusammenfassen, b) Verzögern und c) Unterdrücken von Meldungen

5) Pro Ausgangs-Benutzeradresse

6) Stellausgabe: z.B. 3-Punkt = 2 x 2-Punkt

7) Pro Eingangs-Benutzeradresse

8) z.B. Gerätestatus, Zeitschalttabelle, Sicherheitspkt., Regler, Datei (EN ISO 16484-5)

9) Falls erforderlich sind bei gemeinsamen (shared) Datenpunkten die Funktionen im Client mit "A" und die im Server mit "B" zu kennzeichnen (siehe BIBBs)

Titel: Sporthalle

lfd. Nr.	Datenpunkt	Abschnitt	Ein- / Ausgabefunktionen: Physikalisch 1					Ein- / Ausgabefunktionen: Gemeinsam 3)9) 2					Verarbeitungsfunktionen: Überwachen 3						Verarbeitungsfunktionen: Steuern 4					Verarbeitungsfunktionen: Regeln 5								Verarbeitungsfunktionen: Rechnen / Optimieren 6												Management Funktionen 7				Bedien-Funktionen 8				9
		Spalte	1	2	3	4	5	1	2	3	4	5	1	2	3	4	5	6	1	2	3	4	5	1	2	3	4	5	6	7	8	1	2	3	4	5	6	7	8	9	10	11	12	13	1	2	3	4	1	2	3	4	Bemerkung
			Binäre Ausgabe Schalten/Stellen 1)	Analoge Ausgabe Stellen	Binäre Eingabe Melden	Binäre Eingabe Zählen	Analoge Eingabe Messen 2)	Binärer Ausgabebewert, Schalten	Analoger Ausgabebewert, Stellen/Sollwert	Binärer Eingabebewert, Zustand	Zählwerteingabe	Analoger Eingabebewert, Messen	Grenzwert fest	Grenzwert gleitend	Betriebsstundenerfassung	Ereigniszählung	Befehlsausführkontrolle	Meldungsbearbeitung 4)	Anlagensteuerung	Motorsteuerung	Umschaltung 5)	Folgesteuerung 5)	Sicherheits-/Frostschutzsteuerung	P Regelung	PI / PID Regelung	Sollwertführung / -kennlinie	Stellausgabe stetig	Stellausgabe 2-Punkt 6)	Stellausgabe Pulsweitenmodulation	Begrenzung Sollwert/Stellgröße	Parameterumschaltung	h,x geführte Strategie 7)	Arithmetische Berechnung 7)	Ereignisabhängiges Schalten	Zeitabhängiges Schalten	Gleitendes Ein-/Ausschalten	Zyklisches Schalten	Nachtkühlbetrieb	Gebäudetemperaturbegrenzung	Energierückgewinnung 7)	Netzersatzbetrieb	Netzwiederkehrprogramm	Höchstlastbegrenzung	Tarifabhängiges Schalten	Ein-Ausgabe Objekttyp 9)	Komplexer Objekttyp 8) 9)	Ereignis Langzeitspeicherung	Historisierung in Datenbank	Grafik / Anlagenbild	Dynamische Einblendung	Ereignis-Anweisungstext	Nachricht an externe Stelle	
1	ASP 10 EG, 02.024 Lüfterzentrale		26	18	72		42	1	4				72	38	6	9	31	65		30		26	27		2	1	1					1	1	17		28			1					273	129	196	190	7	273	81		
2	ASP 11 EG, 02.014 Umkleide 4		2	11	10		16			4			52	52		4	11	13	4	11		4			11	8				4	4		4		11		4						147	51	116	116	3	147	45		
3	ASP 12 EG, 02.007 Umkleide 1-B		2	17	12		15			6			69	66		6	17	17	5	17		6			10	4				2	2		6		17		2						187	60	171	171	5	187	62		
4	ASP 20 EG, 02.025 Heizzentrale/WW-Bereitung		7	4	20	1	18	10	2	20		10	49	32	9	11	12	22		8			5		5	1	2			2		1	1	1	2	5			4					173	57	89	89	7	173	17		
		Summe	37	50	114	1	91	11	6	30		10	242	188	15	30	71	117	9	66		36	32		28	14	3			2	6	8	2	28	2	61		6		5				780	297	572	566	22	780	205		

ANMERKUNG

Definition der Funktionen gemäß VDI 3814 Blatt 1 : 2009 (DIN EN ISO 16484-3)
Kennzeichne projektspezifische Beschreibung nicht genormter Funktionen in der Bemerkungsspalte der Datenpunktzeile z.B. mit Zeile Nr., Abschnitt Nr., Spalte Nr., Beiblatt/Beschreibung Nr.

BIBBs = BACnet Interoperability Building Blocks, siehe DIN EN ISO 16484-5

c				Datum:	30.01.2025	
b				Ersteller:		
a				Geprüft:		
	Änderungen	Datum	Name	Norm:		

Ersatz für:

Dateiname: SUM.Dwg

Projekt:
Grundschule Tauchaer Str.
Tauchaer Str. 188
04349 Leipzig

Zeichnungsnummer:

Seite: 2/ 2
Zähler: 139

Deckblatt

ASP 10

EG, 02.024 Lüfterzentrale

c				Datum:	30.01.2025			Projekt:			=		
b				Ersteller:				Grundschule Tauchaer Str.			+		
a				Geprüft:				Tauchaer Str. 188		Zeichnungsnummer:		Seite:	1/ 2
	Änderungen	Datum	Name	Norm:		Ersatz für:	Dateiname: Coversheet.Dwg ASP: ASP 10	04349 Leipzig				Zähler:	140

Gebäudeautomation
DIN EN ISO 16484-3: 2005-12
GA-Funktionsliste

1) Dauerbefehl: z.B. 0,I,II=2 BA
Impulsbefehl: z.B. 0,I,II=3 BA
Stellbefehl: z.B. Zu-0-Auf=2 BA
Pulsweitenmod.=1 BA

2) aktiv oder passiv

3) Nur gemeinsame, kommunikative Datenpunkte von Fremdsystemen für interoperable Funktionen

4) Pro Eingangs-Benutzeradresse zum a) Zusammenfassen, b) Verzögern und c) Unterdrücken von Meldungen

5) Pro Ausgangs-Benutzeradresse

6) Stellausgabe: z.B. 3-Punkt = 2 x 2-Punkt

7) Pro Eingangs-Benutzeradresse

8) z.B. Gerätestatus, Zeitschalttabelle, Sicherheitspkt., Regler, Datei (EN ISO 16484-5)

9) Falls erforderlich sind bei gemeinsamen (shared) Datenpunkten die Funktionen im Client mit "A" und die im Server mit "B" zu kennzeichnen (siehe BIBBs)

Titel: Sporthalle

ASP: ASP 10
EG, 02.024 Lüfterzentrale

lfd. Nr.	Datenpunkt	Abschnitt	Ein- / Ausgabefunktionen: Physikalisch					Ein- / Ausgabefunktionen: Gemeinsam 3)9)					Verarbeitungsfunktionen: Überwachen						Steuern				
			1					2					3						4				
		Spalte	1	2	3	4	5	1	2	3	4	5	1	2	3	4	5	6	1	2	3	4	5
			Binäre Ausgabe Schalten/Stellen 1)	Analoge Ausgabe Stellen	Binäre Eingabe Melden	Binäre Eingabe Zählen	Analoge Eingabe Messen 2)	Binärer Ausgabewert, Schalten	Analoger Ausgabewert, Stellen/Sollwert	Binärer Eingabewert, Zustand	Zählwerteingabe	Analoger Eingabewert, Messen	Grenzwert fest	Grenzwert gleitend	Betriebsstundenerfassung	Ereigniszählung	Befehlsausführkontrolle	Meldungsbearbeitung 4)	Anlagensteuerung	Motorsteuerung	Umschaltung 5)	Folgesteuerung 5)	Sicherheits-/Frostschutzsteuerung
	KG 410 Abwasser-, Wasser-, Gasanlagen				2											2		2				1	1
	KG 420 Wärmeversorgungsanlagen																						
	KG 430 Raumlufttechnische Anlagen		15	9	44		24	1	4				36	16	5	4	19	47		19		23	20
	KG 440 Elektrische Anlagen																						
	KG 450 Kommunikations-, sicherheits- und informationstech				2											1		2				1	
	KG 460 Förderanlagen																						
	KG 470 Nutzungsspezifische und verfahrenstechnische Anlag																						
	KG 480 Gebäude-, und Anlagenautomation		2		5													4					
	KG 489 Raumregelung		5	9	12		17						34	20			11	4		10			6
	KG 999 Sonstige		4		7		1						2	2	1	2	1	6		1		1	
	Summe		26	18	72		42	1	4				72	38	6	9	31	65		30		26	27

lfd. Nr.	Datenpunkt	Abschnitt	Verarbeitungsfunktionen: Regeln								Verarbeitungsfunktionen: Rechnen / Optimieren															Management Funktionen				Bedien-Funktionen				ANMERKUNG	
			5								6															7				8				9	
		Spalte	1	2	3	4	5	6	7	8	1	2	3	4	5	6	7	8	9	10	11	12	13	1	2	3	4	1	2	3	4		Bemerkung
			P Regelung	PI / PID Regelung	Sollwertführung / -kennlinie	Stellausgabe stetig	Stellausgabe 2-Punkt 6)	Stellausgabe Pulsweitenmodulation	Begrenzung Sollwert/Stellgröße	Parameterumschaltung	h,x geführte Strategie 7)	Arithmetische Berechnung 7)	Ereignisabhängiges Schalten	Zeitabhängiges Schalten	Gleitendes Ein-/Ausschalten	Zyklisches Schalten	Nachtkühlbetrieb	Gebäudetemperaturbegrenzung	Energierückgewinnung 7)	Netzersatzbetrieb	Netzwiederkehrprogramm	Höchstlastbegrenzung	Tarifabhängiges Schalten	Ein-Ausgabe Objekttyp 9)	Komplexer Objekttyp 8) 9)	Ereignis Langzeitspeicherung	Historisierung in Datenbank	Grafik / Anlagenbild	Dynamische Einblendung	Ereignis-Anweisungstext	Nachricht an externe Stelle		
	KG 410 Abwasser-, Wasser-, Gasanlagen												1											2	5	2	2	1	2	2			
	KG 420 Wärmeversorgungsanlagen																																	
	KG 430 Raumlufttechnische Anlagen												14		18									149	88	111	111	1	149	51			
	KG 440 Elektrische Anlagen																																	
	KG 450 Kommunikations-, sicherheits- und informationstech												1											2	4	1	1	1	2	1			
	KG 460 Förderanlagen																																	
	KG 470 Nutzungsspezifische und verfahrenstechnische Anlag																																	
	KG 480 Gebäude-, und Anlagenautomation																							7	4			1	7					
	KG 489 Raumregelung			1	1	1					1	1			9									97	16	64	64	2	97	19			
	KG 999 Sonstige			1									1		1				1					16	12	18	12	1	16	8			
	Summe			2	1	1					1	1	17		28				1					273	129	196	190	7	273	81			

ANMERKUNG

Definition der Funktionen gemäß VDI 3814 Blatt 1 : 2009 (DIN EN ISO 16484-3)
Kennzeichne projektspezifische Beschreibung nicht genormter Funktionen in der Bemerkungsspalte der Datenpunktzeile z.B. mit Zeile Nr., Abschnitt Nr., Spalte Nr., Beiblatt/Beschreibung Nr.

BIBBs = BACnet Interoperability Building Blocks, siehe DIN EN ISO 16484-5

c				Datum:	30.01.2025			Projekt:		=	
b				Ersteller:				Grundschule Tauchaer Str.		+	
a				Geprüft:				Tauchaer Str. 188			
	Änderungen	Datum	Name	Norm:		Ersatz für:	Dateiname: SUM.Dwg	ASP: ASP 10	04349 Leipzig	Zeichnungsnummer:	Seite: 2/ 2
											Zähler: 141

Deckblatt

KG 410

Abwasser-, Wasser-, Gasanlagen

c				Datum:	30.01.2025			Projekt:	Gewerk: KG 410 Abwasser-, Wasser-, Gasanlagen		=
b				Ersteller:				Grundschule Tauchaer Str.			+
a				Geprüft:				Tauchaer Str. 188		Zeichnungsnummer:	Seite: 1/ 1
	Änderungen	Datum	Name	Norm:		Ersatz für:	Dateiname: Coversheet.Dwg ASP: ASP 10	04349 Leipzig			Zähler: 142

Grafik/ Anlagen- bild
03

Signalaustausch/Meldungsaufschaltung mit Gewerk KG 410

Anlage:

Dies ist eine rein schematische Darstellung. Es ersetzt keine Montagezeichnung.

Einspeisung durch KG 440

Hebeanlage – R. 02.024 Lüfterzentrale Störmeldung

01

R. 02.024 Lüfterzentrale

LS
02

					An	Bi	Sum
NBE					0	0	0
CI	0	0			CI	▼	0
DI	1	1			DI	▼	2
DO	0	0			DO	▲	0
AI	0	0			AI	▼	0
AO	0	0			AO	▲	0
					Summe		

c				Datum:	30.01.2025			Projekt:	Gewerk: KG 410 Abwasser-, Wasser-, Gasanlagen	Schaltschrank: ASP S1 Sporthalle	= 028080210_SAN_SIG_
b				Ersteller:	–			Grundschule Tauchaer Str. Tauchaer Str. 188 04349 Leipzig			+
a				Geprüft:					Anlage: SAN Signalaustausch	Zeichnungsnummer: 2.10.1.1.1	Seite: 1/ 2
	Änderungen	Datum	Name	Norm:		Ersatz für:	Dateiname: 01122829 ASP: ASP 10				Zähler: 143

Gebäudeautomation
DIN EN ISO 16484-3: 2005-12
GA-Funktionsliste

1) Dauerbefehl: z.B. 0,I,II=2 BA
Impulsbefehl: z.B. 0,I,II=3 BA
Stellbefehl: z.B. Zu-0-Auf=2 BA
Pulsweitenmod.=1 BA

2) aktiv oder passiv

3) Nur gemeinsame, kommunikative Datenpunkte von Fremdsystemen für interoperable Funktionen

4) Pro Eingangs-Benutzeradresse zum a) Zusammenfassen, b) Verzögern und c) Unterdrücken von Meldungen

5) Pro Ausgangs-Benutzeradresse

6) Stellausgabe: z.B. 3-Punkt = 2 x 2-Punkt

7) Pro Eingangs-Benutzeradresse

8) z.B. Gerätestatus, Zeitschalttabelle, Sicherheitspkt., Regler, Datei (EN ISO 16484-5)

9) Falls erforderlich sind bei gemeinsamen (shared) Datenpunkten die Funktionen im Client mit "A" und die im Server mit "B" zu kennzeichnen (siehe BIBBs)

Titel: Sporthalle

ASP: ASP 10
EG, 02.024 Lüfterzentrale

Gewerk: KG 410
Abwasser-, Wasser-, Gasanlagen

Anlage: SAN
Signalaustausch

lfd. Nr.	Datenpunkt	Abschnitt	Ein- / Ausgabefunktionen: Physikalisch 1					Ein- / Ausgabefunktionen: Gemeinsam 3)9) 2					Verarbeitungsfunktionen: Überwachen 3						Verarbeitungsfunktionen: Steuern 4					Verarbeitungsfunktionen: Regeln 5								Verarbeitungsfunktionen: Rechnen / Optimieren 6												Management Funktionen 7				Bedien-Funktionen 8				9
		Spalte	1	2	3	4	5	1	2	3	4	5	1	2	3	4	5	6	1	2	3	4	5	1	2	3	4	5	6	7	8	1	2	3	4	5	6	7	8	9	10	11	12	13	1	2	3	4	1	2	3	4	Bemerkung
1	01-BE-Hebeanlage – Störmeldung				1											1		1				1												1										1	3	1	1		1	1		
2	02-LS-Leckageüberwachung				1											1		1					1																					1	2	1	1		1	1		
3	03-AGR-Grafik / Anlagenbild																																															1				
	Summe				2											2		2				1	1											1										2	5	2	2	1	2	2		

Verarbeitungsfunktionen: Management Funktionen: Bedien-Funktionen:
Überwachen: Grenzwert fest; Grenzwert gleitend; Betriebsstundenerfassung; Ereigniszählung; Befehlsausführkontrolle; Meldungsbearbeitung 4)
Steuern: Anlagensteuerung; Motorsteuerung; Umschaltung 5); Folgesteuerung 5); Sicherheits-/Frostschutzsteuerung
Regeln: P Regelung; PI / PID Regelung; Sollwertführung / -kennlinie; Stellausgabe stetig; Stellausgabe 2-Punkt 6); Stellausgabe Pulsweitenmodulation; Begrenzung Sollwert/Stellgröße; Parameterumschaltung
Rechnen / Optimieren: h,x geführte Strategie 7); Arithmetische Berechnung 7); Ereignisabhängiges Schalten; Zeitabhängiges Schalten; Gleitendes Ein-/Ausschalten; Zyklisches Schalten; Nachtkühlbetrieb; Gebäudetemperaturbegrenzung; Energierückgewinnung 7); Netzersatzbetrieb; Netzwiederkehrprogramm; Höchstlastbegrenzung; Tarifabhängiges Schalten
Management Funktionen: Ein-Ausgabe Objekttyp 9); Komplexer Objekttyp 8) 9); Ereignis Langzeitspeicherung; Historisierung in Datenbank
Bedien-Funktionen: Grafik / Anlagenbild; Dynamische Einblendung; Ereignis-Anweisungstext; Nachricht an externe Stelle

ANMERKUNG

Definition der Funktionen gemäß VDI 3814 Blatt 1 : 2009 (DIN EN ISO 16484-3)
Kennzeichne projektspezifische Beschreibung nicht genormter Funktionen in der Bemerkungsspalte der Datenpunktzeile z.B. mit Zeile Nr., Abschnitt Nr., Spalte Nr., Beiblatt/Beschreibung Nr.

BIBBs = BACnet Interoperability Building Blocks, siehe DIN EN ISO 16484-5

c				Datum:	30.01.2025			Projekt:	Gewerk: KG 410 Abwasser-, Wasser-, Gasanlagen	Schaltschrank: ASP S1 Sporthalle	= 028080210_SAN_SIG_
b				Ersteller:	–			Grundschule Tauchaer Str.			+
a				Geprüft:				Tauchaer Str. 188	Anlage: SAN Signalaustausch	Zeichnungsnummer: 2.10.1.1.1	Seite: 2/ 2
	Änderungen	Datum	Name	Norm:		Ersatz für:	Dateiname: 01122829 ASP: ASP 10	04349 Leipzig			Zähler: 144

Deckblatt

KG 430

Raumlufttechnische Anlagen

c				Datum:	30.01.2025			Projekt:	Gewerk: KG 430 Raumlufttechnische Anlagen		=	
b				Ersteller:				Grundschule Tauchaer Str.			+	
a				Geprüft:				Tauchaer Str. 188		Zeichnungsnummer:	Seite: 1/ 1	
	Änderungen	Datum	Name	Norm:		Ersatz für:	Dateiname: Coversheet.Dwg ASP: ASP 10	04349 Leipzig			Zähler: 145	

45

Grafik/ Anlagen-bild

RLT-Anlage 01
Zu-, Abluftanlage Sporthalle
Standort: EG, 02.024 Lüftungszentrale

Sicherheitsfunktionen:
- Anlage AUS bei Meldung BMZ

Betriebsweise/Regelfunktion:
- AT-geführte Zuluft Reglung

Anlage:

Dies ist eine rein schematische Darstellung. Es ersetzt keine Montagezeichnung.

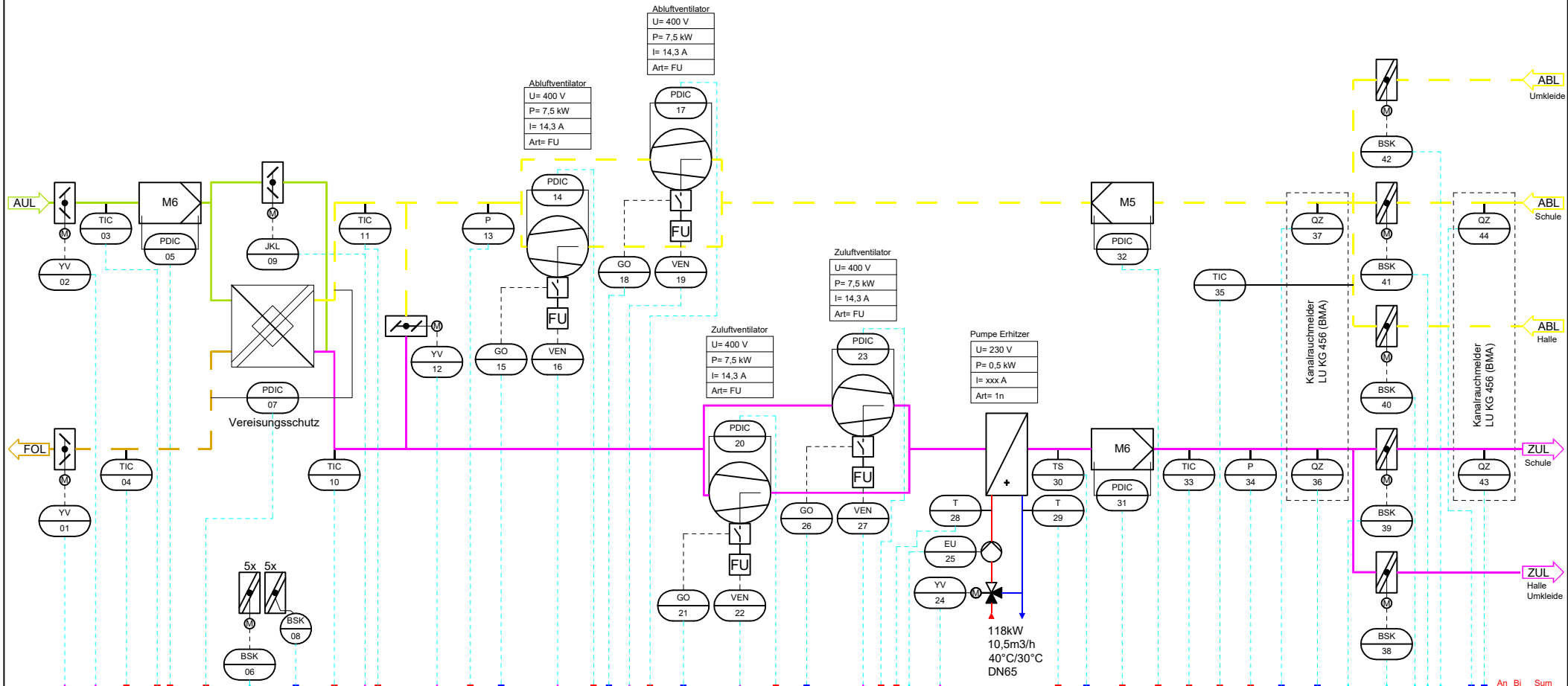

	06	08	09	11	13	14	17	18	19	15	16	12	20	21	22	23	26	27	28	25	24	30	29	32	31	33	34	35	37	36	44	43	42	41	40	39	38	An	Bi	Sum
NBE	1																																						6	4	10
CI	0	0	0	0	0	0	0	0	0	0	0	0	0	0	0	0	0	0	0	0	0	0	0	0	0	0	0	0	0	0	0	0	0	0	0	0	0	CI	▼	0
DI	0	0	5x 2	5x 1	0	0	0	0	0	1	2	0	0	0	0	1	2	0	1	2	0	1	2	0	0	2	0	0	1	1	2	2	2	2	1	1	0	DI	▼	44
DO	0	0	5x 1	0	0	0	0	0	0	0	0	0	0	0	0	1	0	0	1	0	0	1	0	0	1	0	0	0	1	1	1	1	1	0	0	0	0	DO	▲	15
AI	1	1	1	1	1	1	0	0	1	1	1	1	1	1	0	1	1	0	1	1	0	1	1	0	1	1	0	0	1	1	1	1	1	0	0	0	0	AI	▼	24
AO	1	1	0	0	0	0	0	0	0	1	0	1	0	0	0	1	0	0	1	0	0	1	0	0	1	0	0	0	1	0	0	0	0	0	0	0	0	AO	▲	9
																																						Summe		

4 Rauchmelder LU KG 456 BMA
2 Koppler für KG 480

c				Datum:	30.01.2025			Projekt:	Gewerk: KG 430 Raumlufttechnische Anlagen	Schaltschrank: ASP S1 Sporthalle	= 028080210_RLT_L001_				
b				Ersteller:				Grundschule Tauchaer Str.			+				
a				Geprüft:				Tauchaer Str. 188	Anlage: RLT-01 Zu-, Abluftanlage Sporthalle	Zeichnungsnummer: 2.10.3.1.1		Seite: 1 / 4			
	Änderungen	Datum	Name	Norm:		Ersatz für:	Dateiname: 01122795	ASP: ASP 10	04349 Leipzig			Zähler: 146			

Gebäudeautomation

DIN EN ISO 16484-3: 2005-12

GA-Funktionsliste

1) Dauerbefehl: z.B. 0,I,II=2 BA
Impulsbefehl: z.B. 0,I,II=3 BA
Stellbefehl: z.B. Zu-0-Auf=2 BA
Pulsweitenmod.=1 BA

2) aktiv oder passiv

3) Nur gemeinsame, kommunikative Datenpunkte von Fremdsystemen für interoperable Funktionen

4) Pro Eingangs-Benutzeradresse zum a) Zusammenfassen, b) Verzögern und c) Unterdrücken von Meldungen

5) Pro Ausgangs-Benutzeradresse

6) Stellausgabe: z.B. 3-Punkt = 2 x 2-Punkt

7) Pro Eingangs-Benutzeradresse

8) z.B. Gerätestatus, Zeitschalttabelle, Sicherheitspkt., Regler, Datei (EN ISO 16484-5)

9) Falls erforderlich sind bei gemeinsamen (shared) Datenpunkten die Funktionen im Client mit "A" und die im Server mit "B" zu kennzeichnen (siehe BIBBs)

Titel: **Sporthalle**

ASP: **ASP 10**
EG, 02.024 Lüfterzentrale

Gewerk: **KG 430**
Raumlufttechnische Anlagen

Anlage: **RLT-01**
Zu-, Abluftanlage Sporthalle

		Ein- / Ausgabefunktionen										Verarbeitungsfunktionen																												Management Funktionen				Bedien-Funktionen				ANMERKUNG
		Physikalisch					Gemeinsam 3)9)					Überwachen						Steuern					Regeln								Rechnen / Optimieren																						
		Binäre Ausgabe Schalten/Stellen 1)	Analoge Ausgabe Stellen	Binäre Eingabe Melden	Binäre Eingabe Zählen	Analoge Eingabe Messen 2)	Binärer Ausgabewert, Schalten	Analoger Ausgabewert, Stellen/Sollwert	Binärer Eingabewert, Zustand	Zählwerteingabe	Analoger Eingabewert, Messen	Grenzwert fest	Grenzwert gleitend	Betriebsstundenerfassung	Ereigniszählung	Befehlsausführkontrolle	Meldungsbearbeitung 4)	Anlagensteuerung	Motorsteuerung	Umschaltung 5)	Folgesteuerung 5)	Sicherheits-/Frostschutzsteuerung	P Regelung	PI / PID Regelung	Sollwertführung / -kennlinie	Stellausgabe stetig	Stellausgabe 2-Punkt 6)	Stellausgabe Pulsweitenmodulation	Begrenzung Sollwert/Stellgröße	Parameterumschaltung	h,x geführte Strategie 7)	Arithmetische Berechnung 7)	Ereignisabhängiges Schalten	Zeitabhängiges Schalten	Gleitendes Ein-/Ausschalten	Zyklisches Schalten	Nachtkühlbetrieb	Gebäudetemperaturbegrenzung	Energierückgewinnung 7)	Netzersatzbetrieb	Netzwiederkehrprogramm	Höchstlastbegrenzung	Tarifabhängiges Schalten	Ein-Ausgabe Objekttyp 9)	Komplexer Objekttyp 8) 9)	Ereignis Langzeitspeicherung	Historisierung in Datenbank	Grafik / Anlagenbild	Dynamische Einblendung	Ereignis-Anweisungstext	Nachricht an externe Stelle	BIBBs = BACnet Interoperability Building Blocks, siehe DIN EN ISO 16484-5
lfd. Nr.	Datenpunkt / Abschnitt	1					2					3						4					5								6												7				8				9
	Spalte	1	2	3	4	5	1	2	3	4	5	1	2	3	4	5	6	1	2	3	4	5	1	2	3	4	5	6	7	8	1	2	3	4	5	6	7	8	9	10	11	12	13	1	2	3	4	1	2	3	4	Bemerkung
1	01-YV-Klappe stetig		1					1				2	2			1			1																								6	1	7	7		6	2		
2	02-YV-Klappe stetig		1					1				2	2			1			1																								6	1	7	7		6	2		
3	03-TIC-Temp. Fühler, Anzeige, Regeln AUL					1						1																														2					2			
4	04-TIC-Temp. Fühler, Anzeige, Regeln FOL					1						1																														2					2			
5	05-PDIC-Diff.Druckfühler, Anzeige, Regeln (Filter)					1											1																										1	1				1			
6	06-BSK-Brandschutzklappe, motorisch, horizontal	5		10												5	10		5		5	5												5		5							15	20	15	15		15	15		
7	07-PDIC-Diff.Druckfühler, Anzeige, Regeln					1											1																										1	1				1			
8	08-BSK-Brandschutzklappe, mechanisch, 1 EL			5													5				5	5																						5	5	5	5		5	5		
9	09-JKL-Klappe stetig		1			1						2	2			1			1																								6	1	7	7		6	2		
10	10-TIC-Temp. Fühler, Anzeige, Regeln ZUL					1						1																														2					2			
11	11-TIC-Temp. Fühler, Anzeige, Regeln ABL					1						1																														2					2			
12	12-YV-Klappe stetig (rechts) UML		1			1		1				2	2			1			1																								7	1	7	7		7	2		
13	13-P-Druckfühler, Regeln					1						2																														3					3			
14	14-PDIC-Diff.Druckfühler, Anzeige, Regeln (Ventilator)					1											1																										1	1				1			
15	15-GO-Rep.Schalter			1													1				1																						1	1				1			
16	16-VEN-Ventilator, FU geregelt	1	1	2		1						2	2	1	1	1	1		1																								9	4	11	11		9	1		
17	17-PDIC-Diff.Druckfühler, Anzeige, Regeln (Ventilator)					1											1																										1	1				1			
18	18-GO-Rep.Schalter			1													1				1																						1	1				1			
	Übertrag	6	5	19		12		3				16	10	1	1	10	22		10		12	10												5		10							71	39	59	59		71	29		

| | | | | | | | | | | | | | | | | | | |

Gebäudeautomation

DIN EN ISO 16484-3: 2005-12

GA-Funktionsliste

1) Dauerbefehl: z.B. 0,I,II=2 BA
Impulsbefehl: z.B. 0,I,II=3 BA
Stellbefehl: z.B. Zu-0-Auf=2 BA
Pulsweitenmod.=1 BA

2) aktiv oder passiv

3) Nur gemeinsame, kommunikative Datenpunkte von Fremdsystemen für interoperable Funktionen

4) Pro Eingangs-Benutzeradresse zum a) Zusammenfassen, b) Verzögern und c) Unterdrücken von Meldungen

5) Pro Ausgangs-Benutzeradresse

6) Stellausgabe: z.B. 3-Punkt = 2 x 2-Punkt

7) Pro Eingangs-Benutzeradresse

8) z.B. Gerätestatus, Zeitschalttabelle, Sicherheitspkt., Regler, Datei (EN ISO 16484-5)

9) Falls erforderlich sind bei gemeinsamen (shared) Datenpunkten die Funktionen im Client mit "A" und die im Server mit "B" zu kennzeichnen (siehe BIBBs)

Titel: **Sporthalle**

ASP: **ASP 10**
EG, 02.024 Lüfterzentrale

Gewerk: **KG 430**
Raumlufttechnische Anlagen

Anlage: **RLT-01**
Zu-, Abluftanlage Sporthalle

lfd. Nr.	Datenpunkt	Abschnitt	Ein- / Ausgabefunktionen: Physikalisch					Ein- / Ausgabefunktionen: Gemeinsam 3)9)					Verarbeitungsfunktionen: Überwachen						Steuern					Regeln								Rechnen / Optimieren												Management Funktionen				Bedien-Funktionen				9
			Binäre Ausgabe Schalten/Stellen 1)	Analoge Ausgabe Stellen	Binäre Eingabe Melden	Binäre Eingabe Zählen	Analoge Eingabe Messen 2)	Binärer Ausgabewert, Schalten	Analoger Ausgabewert, Stellen/Sollwert	Binärer Eingabewert, Zustand	Zählwerteingabe	Analoger Eingabewert, Messen	Grenzwert fest	Grenzwert gleitend	Betriebsstundenerfassung	Ereigniszählung	Befehlsausführkontrolle	Meldungsbearbeitung 4)	Anlagensteuerung	Motorsteuerung	Umschaltung 5)	Folgesteuerung 5)	Sicherheits-/Frostschutzsteuerung	P Regelung	PI / PID Regelung	Sollwertführung / -kennlinie	Stellausgabe stetig	Stellausgabe 2-Punkt 6)	Stellausgabe Pulsweitenmodulation	Begrenzung Sollwert/Stellgröße	Parameterumschaltung	h,x geführte Strategie 7)	Arithmetische Berechnung 7)	Ereignisabhängiges Schalten	Zeitabhängiges Schalten	Gleitendes Ein-/Ausschalten	Zyklisches Schalten	Nachtkühlbetrieb	Gebäudetemperaturbegrenzung	Energierückgewinnung 7)	Netzersatzbetrieb	Netzwiederkehrprogramm	Höchstlastbegrenzung	Tarifabhängiges Schalten	Ein-Ausgabe Objekttyp 9)	Komplexer Objekttyp 8) 9)	Ereignis Langzeitspeicherung	Historisierung in Datenbank	Grafik / Anlagenbild	Dynamische Einblendung	Ereignis-Anweisungstext	Nachricht an externe Stelle	Bemerkung
		1	1	2	3	4	5	1	2	3	4	5	1	2	3	4	5	6	1	2	3	4	5	1	2	3	4	5	6	7	8	1	2	3	4	5	6	7	8	9	10	11	12	13	1	2	3	4	1	2	3	4	
	Übertrag		6	5	19		12		3				16	10	1	1	10	22		10		12	10											5		10									71	39	59	59		71	29		
19	19-VEN-Ventilator, FU geregelt		1	1	2		1						2	2	1	1	1	1		1															1									9	4	11	11		9	1		
20	20-PDIC-Diff.Druckfühler, Anzeige, Regeln (Ventilator)						1											1																											1	1				1			
21	21-GO-Rep.Schalter				1													1				1																							1	1				1			
22	22-VEN-Ventilator, FU geregelt		1	1	2		1						2	2	1	1	1	1		1															1									9	4	11	11		9	1		
23	23-PDIC-Diff.Druckfühler, Anzeige, Regeln (Ventilator)						1											1																											1	1				1			
24	24-YV-Ventilantrieb stetig			1					1																																			2					2			
25	25-EU-Pumpe, 1-stufig		1		2			1							1		1	1		1																									4	2				4			
26	26-GO-Rep.Schalter				1													1				1																							1	1				1			
27	27-VEN-Ventilator, FU geregelt		1	1	2		1						2	2	1	1	1	1		1															1									9	4	11	11		9	1		
28	28-T-Temp. Fühler, Anzeige						1						1																															2					2			
29	29-T-Temp. Fühler, Anzeige						1						1																															2					2			
30	30-TS-Sicherheitstemperaturbegrenzer, Alarm				1													1					1																						1	1				1			
31	31-PDIC-Diff.Druckfühler, Anzeige, Regeln (Filter)						1											1																											1	1				1			
32	32-PDIC-Diff.Druckfühler, Anzeige, Regeln (Filter)						1											1																											1	1				1			
33	33-TIC-Temp. Fühler, Anzeige, Regeln ZUL						1						1																															2					2			
34	34-P-Druckfühler, Regeln						1						2																															3					3			
35	35-TIC-Temp. Fühler, Anzeige, Regeln RLT ABL						1						1																															2					2			
	Übertrag		10	9	30		24	1	4				28	16	5	4	14	33		14		14	11											5		13									122	60	92	92		122	32		

ANMERKUNG

Definition der Funktionen gemäß VDI 3814 Blatt 1 : 2009 (DIN EN ISO 16484-3) Kennzeichne projektspezifische Beschreibung nicht genormter Funktionen in der Bemerkungsspalte der Datenpunktzeile z.B. mit Zeile Nr., Abschnitt Nr., Spalte Nr., Beiblatt/Beschreibung Nr.

BIBBs = BACnet Interoperability Building Blocks, siehe DIN EN ISO 16484-5

c				Datum:	30.01.2025			Projekt: Grundschule Tauchaer Str. Tauchaer Str. 188 04349 Leipzig	Gewerk: KG 430 Raumlufttechnische Anlagen	Schaltschrank: ASP S1 Sporthalle	= 028080210_RLT_L001_
b				Ersteller:							+
a				Geprüft:					Anlage: RLT-01 Zu-, Abluftanlage Sporthalle	Zeichnungsnummer: 2.10.3.1.1	Seite: 3 / 4
	Änderungen	Datum	Name	Norm:		Ersatz für:	Dateiname: 01122795	ASP: ASP 10			Zähler: 148

Gebäudeautomation

DIN EN ISO 16484-3: 2005-12

GA-Funktionsliste

1) Dauerbefehl: z.B. 0,I,II=2 BA
Impulsbefehl: z.B. 0,I,II=3 BA
Stellbefehl: z.B. Zu-0-Auf=2 BA
Pulsweitenmod.=1 BA

2) aktiv oder passiv

3) Nur gemeinsame, kommunikative Datenpunkte von Fremdsystemen für interoperable Funktionen

4) Pro Eingangs-Benutzeradresse zum a) Zusammenfassen, b) Verzögern und c) Unterdrücken von Meldungen

5) Pro Ausgangs-Benutzeradresse

6) Stellausgabe: z.B. 3-Punkt = 2 x 2-Punkt

7) Pro Eingangs-Benutzeradresse

8) z.B. Gerätestatus, Zeitschalttabelle, Sicherheitspkt., Regler, Datei (EN ISO 16484-5)

9) Falls erforderlich sind bei gemeinsamen (shared) Datenpunkten die Funktionen im Client mit "A" und die im Server mit "B" zu kennzeichnen (siehe BIBBs)

Titel: **Sporthalle**

ASP: **ASP 10**
EG, 02.024 Lüfterzentrale

Gewerk: **KG 430**
Raumlufttechnische Anlagen

Anlage: **RLT-01**
Zu-, Abluftanlage Sporthalle

lfd. Nr.	Datenpunkt	Abschnitt	Ein- / Ausgabefunktionen: Physikalisch					Ein- / Ausgabefunktionen: Gemeinsam 3)9)					Verarbeitungsfunktionen: Überwachen						Verarbeitungsfunktionen: Steuern					Verarbeitungsfunktionen: Regeln								Verarbeitungsfunktionen: Rechnen / Optimieren												Management Funktionen				Bedien-Funktionen				9
			1					2					3						4					5								6												7				8				9
		Spalte	1	2	3	4	5	1	2	3	4	5	1	2	3	4	5	6	1	2	3	4	5	1	2	3	4	5	6	7	8	1	2	3	4	5	6	7	8	9	10	11	12	13	1	2	3	4	1	2	3	4	Bemerkung
		Übertrag	10	9	30		24	1	4				28	16	5	4	14	33		14		14	11												5		13								122	60	92	92		122	32		
36	36-QZ-Rauchmelder, Alarm				1								2					1				1	1												1												3	2	1	1		3	1		
37	37-QZ-Rauchmelder, Alarm				1								2					1				1	1												1												3	2	1	1		3	1		
38	38-BSK-Brandschutzklappe, motorisch, horizontal		1		2												1	2		1		1	1												1		1											3	4	3	3		3	3		
39	39-BSK-Brandschutzklappe, motorisch, horizontal		1		2												1	2		1		1	1												1		1											3	4	3	3		3	3		
40	40-BSK-Brandschutzklappe, motorisch, horizontal		1		2												1	2		1		1	1												1		1											3	4	3	3		3	3		
41	41-BSK-Brandschutzklappe, motorisch, horizontal		1		2												1	2		1		1	1												1		1											3	4	3	3		3	3		
42	42-BSK-Brandschutzklappe, motorisch, horizontal		1		2												1	2		1		1	1												1		1											3	4	3	3		3	3		
43	43-QZ-Rauchmelder, Alarm				1								2					1				1	1												1												3	2	1	1		3	1		
44	44-QZ-Rauchmelder, Alarm				1								2					1				1	1												1												3	2	1	1		3	1		
45	45-Grafik / Anlagenbild																																																1				
		Summe	15	9	44		24	1	4				36	16	5	4	19	47		19		23	20												14		18											149	88	111	111	1	149	51		

ANMERKUNG

Definition der Funktionen gemäß VDI 3814 Blatt 1 : 2009 (DIN EN ISO 16484-3) Kennzeichne projektspezifische Beschreibung nicht genormter Funktionen in der Bemerkungsspalte der Datenpunktzeile z.B. mit Zeile Nr., Abschnitt Nr., Spalte Nr., Beiblatt/Beschreibung Nr.

BIBBs = BACnet Interoperability Building Blocks, siehe DIN EN ISO 16484-5

c				Datum:	30.01.2025			Projekt: Grundschule Tauchaer Str. Tauchaer Str. 188 04349 Leipzig	Gewerk: KG 430 Raumlufttechnische Anlagen	Schaltschrank: ASP S1 Sporthalle	= 028080210_RLT_L001_
b				Ersteller:							+
a				Geprüft:					Anlage: RLT-01 Zu-, Abluftanlage Sporthalle	Zeichnungsnummer: 2.10.3.1.1	Seite: 4 / 4
	Änderungen	Datum	Name	Norm:		Ersatz für:	Dateiname: 01122795	ASP: ASP 10			Zähler: 149

Deckblatt

KG 450

Kommunikations-, sicherheits- und informationstech

c				Datum:	30.01.2025			Projekt:	Gewerk: KG 450 Kommunikations-, sicherheits- und informationstech		=	
b				Ersteller:				Grundschule Tauchaer Str.			+	
a				Geprüft:				Tauchaer Str. 188		Zeichnungsnummer:	Seite:	1/ 1
	Änderungen	Datum	Name	Norm:		Ersatz für:	Dateiname: Coversheet.Dwg ASP: ASP 10	04349 Leipzig			Zähler:	150

03

Grafik/ Anlagen-bild

ASP S1, Signalaustausch zu Nebengewerken

Anlage:

Dies ist eine rein schematische Darstellung. Es ersetzt keine Montagezeichnung.

Gewerk/BTA	Rufset barrfr. WC's	Brandmeldeanlage	
Ort der BTA	02.019 Hallen-WC D+Beh.	BMA-Koppler	
Bezeichnung der BTA	barrfr. WC's	BMA	
Signalfunktion	Sammelstörung, Notruf	Abschaltung Brand	
Signalpriorität	Alarm	Alarm	

Rufset barrfr. WC's

Hinweis:
Brandalarm

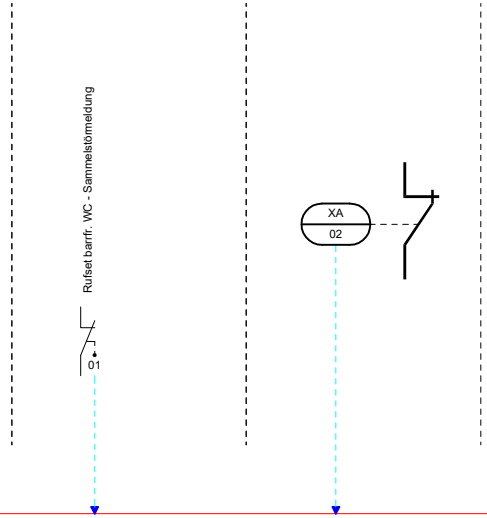

NBE						An	Bi	Sum
						0	0	0
CI		0		0		CI	▼	0
DI		1		1		DI	▼	2
DO		0		0		DO	▲	0
AI		0		0		AI	▼	0
AO		0		0		AO	▲	0
						Summe		

c				Datum:	30.01.2025			Projekt:	Gewerk: KG 450 Kommunikations-, sicherheits- und informationstech	Schaltschrank:
b				Ersteller:				Grundschule Tauchaer Str.		= 028080210_ITT_SIG_
a				Geprüft:				Tauchaer Str. 188		+
	Änderungen	Datum	Name	Norm:		Ersatz für:	Dateiname: 01122878 ASP: ASP 10	04349 Leipzig	Anlage: KSI Signalaustausch zu Nebengewerken	Zeichnungsnummer: 2.10.5.1.1

Seite: 1 / 2
Zähler: 151

Gebäudeautomation

DIN EN ISO 16484-3: 2005-12

GA-Funktionsliste

1) Dauerbefehl: z.B. 0,I,II=2 BA
Impulsbefehl: z.B. 0,I,II=3 BA
Stellbefehl: z.B. Zu-0-Auf=2 BA
Pulsweitenmod.=1 BA

2) aktiv oder passiv

3) Nur gemeinsame, kommunikative Datenpunkte von Fremdsystemen für interoperable Funktionen

4) Pro Eingangs-Benutzeradresse zum a) Zusammenfassen, b) Verzögern und c) Unterdrücken von Meldungen

5) Pro Ausgangs-Benutzeradresse

6) Stellausgabe: z.B. 3-Punkt = 2 x 2-Punkt

7) Pro Eingangs-Benutzeradresse

8) z.B. Gerätestatus, Zeitschalttabelle, Sicherheitspkt., Regler, Datei (EN ISO 16484-5)

9) Falls erforderlich sind bei gemeinsamen (shared) Datenpunkten die Funktionen im Client mit "A" und die im Server mit "B" zu kennzeichnen (siehe BIBBs)

Titel: **Sporthalle**

ASP: **ASP 10**
EG, 02.024 Lüfterzentrale

Gewerk: **KG 450**
Kommunikations-, sicherheits- und informationstech

Anlage: **KSI**
Signalaustausch zu Nebengewerken

lfd. Nr.	Datenpunkt	Abschnitt	Ein- / Ausgabefunktionen: Physikalisch 1					Ein- / Ausgabefunktionen: Gemeinsam 3)9) 2					Verarbeitungsfunktionen: Überwachen 3						Verarbeitungsfunktionen: Steuern 4					Verarbeitungsfunktionen: Regeln 5								Verarbeitungsfunktionen: Rechnen / Optimieren 6													Management Funktionen 7				Bedien-Funktionen 8				9
		Spalte	1	2	3	4	5	1	2	3	4	5	1	2	3	4	5	6	1	2	3	4	5	1	2	3	4	5	6	7	8	1	2	3	4	5	6	7	8	9	10	11	12	13	1	2	3	4	1	2	3	4	Bemerkung
1	01-BE-Rufset barrfr. WC - Sammelstörmeldung				1											1		1				1											1											1	3	1	1		1	1		
2	02-XA-Brandmeldeanlage				1													1																										1	1				1			
3	03-Grafik / Anlagenbild																																															1				
	Summe				2											1		2				1																							2	4	1	1	1	2	1		

ANMERKUNG

Definition der Funktionen gemäß VDI 3814 Blatt 1 : 2009 (DIN EN ISO 16484-3) Kennzeichne projektspezifische Beschreibung nicht genormter Funktionen in der Bemerkungsspalte der Datenpunktzeile z.B. mit Zeile Nr., Abschnitt Nr., Spalte Nr., Beiblatt/Beschreibung Nr.

BIBBs = BACnet Interoperability Building Blocks, siehe DIN EN ISO 16484-5

c				Datum:	30.01.2025			Projekt: Grundschule Tauchaer Str. Tauchaer Str. 188 04349 Leipzig	Gewerk: KG 450 Kommunikations-, sicherheits- und informationstech	Schaltschrank:	= 028080210_ITT_SIG_
b				Ersteller:							+
a				Geprüft:					Anlage: KSI Signalaustausch zu Nebengewerken	Zeichnungsnummer: 2.10.5.1.1	Seite: 2 / 2
	Änderungen	Datum	Name	Norm:		Ersatz für:	Dateiname: 01122878	ASP: ASP 10			Zähler: 152

Deckblatt

KG 480

Gebäude-, und Anlagenautomation

c				Datum:	30.01.2025			Projekt:	Gewerk:			=	
b				Ersteller:				Grundschule Tauchaer Str.	KG 480			+	
a				Geprüft:				Tauchaer Str. 188	Gebäude-, und Anlagenautomation		Zeichnungsnummer:	Seite:	1/ 1
	Änderungen	Datum	Name	Norm:		Ersatz für:	Dateiname: Coversheet.Dwg ASP: ASP 10	04349 Leipzig				Zähler:	153

07

Grafik/ Anlagen- bild

ASP S1, Signalaustausch
DDC–Unterstation/Leistungsteil

Einspeisung SV: ohne

Einspeisung AV: 35 kW, 400 V, 50A

Schaltfelder : Leistung/DDC getrennt

Maßbegrenzung: 4 Felder, je Feld (BxHxT) 800 x 1.800 x 400 mm, +200 mm Sockel

Gewerk/BTA	ASP S1 – DDC–Unterstation und Leistungsteil						
Ort der BTA	EG, 02.024 Lüfterzentrale						
Bezeichnung der BTA	DDC–US	Sicherungen 230 V	Steuerspannung 24 V AC	ÜSS Einspeisung	Phasenüberwachung	Quittiertaster auf DDC–Schrank	
Signalfunktion	Sammelstörmeldung	Sammelstörmeldung	Störung Steuersp.	Störung ÜSS	Störung Einspeisung	Sammelquittierung	
Signalpriorität	Störung	Störung	Störung	Störung	Störung	Wartungsmeldung	

Hinweis:
Softwaremeldung aller Störungen

Hinweis:
Gesamtstörung Leistungsteil

Hinweis:
– örtl. Quittierung
– Fernquittierung

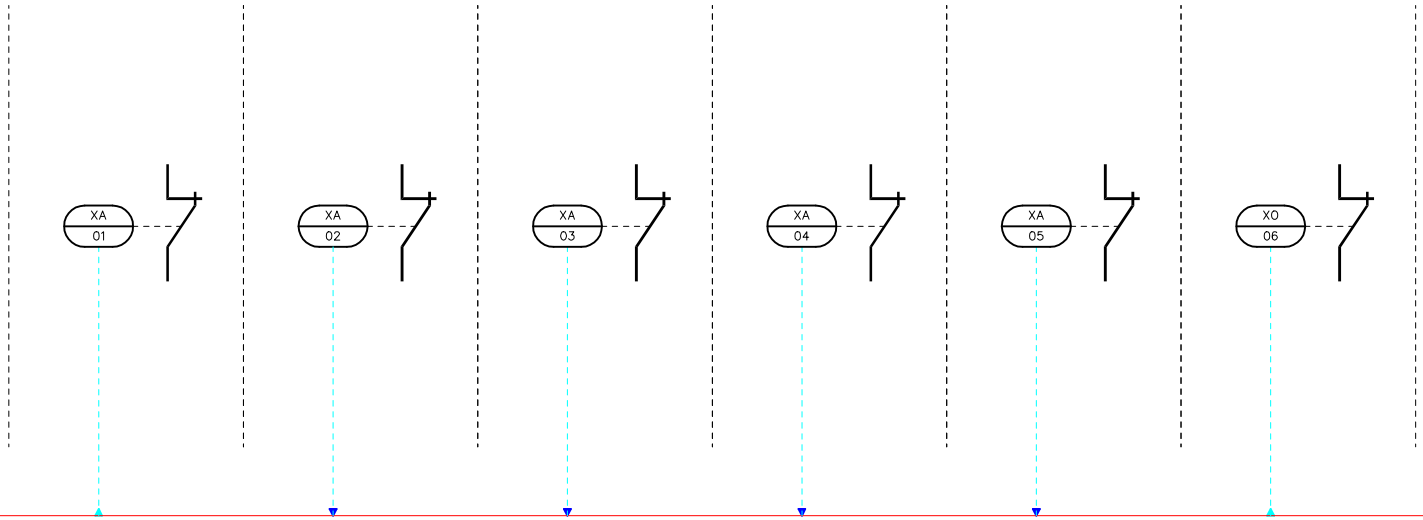

NBE							An	Bi	Sum
							0	0	0
CI	0	0	0	0	0	0	CI	▼	0
DI	0	1	1	1	1	1	DI	▼	5
DO	1	0	0	0	0	1	DO	▲	2
AI	0	0	0	0	0	0	AI	▼	0
AO	0	0	0	0	0	0	AO	▲	0
							Summe		

Anlage:

Dies ist eine rein schematische Darstellung. Es ersetzt keine Montagezeichnung.

c				Datum:	30.01.2025			Projekt:	Gewerk: KG 480 Gebäude-, und Anlagenautomation	Schaltschrank:	= 028080210_MSR_SIG_
b				Ersteller:				Grundschule Tauchaer Str.			+
a				Geprüft:				Tauchaer Str. 188	Anlage: GA	Zeichnungsnummer:	Seite: 1/ 2
	Änderungen	Datum	Name	Norm:		Ersatz für:	Dateiname: 01122785 ASP: ASP 10	04349 Leipzig	Signalaustausch DDC–US/Leistungsteil	2.10.8.1.1	Zähler: 154

Gebäudeautomation
DIN EN ISO 16484-3: 2005-12
GA-Funktionsliste

1) Dauerbefehl: z.B. 0,I,II=2 BA
Impulsbefehl: z.B. 0,I,II=3 BA
Stellbefehl: z.B. Zu-0-Auf=2 BA
Pulsweitenmod.=1 BA

2) aktiv oder passiv

3) Nur gemeinsame, kommunikative Datenpunkte von Fremdsystemen für interoperable Funktionen

4) Pro Eingangs-Benutzeradresse zum a) Zusammenfassen, b) Verzögern und c) Unterdrücken von Meldungen

5) Pro Ausgangs-Benutzeradresse

6) Stellausgabe: z.B. 3-Punkt = 2 x 2-Punkt

7) Pro Eingangs-Benutzeradresse

8) z.B. Gerätestatus, Zeitschalttabelle, Sicherheitspkt., Regler, Datei (EN ISO 16484-5)

9) Falls erforderlich sind bei gemeinsamen (shared) Datenpunkten die Funktionen im Client mit "A" und die im Server mit "B" zu kennzeichnen (siehe BIBBs)

Titel: Sporthalle

ASP: ASP 10
EG, 02.024 Lüfterzentrale

Gewerk: KG 480
Gebäude-, und Anlagenautomation

Anlage: GA
Signalaustausch DDC-US/Leistungsteil

lfd. Nr.	Datenpunkt	Abschnitt	Ein- / Ausgabefunktionen: Physikalisch 1					Ein- / Ausgabefunktionen: Gemeinsam 3)9) 2					Verarbeitungsfunktionen: Überwachen 3						Verarbeitungsfunktionen: Steuern 4					Verarbeitungsfunktionen: Regeln 5								Verarbeitungsfunktionen: Rechnen / Optimieren 6													Management Funktionen 7				Bedien-Funktionen 8				9
		Spalte	1	2	3	4	5	1	2	3	4	5	1	2	3	4	5	6	1	2	3	4	5	1	2	3	4	5	6	7	8	1	2	3	4	5	6	7	8	9	10	11	12	13	1	2	3	4	1	2	3	4	Bemerkung
1	01-XA-Störmeldung DDC		1																																									1					1			
2	02-XA-Störmeldung Leistungsteil gesamt				1													1																											1	1				1			
3	03-XA-Störmeldung Steuersp. 24 VAC/DC				1													1																											1	1				1			
4	04-XA-ÜSS Einspeisung				1													1																											1	1				1			
5	05-XA-Störmeldung Einspeisung				1													1																											1	1				1			
6	06-XO-Quittierung		1		1																																							2					2			
7	07-Grafik / Anlagenbild																																															1				
	Summe		2		5													4																											7	4			1	7			

c				Datum:	30.01.2025			Projekt: Grundschule Tauchaer Str. Tauchaer Str. 188 04349 Leipzig	Gewerk: KG 480 Gebäude-, und Anlagenautomation	Schaltschrank:	= 028080210_MSR_SIG_
b				Ersteller:							+
a				Geprüft:					Anlage: GA Signalaustausch DDC-US/Leistungsteil	Zeichnungsnummer: 2.10.8.1.1	Seite: 2/ 2
	Änderungen	Datum	Name	Norm:		Ersatz für:	Dateiname: 01122785	ASP: ASP 10			Zähler: 155

ANMERKUNG

Definition der Funktionen gemäß VDI 3814 Blatt 1 : 2009 (DIN EN ISO 16484-3)
Kennzeichne projektspezifische Beschreibung nicht genormter Funktionen in der Bemerkungsspalte der Datenpunktzeile z.B. mit Zeile Nr., Abschnitt Nr., Spalte Nr., Beiblatt/Beschreibung Nr.

BIBBs = BACnet Interoperability Building Blocks, siehe DIN EN ISO 16484-5

Deckblatt

KG 489

Raumregelung

c				Datum:	30.01.2025			Projekt:	Gewerk: KG 489 Raumregelung		=	
b				Ersteller:				Grundschule Tauchaer Str.			+	
a				Geprüft:				Tauchaer Str. 188		Zeichnungsnummer:	Seite:	1/ 1
	Änderungen	Datum	Name	Norm:		Ersatz für:	Dateiname: Coversheet.Dwg ASP: ASP 10	04349 Leipzig			Zähler:	156

Raumautomation

Grafik/ Anlagen– bild 02

Regelfunktion WC's:
Umschaltung Volumenstrom nach Zeitschaltprogramm

Regelfunktion Unterrichtsräume:
Volumenstromregelung raumluftqualitätsgeführt über VVR

Anlage:

Dies ist eine rein schematische Darstellung. Es ersetzt keine Montagezeichnung.

OG 1

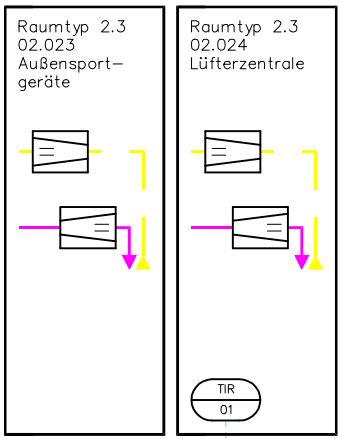

EG

		An	Bi	Sum
NBE		0	0	0
CI	0	CI	▼	0
DI	0	DI	▼	0
DO	0	DO	▲	0
AI	1	AI	▼	1
AO	0	AO	▲	0
		Summe		

c				Datum:	30.01.2025			Projekt:	Gewerk: KG 489 Raumregelung
b				Ersteller:	–			Grundschule Tauchaer Str.	Schaltschrank: ASP S1 Sporthalle
a				Geprüft:				Tauchaer Str. 188	= 028080210_EZR_0xxx_
	Änderungen	Datum	Name	Norm:		Ersatz für:	Dateiname: 01122868 ASP: ASP 10	04349 Leipzig	+

Anlage:	Zeichnungsnummer:	Seite:	1/ 5
0xxx Raumzone im EG	2.10.9.1.1	Zähler:	157

Gebäudeautomation
DIN EN ISO 16484-3: 2005-12
GA-Funktionsliste

1) Dauerbefehl: z.B. 0,I,II=2 BA
Impulsbefehl: z.B. 0,I,II=3 BA
Stellbefehl: z.B. Zu-0-Auf=2 BA
Pulsweitenmod.=1 BA

2) aktiv oder passiv

3) Nur gemeinsame, kommunikative Datenpunkte von Fremdsystemen für interoperable Funktionen

4) Pro Eingangs-Benutzeradresse zum a) Zusammenfassen, b) Verzögern und c) Unterdrücken von Meldungen

5) Pro Ausgangs-Benutzeradresse

6) Stellausgabe: z.B. 3-Punkt = 2 x 2-Punkt

7) Pro Eingangs-Benutzeradresse

8) z.B. Gerätestatus, Zeitschalttabelle, Sicherheitspkt., Regler, Datei (EN ISO 16484-5)

9) Falls erforderlich sind bei gemeinsamen (shared) Datenpunkten die Funktionen im Client mit "A" und die im Server mit "B" zu kennzeichnen (siehe BIBBs)

Titel: Sporthalle

ASP: ASP 10
EG, 02.024 Lüfterzentrale

Gewerk: KG 489
Raumregelung

Anlage: 0xxx
Raumzone im EG

lfd. Nr.	Datenpunkt	Abschnitt	Ein- / Ausgabefunktionen: Physikalisch 1					Ein- / Ausgabefunktionen: Gemeinsam 3)9) 2					Verarbeitungsfunktionen: Überwachen 3						Verarbeitungsfunktionen: Steuern 4					Verarbeitungsfunktionen: Regeln 5								Verarbeitungsfunktionen: Rechnen / Optimieren 6													Management Funktionen 7				Bedien-Funktionen 8				9
		Spalte	1	2	3	4	5	1	2	3	4	5	1	2	3	4	5	6	1	2	3	4	5	1	2	3	4	5	6	7	8	1	2	3	4	5	6	7	8	9	10	11	12	13	1	2	3	4	1	2	3	4	Bemerkung
1	01-TIR-Temp. Fühler, Anzeige, Register						1						1																															2					2			
2	02-AGR-Grafik / Anlagenbild																																														1				
	Summe						1						1																															2				1	2			

Änderungen | Datum | Name

Norm:

Datum: 30.01.2025
Ersteller: —
Geprüft:

Ersatz für:

Dateiname: 01122868 ASP: ASP 10

Projekt:
Grundschule Tauchaer Str.
Tauchaer Str. 188
04349 Leipzig

Gewerk: KG 489 Raumregelung

Schaltschrank: ASP S1 Sporthalle

Anlage: 0xxx Raumzone im EG

Zeichnungsnummer: 2.10.9.1.1

= 028080210_EZR_0xxx_
+

Seite: 2/ 5
Zähler: 158

ANMERKUNG

Definition der Funktionen gemäß VDI 3814 Blatt 1 : 2009 (DIN EN ISO 16484-3)
Kennzeichne projektspezifische Beschreibung nicht genormter Funktionen in der Bemerkungsspalte der Datenpunktzeile z.B. mit Zeile Nr., Abschnitt Nr., Spalte Nr., Beiblatt/Beschreibung Nr.

BIBBs = BACnet Interoperability Building Blocks, siehe DIN EN ISO 16484-5

Raumautomation

Grafik/ Anlagen-bild 34

Sicherheitsfunktionen:
- Anlage AUS bei Meldung BMZ

Betriebsweise/Regelfunktion:
- Interne Reglung auf konstante Zuluft
- Sommerlichter Nachtkühlung
- Zeitschaltprogramm

Regelfunktion:
Umschaltung Volumenstrom nach Zeitschaltprogramm
Volumenstromregelung raumluftqualitätsgeführt über VVR

Anlage:

Dies ist eine rein schematische Darstellung. Es ersetzt keine Montagezeichnung.

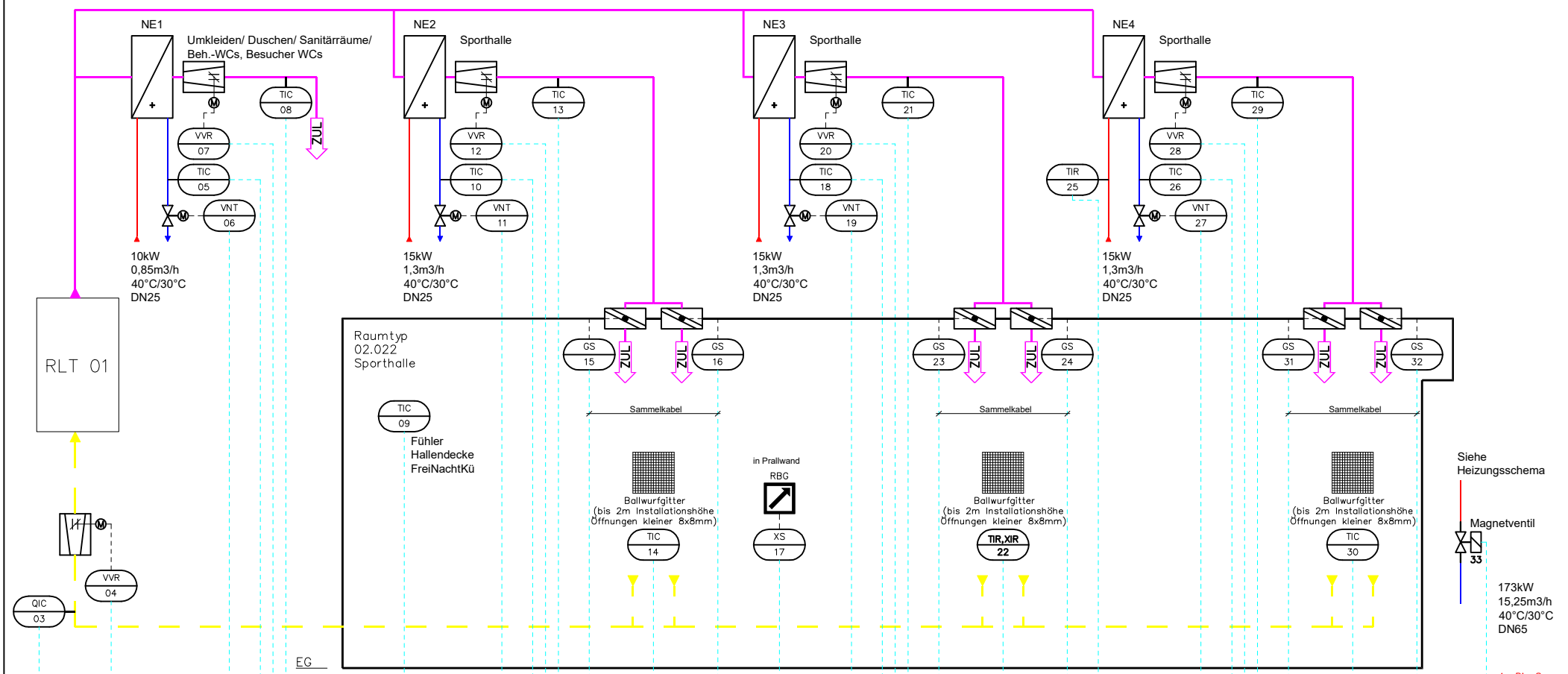

| NBE | | |

Gebäudeautomation
DIN EN ISO 16484-3: 2005-12
GA-Funktionsliste

1) Dauerbefehl: z.B. 0,I,II=2 BA
Impulsbefehl: z.B. 0,I,II=3 BA
Stellbefehl: z.B. Zu-0-Auf=2 BA
Pulsweitenmod.=1 BA

2) aktiv oder passiv

3) Nur gemeinsame, kommunikative Datenpunkte von Fremdsystemen für interoperable Funktionen

4) Pro Eingangs-Benutzeradresse zum a) Zusammenfassen, b) Verzögern und c) Unterdrücken von Meldungen

5) Pro Ausgangs-Benutzeradresse

6) Stellausgabe: z.B. 3-Punkt = 2 x 2-Punkt

7) Pro Eingangs-Benutzeradresse

8) z.B. Gerätestatus, Zeitschalttabelle, Sicherheitspkt., Regler, Datei (EN ISO 16484-5)

9) Falls erforderlich sind bei gemeinsamen (shared) Datenpunkten die Funktionen im Client mit "A" und die im Server mit "B" zu kennzeichnen (siehe BIBBs)

Titel: Sporthalle

ASP: ASP 10
EG, 02.024 Lüfterzentrale

Gewerk: KG 489
Raumregelung

Anlage: 0xxx
Raumzone im EG

lfd. Nr.	Datenpunkt	Abschnitt	Ein- / Ausgabefunktionen: Physikalisch 1					Ein- / Ausgabefunktionen: Gemeinsam 3)9) 2					Verarbeitungsfunktionen: Überwachen 3						Verarbeitungsfunktionen: Steuern 4					Verarbeitungsfunktionen: Regeln 5								Verarbeitungsfunktionen: Rechnen / Optimieren 6												Management Funktionen 7				Bedien-Funktionen 8				9
		Spalte	1	2	3	4	5	1	2	3	4	5	1	2	3	4	5	6	1	2	3	4	5	1	2	3	4	5	6	7	8	1	2	3	4	5	6	7	8	9	10	11	12	13	1	2	3	4	1	2	3	4	Bemerkung
1	03-QIC-Luftqualitätsfühler, Anzeige, Regeln ABL						1						2	2												1																		5		1	1		5	1		
2	04-VVR-VSR, variabel (vertikal_ro)			1			1						2	2			1			1																1							6	1	7	7		6	2		
3	05-TIC-Temp. Fühler, Anzeige, Regeln HZG RL 100mm						1						1																														2					2			
4	06-VNT-Ventilantrieb stetig (Antrieb rechts) HZG RL			1									2	2			1			1																1							5	1	7	7		5	2		
5	07-VVR-VSR, variabel (horizontal_r)			1									2	2			1			1																1							5	1	7	7		5	2		
6	08-TIC-Temp. Fühler, Anzeige, Regeln RLT ZUL						1						1																														2					2			
7	09-TIC-Raumtemp. Fühler, Anzeige, Regeln						1						1																														2					2			
8	10-TIC-Temp. Fühler, Anzeige, Regeln HZG RL 100mm						1						1																														2					2			
9	11-VNT-Ventilantrieb stetig (Antrieb rechts) HZG RL			1									2	2			1			1																1							5	1	7	7		5	2		
10	12-VVR-VSR, variabel (horizontal_r)			1									2	2			1			1																1							5	1	7	7		5	2		
11	13-TIC-Temp. Fühler, Anzeige, Regeln RLT ZUL						1						1																														2					2			
12	14-TIC-Raumtemp. Fühler, Anzeige, Regeln						1						1																														2					2			
13	15-GS-Brandschutzklappe, mechanisch, vertikal (links)				1													1					1																				1					1			
14	16-GS-Brandschutzklappe, mechanisch, vertikal (rechts)				1													1					1																				1					1			
15	17-XS-Raumbediengerät Sporthalle		4		4												4																										8	4				8			
16	18-TIC-Temp. Fühler, Anzeige, Regeln HZG RL 100mm						1						1																														2					2			
17	19-VNT-Ventilantrieb stetig (Antrieb rechts) HZG RL			1									2	2			1			1																1							5	1	7	7		5	2		
18	20-VVR-VSR, variabel (horizontal_r)			1									2	2			1			1																1							5	1	7	7		5	2		
	Übertrag		4	7	6		9						23	16			7	4		7			2			1										7							65	11	50	50		65	15		

ANMERKUNG

Definition der Funktionen gemäß VDI 3814 Blatt 1 : 2009 (DIN EN ISO 16484-3)
Kennzeichne projektspezifische Beschreibung nicht genormter Funktionen in der Bemerkungsspalte der Datenpunktzeile z.B. mit Zeile Nr., Abschnitt Nr., Spalte Nr., Beiblatt/Beschreibung Nr.

BIBBs = BACnet Interoperability Building Blocks, siehe DIN EN ISO 16484-5

| | | | | | | | | | | | | | | | | | | |

Gebäudeautomation
DIN EN ISO 16484-3: 2005-12
GA-Funktionsliste

1) Dauerbefehl: z.B. 0,I,II=2 BA
Impulsbefehl: z.B. 0,I,II=3 BA
Stellbefehl: z.B. Zu-0-Auf=2 BA
Pulsweitenmod.=1 BA

2) aktiv oder passiv

3) Nur gemeinsame, kommunikative Datenpunkte von Fremdsystemen für interoperable Funktionen

4) Pro Eingangs-Benutzeradresse zum a) Zusammenfassen, b) Verzögern und c) Unterdrücken von Meldungen

5) Pro Ausgangs-Benutzeradresse

6) Stellausgabe: z.B. 3-Punkt = 2 x 2-Punkt

7) Pro Eingangs-Benutzeradresse

8) z.B. Gerätestatus, Zeitschalttabelle, Sicherheitspkt., Regler, Datei (EN ISO 16484-5)

9) Falls erforderlich sind bei gemeinsamen (shared) Datenpunkten die Funktionen im Client mit "A" und die im Server mit "B" zu kennzeichnen (siehe BIBBs)

Titel: Sporthalle

ASP: ASP 10
EG, 02.024 Lüfterzentrale

Gewerk: KG 489
Raumregelung

Anlage: 0xxx
Raumzone im EG

lfd. Nr.	Datenpunkt	Abschnitt	Ein- / Ausgabefunktionen: Physikalisch 1					Ein- / Ausgabefunktionen: Gemeinsam 3)9) 2					Verarbeitungsfunktionen: Überwachen 3						Verarbeitungsfunktionen: Steuern 4					Verarbeitungsfunktionen: Regeln 5								Verarbeitungsfunktionen: Rechnen / Optimieren 6													Management Funktionen 7				Bedien-Funktionen 8				9
		Spalte	1	2	3	4	5	1	2	3	4	5	1	2	3	4	5	6	1	2	3	4	5	1	2	3	4	5	6	7	8	1	2	3	4	5	6	7	8	9	10	11	12	13	1	2	3	4	1	2	3	4	Bemerkung
	Übertrag		4	7	6		9						23	16			7	4		7			2			1											7								65	11	50	50		65	15		
19	21-TIC-Temp. Fühler, Anzeige, Regeln RLT ZUL						1						1																																2					2			
20	22-TIR,XIR-Kombi Temperatur-/Feuchtefühler Raum						2						1												1		1					1	1												3	3				3			
21	23-GS-Brandschutzklappe, mechanisch, vertikal (links)				1																		1																						1					1			
22	24-GS-Brandschutzklappe, mechanisch, vertikal (rechts)				1																		1																						1					1			
23	25-TIR-Temp. Fühler, Anzeige, Register						1						1																																2					2			
24	26-TIC-Temp. Fühler, Anzeige, Regeln HZG RL 100mm						1						1																																2					2			
25	27-VNT-Ventilantrieb stetig (Antrieb rechts) HZG RL			1									2	2			1			1																	1								5	1	7	7		5	2		
26	28-VVR-VSR, variabel (horizontal_r)			1									2	2			1			1																	1								5	1	7	7		5	2		
27	29-TIC-Temp. Fühler, Anzeige, Regeln RLT ZUL						1						1																																2					2			
28	30-TIC-Raumtemp. Fühler, Anzeige, Regeln						1						1																																2					2			
29	31-GS-Brandschutzklappe, mechanisch, vertikal (links)				1																		1																						1					1			
30	32-GS-Brandschutzklappe, mechanisch, vertikal (rechts)				1																		1																						1					1			
31	33-Ventil, Auf/Zu, mag.		1		2												2			1																									3					3			
32	34-AGR-Grafik / Anlagenbild																																																1				
	Summe		5	9	12		16						33	20			11	4		10			6		1	1			9																95	16	64	64	1	95	19		

c				Datum:	30.01.2025			Projekt:	Gewerk: KG 489 Raumregelung	Schaltschrank: ASP S1 Sporthalle	= 028080210_EZR_0xxx_
b				Ersteller:	—			Grundschule Tauchaer Str.			+
a				Geprüft:				Tauchaer Str. 188	Anlage: 0xxx Raumzone im EG	Zeichnungsnummer: 2.10.9.1.2	Seite: 5/ 5
	Änderungen	Datum	Name	Norm:		Ersatz für:	Dateiname: 01122870 ASP: ASP 10	04349 Leipzig			Zähler: 161

ANMERKUNG

Definition der Funktionen gemäß VDI 3814 Blatt 1 : 2009 (DIN EN ISO 16484-3)
Kennzeichne projektspezifische Beschreibung nicht genormter Funktionen in der Bemerkungsspalte der Datenpunktzeile z.B. mit Zeile Nr., Abschnitt Nr., Spalte Nr., Beiblatt/Beschreibung Nr.

BIBBs = BACnet Interoperability Building Blocks, siehe DIN EN ISO 16484-5

Deckblatt

KG 999

Sonstige

c				Datum:	30.01.2025			Projekt: Grundschule Tauchaer Str. Tauchaer Str. 188 04349 Leipzig	Gewerk: KG 999 Sonstige		=	
b				Ersteller:							+	
a				Geprüft:						Zeichnungsnummer:	Seite:	1/ 1
	Änderungen	Datum	Name	Norm:		Ersatz für:	Dateiname: Coversheet.Dwg ASP: ASP 10				Zähler:	162

05

Grafik/ Anlagen-bild

Signalaustausch
NRA mit Lüftungsfunktion
Sporthalle

Sicherheitsfunktionen:
- Anlage AUS/ZU bei Meldung BMZ
- Anlage AUS/ZU bei Meldung Niederschlag
- Anlage AUS/ZU bei Meldung Wind

Betriebsweise/Regelfunktion:
- Sommerliche Nachtkühlung
- Taglüftung
- Handbetrieb über Taster

Anlage:

Dies ist eine rein schematische Darstellung. Es ersetzt keine Montagezeichnung.

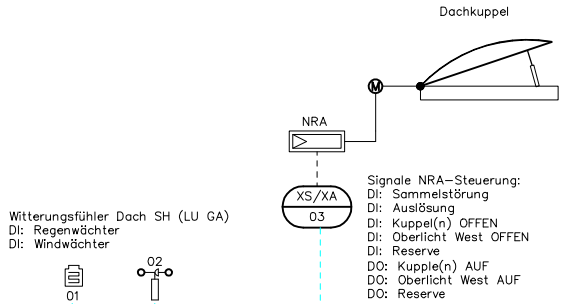

					An	Bi		Sum
NBE			0		0	0		0
CI	0	0	0	0	CI	▼		0
DI	1	0	5	4	DI	▼		10
DO	0	0	3	3	DO	▲		6
AI	0	1	0	0	AI	▼		1
AO	0	0	0	0	AO	▲		0
					Summe			

c				Datum:	30.01.2025			Projekt:	Gewerk: KG 999 Sonstige	Schaltschrank:	= 028080210_GEB_NRA_
b				Ersteller:				Grundschule Tauchaer Str.			+
a				Geprüft:				Tauchaer Str. 188	Anlage: NRA Halle	Zeichnungsnummer:	Seite: 1/ 2
	Änderungen	Datum	Name	Norm:	VDI 3814	Ersatz für:	Dateiname: 01122792	ASP: ASP 10	04349 Leipzig	Natürliche Rauchabzugsanlage Halle 2.10.10.1.1	Zähler: 163

Gebäudeautomation
DIN EN ISO 16484-3: 2005-12
GA-Funktionsliste

1) Dauerbefehl: z.B. 0,I,II=2 BA
Impulsbefehl: z.B. 0,I,II=3 BA
Stellbefehl: z.B. Zu-0-Auf=2 BA
Pulsweitenmod.=1 BA

2) aktiv oder passiv

3) Nur gemeinsame, kommunikative Datenpunkte von Fremdsystemen für interoperable Funktionen

4) Pro Eingangs-Benutzeradresse zum a) Zusammenfassen, b) Verzögern und c) Unterdrücken von Meldungen

5) Pro Ausgangs-Benutzeradresse

6) Stellausgabe: z.B. 3-Punkt = 2 x 2-Punkt

7) Pro Eingangs-Benutzeradresse

8) z.B. Gerätestatus, Zeitschalttabelle, Sicherheitspkt., Regler, Datei (EN ISO 16484-5)

9) Falls erforderlich sind bei gemeinsamen (shared) Datenpunkten die Funktionen im Client mit "A" und die im Server mit "B" zu kennzeichnen (siehe BIBBs)

Titel: Sporthalle

ASP: ASP 10
EG, 02.024 Lüfterzentrale

Gewerk: KG 999
Sonstige

Anlage: NRA Halle
Natürliche Rauchabzugsanlage Halle

lfd. Nr.	Datenpunkt	Abschnitt	Ein- / Ausgabefunktionen: Physikalisch					Ein- / Ausgabefunktionen: Gemeinsam 3)9)					Verarbeitungsfunktionen: Überwachen						Steuern					Regeln								Rechnen / Optimieren												Management Funktionen				Bedien-Funktionen				ANMERKUNG	
			1					2					3						4					5								6												7				8				9
		Spalte	1	2	3	4	5	1	2	3	4	5	1	2	3	4	5	6	1	2	3	4	5	1	2	3	4	5	6	7	8	1	2	3	4	5	6	7	8	9	10	11	12	13	1	2	3	4	1	2	3	4	Bemerkung
1	01-Regensensor				1											1		1				1											1												1	3	1	1		1	1		
2	02-Schalensternanemometer						1																																					1		6			1	6		
3	03-XS/XA-RWA Zentrale		1		2								2	2	1	1	1	1		1					1											1								7	5	11	11		7	1		
4	04-XS-Raumbediengerät		3		4													4																										7	4				7			
5	05-Grafik / Anlagenbild																																														1				
	Summe		4		7		1						2	2	1	2	1	6		1		1			1											1								16	12	18	12	1	16	8		

c				Datum:	30.01.2025			Projekt:	Gewerk: KG 999 Sonstige	Schaltschrank:	= 028080210_GEB_NRA_
b				Ersteller:				Grundschule Tauchaer Str.			+
a				Geprüft:				Tauchaer Str. 188	Anlage: NRA Halle Natürliche Rauchabzugsanlage Halle	Zeichnungsnummer: 2.10.10.1.1	Seite: 2/ 2
	Änderungen	Datum	Name	Norm:	VDI 3814	Ersatz für:	Dateiname: 01122792	ASP: ASP 10	04349 Leipzig		Zähler: 164

Deckblatt

ASP 11

EG, 02.014 Umkleide 4

c				Datum:	30.01.2025			Projekt:			=		
b				Ersteller:				Grundschule Tauchaer Str.			+		
a				Geprüft:				Tauchaer Str. 188		Zeichnungsnummer:		Seite:	1/ 2
	Änderungen	Datum	Name	Norm:		Ersatz für:	Dateiname: Coversheet.Dwg ASP: ASP 11	04349 Leipzig				Zähler:	165

Gebäudeautomation
DIN EN ISO 16484-3: 2005-12
GA-Funktionsliste

1) Dauerbefehl: z.B. 0,I,II=2 BA
Impulsbefehl: z.B. 0,I,II=3 BA
Stellbefehl: z.B. Zu-0-Auf=2 BA
Pulsweitenmod.=1 BA

2) aktiv oder passiv

3) Nur gemeinsame, kommunikative Datenpunkte von Fremdsystemen für interoperable Funktionen

4) Pro Eingangs-Benutzeradresse zum a) Zusammenfassen, b) Verzögern und c) Unterdrücken von Meldungen

5) Pro Ausgangs-Benutzeradresse

6) Stellausgabe: z.B. 3-Punkt = 2 x 2-Punkt

7) Pro Eingangs-Benutzeradresse

8) z.B. Gerätestatus, Zeitschalttabelle, Sicherheitspkt., Regler, Datei (EN ISO 16484-5)

9) Falls erforderlich sind bei gemeinsamen (shared) Datenpunkten die Funktionen im Client mit "A" und die im Server mit "B" zu kennzeichnen (siehe BIBBs)

Titel: Sporthalle

ASP: ASP 11
EG, 02.014 Umkleide 4

lfd. Nr.	Datenpunkt	Abschnitt	Ein- / Ausgabefunktionen										Verarbeitungsfunktionen																												Management Funktionen				Bedien- Funktionen				ANMERKUNG
			Physikalisch					Gemeinsam 3)9)					Überwachen						Steuern					Regeln								Rechnen / Optimieren																			
			Binäre Ausgabe Schalten/Stellen 1)	Analoge Ausgabe Stellen	Binäre Eingabe Melden	Binäre Eingabe Zählen	Analoge Eingabe Messen 2)	Binärer Ausgabebewert, Schalten	Analoger Ausgabebewert, Stellen/Sollwert	Binärer Eingabebewert, Zustand	Zählwerteingabe	Analoger Eingabebewert, Messen	Grenzwert fest	Grenzwert gleitend	Betriebsstundenerfassung	Ereigniszählung	Befehlsausführkontrolle	Meldungsbearbeitung 4)	Anlagensteuerung	Motorsteuerung	Umschaltung 5)	Folgesteuerung 5)	Sicherheits-/Frostschutzsteuerung	P Regelung	PI / PID Regelung	Sollwertführung / -kennlinie	Stellausgabe stetig	Stellausgabe 2-Punkt 6)	Stellausgabe Pulsweitenmodulation	Begrenzung Sollwert/Stellgröße	Parameterumschaltung	h,x geführte Strategie 7)	Arithmetische Berechnung 7)	Ereignisabhängiges Schalten	Zeitabhängiges Schalten	Gleitendes Ein-/Ausschalten	Zyklisches Schalten	Nachtkühlbetrieb	Gebäudetemperaturbegrenzung	Energierückgewinnung 7)	Netzersatzbetrieb	Netzwiederkehrprogramm	Höchstlastbegrenzung	Tarifabhängiges Schalten	Ein-Ausgabe Objekttyp 9)	Komplexer Objekttyp 8) 9)	Ereignis Langzeitspeicherung	Historisierung in Datenbank	Grafik / Anlagenbild	Dynamische Einblendung	Ereignis-Anweisungstext	Nachricht an externe Stelle	
	Spalte		1	2	3	4	5	1	2	3	4	5	1	2	3	4	5	6	1	2	3	4	5	1	2	3	4	5	6	7	8	1	2	3	4	5	6	7	8	9	10	11	12	13	1	2	3	4	1	2	3	4	Bemerkung
	KG 410 Abwasser-, Wasser-, Gasanlagen																																																	
	KG 420 Wärmeversorgungsanlagen																																																	
	KG 430 Raumlufttechnische Anlagen																																																
	KG 440 Elektrische Anlagen				1													1																												1	1			1	1			
	KG 450 Kommunikations-, sicherheits- und informationstech																																																
	KG 460 Förderanlagen																																																
	KG 470 Nutzungsspezifische und verfahrenstechnische Anlag																																															
	KG 480 Gebäude-, und Anlagenautomation		2		5													4																												7	4			1	7			
	KG 489 Raumregelung			11	4		16			4			52	52		4	11	8	4	11		4			11	8				4	4		4		11		4						139	46	116	116	1	139	45		
	KG 999 Sonstige																																																
	Summe		2	11	10		16			4			52	52		4	11	13	4	11		4			11	8				4	4		4		11		4						147	51	116	116	3	147	45		

ANMERKUNG

Definition der Funktionen gemäß VDI 3814 Blatt 1 : 2009 (DIN EN ISO 16484-3)
Kennzeichne projektspezifische Beschreibung nicht genormter Funktionen in der Bemerkungsspalte der Datenpunktzeile z.B. mit Zeile Nr., Abschnitt Nr., Spalte Nr., Beiblatt/Beschreibung Nr.

BIBBs = BACnet Interoperability Building Blocks, siehe DIN EN ISO 16484-5

c				Datum:	30.01.2025			Projekt:		=	
b				Ersteller:				Grundschule Tauchaer Str.		+	
a				Geprüft:				Tauchaer Str. 188		Zeichnungsnummer:	Seite: 2/ 2
	Änderungen	Datum	Name	Norm:		Ersatz für:	Dateiname: SUM.Dwg	ASP: ASP 11	04349 Leipzig		Zähler: 166

Deckblatt

KG 440

Elektrische Anlagen

c				Datum:	30.01.2025			Projekt: Grundschule Tauchaer Str. Tauchaer Str. 188 04349 Leipzig	Gewerk: KG 440 Elektrische Anlagen		=	
b				Ersteller:							+	
a				Geprüft:						Zeichnungsnummer:	Seite:	1/ 1
	Änderungen	Datum	Name	Norm:		Ersatz für:	Dateiname: Coversheet.Dwg ASP: ASP 11				Zähler:	167

02

Grafik/ Anlagen- bild

ASP S1a, Signalaustausch zu Nebengewerken

Anlage:

Dies ist eine rein schematische Darstellung. Es ersetzt keine Montagezeichnung.

Gewerk/BTA	Überspannung UVs	
Ort der BTA	02.018 Umkleide 6	
Bezeichnung der BTA	Überspannung UVs	
Signalfunktion	Sammelstörung	
Signalpriorität	Alarm	

Hinweis:

Sammelstörung

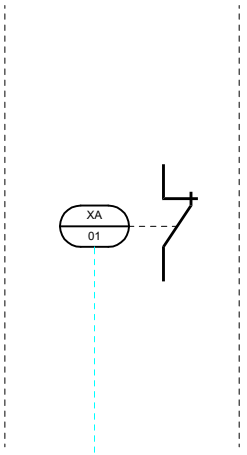

NBE				An	Bi	Sum
				0	0	0
CI		0		CI		0
DI		1		DI		1
DO		0		DO		0
AI		0		AI		0
AO		0		AO		0
				Summe		

c				Datum:	30.01.2025			Projekt:	Gewerk: KG 440 Elektrische Anlagen	Schaltschrank:	= 028080211_ELT_SIG_
b				Ersteller:				Grundschule Tauchaer Str.			+
a				Geprüft:				Tauchaer Str. 188	Anlage: ELT	Zeichnungsnummer:	Seite: 1 / 2
	Änderungen	Datum	Name	Norm:		Ersatz für:	Dateiname: 01123932 ASP: ASP 11	04349 Leipzig	Signalaustausch zu Nebengewerken	2.11.4.1.1	Zähler: 168

Gebäudeautomation

DIN EN ISO 16484-3: 2005-12

GA-Funktionsliste

1) Dauerbefehl: z.B. 0,I,II=2 BA
Impulsbefehl: z.B. 0,I,II=3 BA
Stellbefehl: z.B. Zu-0-Auf=2 BA
Pulsweitenmod.=1 BA

2) aktiv oder passiv

3) Nur gemeinsame, kommunikative Datenpunkte von Fremdsystemen für interoperable Funktionen

4) Pro Eingangs-Benutzeradresse zum a) Zusammenfassen, b) Verzögern und c) Unterdrücken von Meldungen

5) Pro Ausgangs-Benutzeradresse

6) Stellausgabe: z.B. 3-Punkt = 2 x 2-Punkt

7) Pro Eingangs-Benutzeradresse

8) z.B. Gerätestatus, Zeitschalttabelle, Sicherheitspkt., Regler, Datei (EN ISO 16484-5)

9) Falls erforderlich sind bei gemeinsamen (shared) Datenpunkten die Funktionen im Client mit "A" und die im Server mit "B" zu kennzeichnen (siehe BIBBs)

Titel: **Sporthalle**

ASP: **ASP 11**
EG, 02.014 Umkleide 4

Gewerk: **KG 440**
Elektrische Anlagen

Anlage: **ELT**
Signalaustausch zu Nebengewerken

		Ein- / Ausgabefunktionen										Verarbeitungsfunktionen																												Management Funktionen				Bedien-Funktionen				ANMERKUNG
		Physikalisch					Gemeinsam 3)9)					Überwachen						Steuern					Regeln								Rechnen / Optimieren																						
		Binäre Ausgabe Schalten/Stellen 1)	Analoge Ausgabe Stellen	Binäre Eingabe Melden	Binäre Eingabe Zählen	Analoge Eingabe Messen 2)	Binärer Ausgabewert, Schalten	Analoger Ausgabewert, Stellen/Sollwert	Binärer Eingabewert, Zustand	Zählwerteingabe	Analoger Eingabewert, Messen	Grenzwert fest	Grenzwert gleitend	Betriebsstundenerfassung	Ereigniszählung	Befehlsausführkontrolle	Meldungsbearbeitung 4)	Anlagensteuerung	Motorsteuerung	Umschaltung 5)	Folgesteuerung 5)	Sicherheits-/Frostschutzsteuerung	P Regelung	PI / PID Regelung	Sollwertführung / -kennlinie	Stellausgabe stetig	Stellausgabe 2-Punkt 6)	Stellausgabe Pulsweitenmodulation	Begrenzung Sollwert/Stellgröße	Parameterumschaltung	h,x geführte Strategie 7)	Arithmetische Berechnung 7)	Ereignisabhängiges Schalten	Zeitabhängiges Schalten	Gleitendes Ein-/Ausschalten	Zyklisches Schalten	Nachtkühlbetrieb	Gebäudetemperaturbegrenzung	Energierückgewinnung 7)	Netzersatzbetrieb	Netzwiederkehrprogramm	Höchstlastbegrenzung	Tarifabhängiges Schalten	Ein-Ausgabe Objekttyp 9)	Komplexer Objekttyp 8) 9)	Ereignis Langzeitspeicherung	Historisierung in Datenbank	Grafik / Anlagenbild	Dynamische Einblendung	Ereignis-Anweisungstext	Nachricht an externe Stelle	
lfd. Nr.	Datenpunkt / Abschnitt	1					2					3						4					5								6															7				8				9
	Spalte	1	2	3	4	5	1	2	3	4	5	1	2	3	4	5	6	1	2	3	4	5	1	2	3	4	5	6	7	8	1	2	3	4	5	6	7	8	9	10	11	12	13	1	2	3	4	1	2	3	4	Bemerkung
1	01-XA-Überspannung			1													1																												1	1				1			
2	02-Grafik / Anlagenbild																																														1							
	Summe			1													1																												1	1			1	1			

| | | | | | | | | | | | | | | | | | | |

Deckblatt

KG 480

Gebäude-, und Anlagenautomation

c				Datum:	30.01.2025			Projekt:	Gewerk:		=		
b				Ersteller:				Grundschule Tauchaer Str.	KG 480		+		
a				Geprüft:				Tauchaer Str. 188	Gebäude-, und Anlagenautomation				
	Änderungen	Datum	Name	Norm:		Ersatz für:	Dateiname: Coversheet.Dwg ASP: ASP 11	04349 Leipzig		Zeichnungsnummer:		Seite:	1/ 1
												Zähler:	170

07

Grafik/ Anlagen- bild

ASP S1a, Signalaustausch
DDC–Unterstation/Leistungsteil

Einspeisung SV : ohne
Einspeisung AV : 5 kW, 400 V, 10A
Schaltfelder : Leistung/DDC getrennt
Maßbegrenzung : 1 Wandschrank (BxHxT) 600 x 500 x 400 mm

Gewerk/BTA	ASP S1a – DDC–Unterstation und Leistungsteil						
Ort der BTA	EG, 02.014 Umkleide 4						
Bezeichnung der BTA	DDC–US	Sicherungen 230 V	Steuerspannung 24 V AC	ÜSS Einspeisung	Phasenüberwachung	Quittiertaster auf DDC–Schrank	
Signalfunktion	Sammelstörmeldung	Sammelstörmeldung	Störung Steuersp.	Störung ÜSS	Störung Einspeisung	Sammelquittierung	
Signalpriorität	Störung	Störung	Störung	Störung	Störung	Wartungsmeldung	

Hinweis:
Softwaremeldung aller Störungen

Hinweis:
Gesamtstörung Leistungsteil

Hinweis:
– örtl. Quittierung
– Fernquittierung

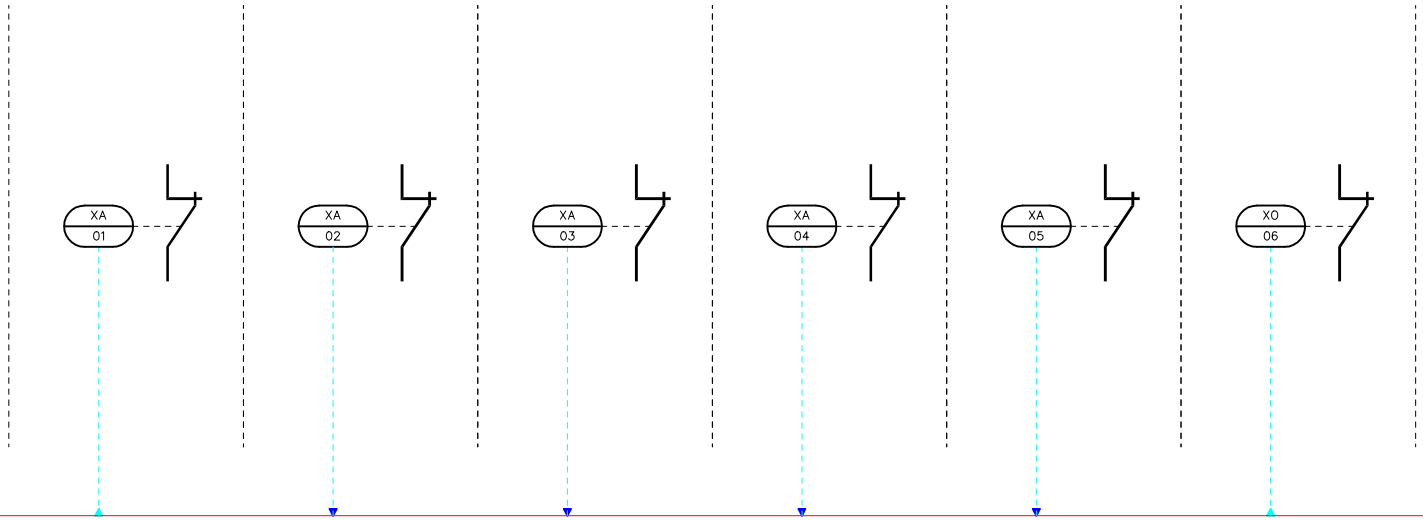

NBE							An	Bi	Sum
	0	0	0	0	0	0	0	0	0
CI	0	0	0	0	0	0	CI ▼		0
DI	0	1	1	1	1	1	DI ▼		5
DO	1	0	0	0	0	1	DO ▲		2
AI	0	0	0	0	0	0	AI ▼		0
AO	0	0	0	0	0	0	AO ▲		0
							Summe		

Anlage:

Dies ist eine rein schematische Darstellung. Es ersetzt keine Montagezeichnung.

c				Datum:	30.01.2025			Projekt:	Gewerk: KG 480 Gebäude-, und Anlagenautomation	Schaltschrank:	= 028080211_MSR_SIG_
b				Ersteller:				Grundschule Tauchaer Str.			+
a				Geprüft:				Tauchaer Str. 188	Anlage: GA	Zeichnungsnummer:	Seite: 1/ 2
	Änderungen	Datum	Name	Norm:		Ersatz für:	Dateiname: 01123934 ASP: ASP 11	04349 Leipzig	Signalaustausch DDC–US/Leistungsteil	2.11.8.1.1	Zähler: 171

Gebäudeautomation
DIN EN ISO 16484-3: 2005-12
GA-Funktionsliste

1) Dauerbefehl: z.B. 0,I,II=2 BA
Impulsbefehl: z.B. 0,I,II=3 BA
Stellbefehl: z.B. Zu-0-Auf=2 BA
Pulsweitenmod.=1 BA

2) aktiv oder passiv

3) Nur gemeinsame, kommunikative Datenpunkte von Fremdsystemen für interoperable Funktionen

4) Pro Eingangs-Benutzeradresse zum a) Zusammenfassen, b) Verzögern und c) Unterdrücken von Meldungen

5) Pro Ausgangs-Benutzeradresse

6) Stellausgabe: z.B. 3-Punkt = 2 x 2-Punkt

7) Pro Eingangs-Benutzeradresse

8) z.B. Gerätestatus, Zeitschalttabelle, Sicherheitspkt., Regler, Datei (EN ISO 16484-5)

9) Falls erforderlich sind bei gemeinsamen (shared) Datenpunkten die Funktionen im Client mit "A" und die im Server mit "B" zu kennzeichnen (siehe BIBBs)

Titel: Sporthalle

ASP: ASP 11
EG, 02.014 Umkleide 4

Gewerk: KG 480
Gebäude-, und Anlagenautomation

Anlage: GA
Signalaustausch DDC-US/Leistungsteil

lfd. Nr.	Datenpunkt	Abschnitt	Ein- / Ausgabefunktionen: Physikalisch 1					Ein- / Ausgabefunktionen: Gemeinsam 3)9) 2					Verarbeitungsfunktionen: Überwachen 3						Verarbeitungsfunktionen: Steuern 4					Verarbeitungsfunktionen: Regeln 5								Verarbeitungsfunktionen: Rechnen / Optimieren 6													Management Funktionen 7				Bedien-Funktionen 8				9
		Spalte	1	2	3	4	5	1	2	3	4	5	1	2	3	4	5	6	1	2	3	4	5	1	2	3	4	5	6	7	8	1	2	3	4	5	6	7	8	9	10	11	12	13	1	2	3	4	1	2	3	4	Bemerkung
1	01-XA-Störmeldung DDC		1																																									1					1			
2	02-XA-Störmeldung Leistungsteil gesamt				1													1																										1	1				1			
3	03-XA-Störmeldung Steuersp. 24 VAC/DC				1													1																										1	1				1			
4	04-XA-ÜSS Einspeisung				1													1																										1	1				1			
5	05-XA-Störmeldung Einspeisung				1													1																										1	1				1			
6	06-XO-Quittierung		1		1																																						2					2			
7	07-Grafik / Anlagenbild																																														1				
	Summe		2		5													4																										7	4			1	7			

ANMERKUNG

Definition der Funktionen gemäß VDI 3814 Blatt 1 : 2009 (DIN EN ISO 16484-3)
Kennzeichne projektspezifische Beschreibung nicht genormter Funktionen in der Bemerkungsspalte der Datenpunktzeile z.B. mit Zeile Nr., Abschnitt Nr., Spalte Nr., Beiblatt/Beschreibung Nr.

BIBBs = BACnet Interoperability Building Blocks, siehe DIN EN ISO 16484-5

c				Datum:	30.01.2025			Projekt: Grundschule Tauchaer Str. Tauchaer Str. 188 04349 Leipzig	Gewerk: KG 480 Gebäude-, und Anlagenautomation	Schaltschrank:	= 028080211_MSR_SIG_	
b				Ersteller:							+	
a				Geprüft:					Anlage: GA Signalaustausch DDC-US/Leistungsteil	Zeichnungsnummer: 2.11.8.1.1	Seite: 2/ 2	
	Änderungen	Datum	Name	Norm:		Ersatz für:	Dateiname: 01123934	ASP: ASP 11			Zähler: 172	

Deckblatt

KG 489

Raumregelung

c				Datum:	30.01.2025			Projekt: Grundschule Tauchaer Str. Tauchaer Str. 188 04349 Leipzig	Gewerk: KG 489 Raumregelung		=		
b				Ersteller:							+		
a				Geprüft:						Zeichnungsnummer:		Seite:	1/ 1
	Änderungen	Datum	Name	Norm:		Ersatz für:	Dateiname: Coversheet.Dwg	ASP: ASP 11				Zähler:	173

Raumautomation

Grafik/ Anlagen– bild 31

Regelfunktion WC's:
Umschaltung Volumenstrom nach Zeitschaltprogramm

Regelfunktion Unterrichtsräume:
Volumenstromregelung raumluftqualitätsgeführt über VVR

Anlage:

Dies ist eine rein schematische Darstellung. Es ersetzt keine Montagezeichnung.

OG 1

EG

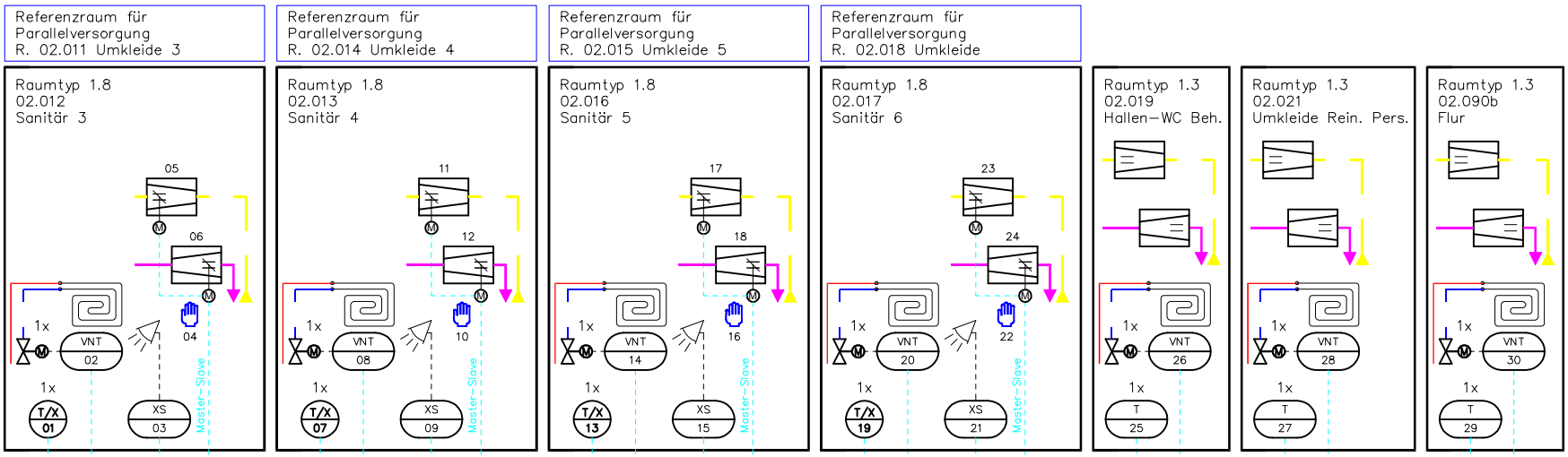

| | | |

Gebäudeautomation
DIN EN ISO 16484-3: 2005-12
GA-Funktionsliste

1) Dauerbefehl: z.B. 0,I,II=2 BA
Impulsbefehl: z.B. 0,I,II=3 BA
Stellbefehl: z.B. Zu-0-Auf=2 BA
Pulsweitenmod.=1 BA
2) aktiv oder passiv
3) Nur gemeinsame, kommunikative Datenpunkte von Fremdsystemen für interoperable Funktionen
4) Pro Eingangs-Benutzeradresse zum a) Zusammenfassen, b) Verzögern und c) Unterdrücken von Meldungen
5) Pro Ausgangs-Benutzeradresse
6) Stellausgabe: z.B. 3-Punkt = 2 x 2-Punkt
7) Pro Eingangs-Benutzeradresse
8) z.B. Gerätestatus, Zeitschalttabelle, Sicherheitspkt., Regler, Datei (EN ISO 16484-5)
9) Falls erforderlich sind bei gemeinsamen (shared) Datenpunkten die Funktionen im Client mit "A" und die im Server mit "B" zu kennzeichnen (siehe BIBBs)

Titel: Sporthalle

ASP: ASP 11
EG, 02.014 Umkleide 4

Gewerk: KG 489
Raumregelung

Anlage: 0xxx
Raumzone im EG

lfd. Nr.	Datenpunkt	Abschnitt	Ein- / Ausgabefunktionen: Physikalisch					Ein- / Ausgabefunktionen: Gemeinsam 3)9)					Verarbeitungsfunktionen: Überwachen						Verarbeitungsfunktionen: Steuern					Verarbeitungsfunktionen: Regeln								Verarbeitungsfunktionen: Rechnen / Optimieren												Management Funktionen				Bedien-Funktionen				ANMERKUNG
			1					2					3						4					5								6												7				8				9
		Spalte	1	2	3	4	5	1	2	3	4	5	1	2	3	4	5	6	1	2	3	4	5	1	2	3	4	5	6	7	8	1	2	3	4	5	6	7	8	9	10	11	12	13	1	2	3	4	1	2	3	4	Bemerkung
		Binäre Ausgabe Schalten/Stellen 1)	Analoge Ausgabe Stellen	Binäre Eingabe Melden	Binäre Eingabe Zählen	Analoge Eingabe Messen 2)		Binärer Ausgabebewert, Schalten	Analoger Ausgabebewert, Stellen/Sollwert	Binärer Eingabebewert, Zustand	Zählwerteingabe	Analoger Eingabebewert, Messen	Grenzwert fest	Grenzwert gleitend	Betriebsstundenerfassung	Ereigniszählung	Befehlsausführkontrolle	Meldungsbearbeitung 4)	Anlagensteuerung	Motorsteuerung	Umschaltung 5)	Folgesteuerung 5)	Sicherheits-/Frostschutzsteuerung	P Regelung	PI / PID Regelung	Sollwertführung / -kennlinie	Stellausgabe stetig	Stellausgabe 2-Punkt 6)	Stellausgabe Pulsweitenmodulation	Begrenzung Sollwert/Stellgröße	Parameterumschaltung	h,x geführte Strategie 7)	Arithmetische Berechnung 7)	Ereignisabhängiges Schalten	Zeitabhängiges Schalten	Gleitendes Ein-/Ausschalten	Zyklisches Schalten	Nachtkühlbetrieb	Gebäudetemperaturbegrenzung	Energierückgewinnung 7)	Netzersatzbetrieb	Netzwiederkehrprogramm	Höchstlastbegrenzung	Tarifabhängiges Schalten	Ein-Ausgabe Objekttyp 9)	Komplexer Objekttyp 8) 9)	Ereignis Langzeitspeicherung	Historisierung in Datenbank	Grafik / Anlagenbild	Dynamische Einblendung	Ereignis-Anweisungstext	Nachricht an externe Stelle	ANMERKUNG
1	01-T/X-Kombi Temperatur-/Feuchtefühler Raum					2							4	4											2	2					1	1					1						10	4	2	2		10	2		
2	02-VNT-Ventilantrieb stetig		1										2	2			1			1																1						5	1	7	7		5	2		
3	03-XS-Präsenzmelder			1												1		1	1			1												1								1	3	1	1		1	1		
4	04-LVB-LVB_AA									1								1																									1	1	1	1		1	1		
5	05-VVR-Volumenstromregler, stetig, Slave												2	2																													4		5	5		4	1		
6	06-VVR-Volumenstromregler, stetig		1										2	2			1			1																1						5	1	7	7		5	2		
7	07-T/X-Kombi Temperatur-/Feuchtefühler Raum					2							4	4											2	2					1	1					1						10	4	2	2		10	2		
8	08-VNT-Ventilantrieb stetig		1										2	2			1			1																1						5	1	7	7		5	2		
9	09-XS-Präsenzmelder			1												1		1	1			1												1								1	3	1	1		1	1		
10	10-LVB-LVB_AA									1								1																									1	1	1	1		1	1		
11	11-VVR-Volumenstromregler, stetig, Slave												2	2																													4		5	5		4	1		
12	12-VVR-Volumenstromregler, stetig		1										2	2			1			1																1						5	1	7	7		5	2		
13	13-T/X-Kombi Temperatur-/Feuchtefühler Raum					2							4	4											2	2					1	1					1						10	4	2	2		10	2		
14	14-VNT-Ventilantrieb stetig		1										2	2			1			1																1						5	1	7	7		5	2		
15	15-XS-Präsenzmelder			1												1		1	1			1												1								1	3	1	1		1	1		
16	16-LVB-LVB_AA									1								1																									1	1	1	1		1	1		
17	17-VVR-Volumenstromregler, stetig, Slave												2	2																													4		5	5		4	1		
18	18-VVR-Volumenstromregler, stetig		1										2	2			1			1																1						5	1	7	7		5	2		
	Übertrag		6	3		6				3			30	30		3	6	6	3	6		3			6	6					3	3		3		6		3						78	30	69	69		78	27		

c				Datum:	30.01.2025			Projekt: Grundschule Tauchaer Str. Tauchaer Str. 188 04349 Leipzig	Gewerk: KG 489 Raumregelung	Schaltschrank: ASP S1 Sporthalle	= 028080211_EZR_0xxx_
b				Ersteller:	—						+
a				Geprüft:					Anlage: 0xxx Raumzone im EG	Zeichnungsnummer: 2.11.9.1.1	Seite: 2/ 3
	Änderungen	Datum	Name	Norm:		Ersatz für:	Dateiname: 01123936	ASP: ASP 11			Zähler: 175

Gebäudeautomation
DIN EN ISO 16484-3: 2005-12
GA-Funktionsliste

1) Dauerbefehl: z.B. 0,I,II=2 BA
Impulsbefehl: z.B. 0,I,II=3 BA
Stellbefehl: z.B. Zu-0-Auf=2 BA
Pulsweitenmod.=1 BA
2) aktiv oder passiv
3) Nur gemeinsame, kommunikative Datenpunkte von Fremdsystemen für interoperable Funktionen
4) Pro Eingangs-Benutzeradresse zum a) Zusammenfassen, b) Verzögern und c) Unterdrücken von Meldungen
5) Pro Ausgangs-Benutzeradresse
6) Stellausgabe: z.B. 3-Punkt = 2 x 2-Punkt
7) Pro Eingangs-Benutzeradresse
8) z.B. Gerätestatus, Zeitschalttabelle, Sicherheitspkt., Regler, Datei (EN ISO 16484-5)
9) Falls erforderlich sind bei gemeinsamen (shared) Datenpunkten die Funktionen im Client mit "A" und die im Server mit "B" zu kennzeichnen (siehe BIBBs)

Titel: Sporthalle

ASP: ASP 11
EG, 02.014 Umkleide 4

Gewerk: KG 489
Raumregelung

Anlage: 0xxx
Raumzone im EG

lfd. Nr.	Datenpunkt	Abschnitt	Ein- / Ausgabefunktionen: Physikalisch					Ein- / Ausgabefunktionen: Gemeinsam 3)9)					Verarbeitungsfunktionen: Überwachen						Verarbeitungsfunktionen: Steuern					Verarbeitungsfunktionen: Regeln								Verarbeitungsfunktionen: Rechnen / Optimieren												Management Funktionen				Bedien-Funktionen				ANMERKUNG
			1					2					3						4					5								6												7				8				9
		Spalte	1	2	3	4	5	1	2	3	4	5	1	2	3	4	5	6	1	2	3	4	5	1	2	3	4	5	6	7	8	1	2	3	4	5	6	7	8	9	10	11	12	13	1	2	3	4	1	2	3	4	Bemerkung
		Übertrag		6	3		6			3			30	30		3	6	6	3	6		3			6	6					3	3		3		6		3							78	30	69	69		78	27		
19	19-T/X-Kombi Temperatur-/Feuchtefühler Raum						2						4	4											2	2					1	1					1								10	4	2	2		10	2		
20	20-VNT-Ventilantrieb stetig			1			1						2	2			1			1																1									6	1	7	7		6	2		
21	21-XS-Präsenzmelder				1											1		1	1			1													1										1	3	1	1		1	1		
22	22-LVB-LVB_AA									1								1																												1	1	1	1		1	1		
23	23-VVR-Volumenstromregler, stetig, Slave						1						2	2																															5		5	5		5	1		
24	24-VVR-Volumenstromregler, stetig			1									2	2			1			1																1									5	1	7	7		5	2		
25	25-T-Raumtemp. Fühler, Anzeige, Regeln						1						2	2											1																					5	1	1	1		5	1		
26	26-VNT-Ventilantrieb stetig			1			1						2	2			1			1																1									6	1	7	7		6	2		
27	27-T-Raumtemp. Fühler, Anzeige, Regeln						1						2	2											1																					5	1	1	1		5	1		
28	28-VNT-Ventilantrieb stetig			1			1						2	2			1			1																1									6	1	7	7		6	2		
29	29-T-Raumtemp. Fühler, Anzeige, Regeln						1						2	2											1																					5	1	1	1		5	1		
30	30-VNT-Ventilantrieb stetig			1			1						2	2			1			1																1									6	1	7	7		6	2		
31	31-AGR-Grafik / Anlagenbild																																																1				
		Summe		11	4		16			4			52	52		4	11	8	4	11		4			11	8					4	4		4		11		4							139	46	116	116	1	139	45		

c				Datum:	30.01.2025			Projekt:	Gewerk:	Schaltschrank:	= 028080211_EZR_0xxx_
b				Ersteller:	—			Grundschule Tauchaer Str.	KG 489	ASP S1	+
a				Geprüft:				Tauchaer Str. 188	Raumregelung	Sporthalle	
	Änderungen	Datum	Name	Norm:		Ersatz für:	Dateiname: 01123936 ASP: ASP 11	04349 Leipzig	Anlage: 0xxx Raumzone im EG	Zeichnungsnummer: 2.11.9.1.1	Seite: 3/ 3 Zähler: 176

Deckblatt

ASP 12

EG, 02.007 Umkleide 1-B

c				Datum:	30.01.2025			Projekt: Grundschule Tauchaer Str. Tauchaer Str. 188 04349 Leipzig			=		
b				Ersteller:							+		
a				Geprüft:						Zeichnungsnummer:		Seite:	1/ 2
	Änderungen	Datum	Name	Norm:		Ersatz für:	Dateiname: Coversheet.Dwg	ASP: ASP 12				Zähler:	177

Gebäudeautomation
DIN EN ISO 16484-3: 2005-12
GA-Funktionsliste

1) Dauerbefehl: z.B. 0,I,II=2 BA
Impulsbefehl: z.B. 0,I,II=3 BA
Stellbefehl: z.B. Zu-0-Auf=2 BA
Pulsweitenmod.=1 BA

2) aktiv oder passiv

3) Nur gemeinsame, kommunikative Datenpunkte von Fremdsystemen für interoperable Funktionen

4) Pro Eingangs-Benutzeradresse zum a) Zusammenfassen, b) Verzögern und c) Unterdrücken von Meldungen

5) Pro Ausgangs-Benutzeradresse

6) Stellausgabe: z.B. 3-Punkt = 2 x 2-Punkt

7) Pro Eingangs-Benutzeradresse

8) z.B. Gerätestatus, Zeitschalttabelle, Sicherheitspkt., Regler, Datei (EN ISO 16484-5)

9) Falls erforderlich sind bei gemeinsamen (shared) Datenpunkten die Funktionen im Client mit "A" und die im Server mit "B" zu kennzeichnen (siehe BIBBs)

Titel: Sporthalle

ASP: ASP 12
EG, 02.007 Umkleide 1-B

lfd. Nr.	Datenpunkt	Abschnitt	Ein- / Ausgabefunktionen: Physikalisch 1					Ein- / Ausgabefunktionen: Gemeinsam 3)9) 2					Verarbeitungsfunktionen: Überwachen 3						Verarbeitungsfunktionen: Steuern 4					Verarbeitungsfunktionen: Regeln 5								Verarbeitungsfunktionen: Rechnen / Optimieren 6													Management Funktionen 7				Bedien-Funktionen 8				9
		Spalte	1	2	3	4	5	1	2	3	4	5	1	2	3	4	5	6	1	2	3	4	5	1	2	3	4	5	6	7	8	1	2	3	4	5	6	7	8	9	10	11	12	13	1	2	3	4	1	2	3	4	Bemerkung
	KG 410 Abwasser-, Wasser-, Gasanlagen																																																	
	KG 420 Wärmeversorgungsanlagen																																																	
	KG 430 Raumlufttechnische Anlagen																																																
	KG 440 Elektrische Anlagen				1													1																												1	1			1	1			
	KG 450 Kommunikations-, sicherheits- und informationstech				1											1		1				1																							1	3	1	1	1	1	1		
	KG 460 Förderanlagen																																																	
	KG 470 Nutzungsspezifische und verfahrenstechnische Anlag																																																
	KG 480 Gebäude-, und Anlagenautomation		2		5													4																											7	4			1	7			
	KG 489 Raumregelung			17	5		15			6			69	66		5	17	11	5	17		5			10	4					2	2		5		17		2						178	52	170	170	2	178	61		
	KG 999 Sonstige																																																
	Summe		2	17	12		15			6			69	66		6	17	17	5	17		6			10	4					2	2		6		17		2						187	60	171	171	5	187	62		

ANMERKUNG

Definition der Funktionen gemäß VDI 3814 Blatt 1 : 2009 (DIN EN ISO 16484-3)
Kennzeichne projektspezifische Beschreibung nicht genormter Funktionen in der Bemerkungsspalte der Datenpunktzeile z.B. mit Zeile Nr., Abschnitt Nr., Spalte Nr., Beiblatt/Beschreibung Nr.

BIBBs = BACnet Interoperability Building Blocks, siehe DIN EN ISO 16484-5

c				Datum:	30.01.2025			Projekt:			=
b				Ersteller:				Grundschule Tauchaer Str.			+
a				Geprüft:				Tauchaer Str. 188		Zeichnungsnummer:	Seite: 2/ 2
	Änderungen	Datum	Name	Norm:		Ersatz für:	Dateiname: SUM.Dwg	ASP: ASP 12	04349 Leipzig		Zähler: 178

Deckblatt

KG 440

Elektrische Anlagen

c				Datum:	30.01.2025			Projekt:	Gewerk:		=	
b				Ersteller:				Grundschule Tauchaer Str.	KG 440		+	
a				Geprüft:				Tauchaer Str. 188	Elektrische Anlagen			
	Änderungen	Datum	Name	Norm:		Ersatz für:	Dateiname: Coversheet.Dwg ASP: ASP 12	04349 Leipzig		Zeichnungsnummer:	Seite:	1/ 1
											Zähler:	179

02

Grafik/ Anlagen- bild

ASP S1b, Signalaustausch zu Nebengewerken

Anlage:

Dies ist eine rein schematische Darstellung. Es ersetzt keine Montagezeichnung.

Gewerk/BTA	Überspannung UVs	
Ort der BTA	02.06 Umkleide Lehrer 3	
Bezeichnung der BTA	Überspannung UVs	
Signalfunktion	Sammelstörung	
Signalpriorität	Alarm	

Hinweis:

Sammelstörung

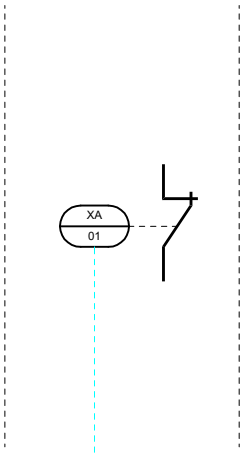

NBE				An	Bi	Sum
				0	0	0
CI		0		CI		0
DI		1		DI		1
DO		0		DO		0
AI		0		AI		0
AO		0		AO		0
				Summe		

c				Datum:	30.01.2025			Projekt:	Gewerk: KG 440 Elektrische Anlagen	Schaltschrank:	= 028080212_ELT_SIG_
b				Ersteller:				Grundschule Tauchaer Str.			+
a				Geprüft:				Tauchaer Str. 188	Anlage: ELT	Zeichnungsnummer:	Seite: 1 / 2
	Änderungen	Datum	Name	Norm:		Ersatz für:	Dateiname: 01123943 ASP: ASP 12	04349 Leipzig	Signalaustausch zu Nebengewerken	2.12.4.1.1	Zähler: 180

Gebäudeautomation

DIN EN ISO 16484-3: 2005-12

GA-Funktionsliste

1) Dauerbefehl: z.B. 0,I,II=2 BA
Impulsbefehl: z.B. 0,I,II=3 BA
Stellbefehl: z.B. Zu-0-Auf=2 BA
Pulsweitenmod.=1 BA

2) aktiv oder passiv

3) Nur gemeinsame, kommunikative Datenpunkte von Fremdsystemen für interoperable Funktionen

4) Pro Eingangs-Benutzeradresse zum a) Zusammenfassen, b) Verzögern und c) Unterdrücken von Meldungen

5) Pro Ausgangs-Benutzeradresse

6) Stellausgabe: z.B. 3-Punkt = 2 x 2-Punkt

7) Pro Eingangs-Benutzeradresse

8) z.B. Gerätestatus, Zeitschalttabelle, Sicherheitspkt., Regler, Datei (EN ISO 16484-5)

9) Falls erforderlich sind bei gemeinsamen (shared) Datenpunkten die Funktionen im Client mit "A" und die im Server mit "B" zu kennzeichnen (siehe BIBBs)

Titel: **Sporthalle**

ASP: **ASP 12**
EG, 02.007 Umkleide 1-B

Gewerk: **KG 440**
Elektrische Anlagen

Anlage: **ELT**
Signalaustausch zu Nebengewerken

		Ein- / Ausgabefunktionen										Verarbeitungsfunktionen																																		Management Funktionen				Bedien-Funktionen				ANMERKUNG
		Physikalisch					Gemeinsam 3)9)					Überwachen						Steuern					Regeln							Rechnen / Optimieren																		

Deckblatt

KG 450

Kommunikations-, sicherheits- und informationstech

c				Datum:	30.01.2025			Projekt:	Gewerk:		=	
b				Ersteller:				Grundschule Tauchaer Str.	KG 450		+	
a				Geprüft:				Tauchaer Str. 188	Kommunikations-, sicherheits- und informationstech	Zeichnungsnummer:	Seite:	1/ 1
	Änderungen	Datum	Name	Norm:		Ersatz für:	Dateiname: Coversheet.Dwg ASP: ASP 12	04349 Leipzig			Zähler:	182

02

Grafik/ Anlagen- bild

ASP S1b, Signalaustausch zu Nebengewerken

Gewerk/BTA	Rufset barrfr. WC's	
Ort der BTA	02.002 Besucher-WC Beh.	
Bezeichnung der BTA	barrfr. WC's	
Signalfunktion	Sammelstörung, Notruf	
Signalpriorität	Alarm	

Rufset barrfr. WC's

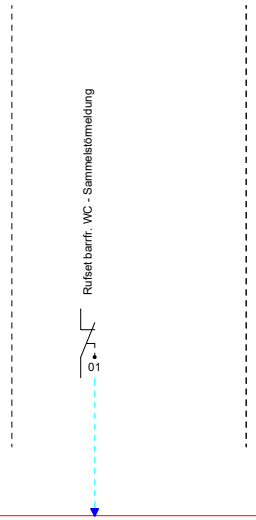

				An	Bi	Sum
NBE				0	0	0
CI		0		CI		0
DI		1		DI		1
DO		0		DO		0
AI		0		AI		0
AO		0		AO		0
				Summe		

Anlage:

Dies ist eine rein schematische Darstellung. Es ersetzt keine Montagezeichnung.

c				Datum:	30.01.2025			Projekt:	Gewerk: KG 450 Kommunikations-, sicherheits- und informationstech	Schaltschrank:	= 028080212_ITT_SIG_
b				Ersteller:				Grundschule Tauchaer Str.			+
a				Geprüft:				Tauchaer Str. 188	Anlage: KSI Signalaustausch zu Nebengewerken	Zeichnungsnummer: 2.12.5.1.1	Seite: 1 / 2
	Änderungen	Datum	Name	Norm:		Ersatz für:	Dateiname: 01123944 ASP: ASP 12	04349 Leipzig			Zähler: 183

Gebäudeautomation

DIN EN ISO 16484-3: 2005-12

GA-Funktionsliste

1) Dauerbefehl: z.B. 0,I,II=2 BA
Impulsbefehl: z.B. 0,I,II=3 BA
Stellbefehl: z.B. Zu-0-Auf=2 BA
Pulsweitenmod.=1 BA

2) aktiv oder passiv

3) Nur gemeinsame, kommunikative Datenpunkte von Fremdsystemen für interoperable Funktionen

4) Pro Eingangs-Benutzeradresse zum a) Zusammenfassen, b) Verzögern und c) Unterdrücken von Meldungen

5) Pro Ausgangs-Benutzeradresse

6) Stellausgabe: z.B. 3-Punkt = 2 x 2-Punkt

7) Pro Eingangs-Benutzeradresse

8) z.B. Gerätestatus, Zeitschalttabelle, Sicherheitspkt., Regler, Datei (EN ISO 16484-5)

9) Falls erforderlich sind bei gemeinsamen (shared) Datenpunkten die Funktionen im Client mit "A" und die im Server mit "B" zu kennzeichnen (siehe BIBBs)

Titel: **Sporthalle**

ASP: **ASP 12**
EG, 02.007 Umkleide 1-B

Gewerk: **KG 450**
Kommunikations-, sicherheits- und informationstech

Anlage: **KSI**
Signalaustausch zu Nebengewerken

lfd. Nr.	Datenpunkt	Abschnitt	Ein- / Ausgabefunktionen: Physikalisch 1					Ein- / Ausgabefunktionen: Gemeinsam 3)9) 2					Verarbeitungsfunktionen: Überwachen 3						Verarbeitungsfunktionen: Steuern 4					Verarbeitungsfunktionen: Regeln 5								Verarbeitungsfunktionen: Rechnen / Optimieren 6													Management Funktionen 7				Bedien-Funktionen 8				9
		Spalte	1	2	3	4	5	1	2	3	4	5	1	2	3	4	5	6	1	2	3	4	5	1	2	3	4	5	6	7	8	1	2	3	4	5	6	7	8	9	10	11	12	13	1	2	3	4	1	2	3	4	Bemerkung
1	01-BE-Rufset barrfr. WC - Sammelstörmeldung				1											1		1				1											1											1	3	1	1		1	1		
2	02-Grafik / Anlagenbild																																															1				
	Summe				1											1		1				1											1											1	3	1	1	1	1	1		

ANMERKUNG

Definition der Funktionen gemäß VDI 3814 Blatt 1 : 2009 (DIN EN ISO 16484-3)
Kennzeichne projektspezifische Beschreibung nicht genormter Funktionen in der Bemerkungsspalte der Datenpunktzeile z.B. mit Zeile Nr., Abschnitt Nr., Spalte Nr., Beiblatt/Beschreibung Nr.

BIBBs = BACnet Interoperability Building Blocks, siehe DIN EN ISO 16484-5

c				Datum:	30.01.2025			Projekt: Grundschule Tauchaer Str. Tauchaer Str. 188 04349 Leipzig	Gewerk: KG 450 Kommunikations-, sicherheits- und informationstech	Schaltschrank:	= 028080212_ITT_SIG_
b				Ersteller:							+
a				Geprüft:					Anlage: KSI Signalaustausch zu Nebengewerken	Zeichnungsnummer: 2.12.5.1.1	Seite: 2 / 2
	Änderungen	Datum	Name	Norm:		Ersatz für:	Dateiname: 01123944	ASP: ASP 12			Zähler: 184

Deckblatt

KG 480

Gebäude-, und Anlagenautomation

c				Datum:	30.01.2025			Projekt:	Gewerk:			=	
b				Ersteller:				Grundschule Tauchaer Str.	KG 480			+	
a				Geprüft:				Tauchaer Str. 188	Gebäude-, und Anlagenautomation		Zeichnungsnummer:	Seite:	1/ 1
	Änderungen	Datum	Name	Norm:		Ersatz für:	Dateiname: Coversheet.Dwg ASP: ASP 12	04349 Leipzig				Zähler:	185

07

Grafik/ Anlagen- bild

ASP S1b, Signalaustausch
DDC–Unterstation/Leistungsteil

Einspeisung SV: ohne
Einspeisung AV: 5 kW, 400 V, 10A
Schaltfelder : Leistung/DDC getrennt
Maßbegrenzung: 1 Wandschrank (BxHxT) 600 x 500 x 400 mm

Gewerk/BTA	ASP S1b – DDC–Unterstation und Leistungsteil						
Ort der BTA	EG, 02.007 Umkleide 1–B						
Bezeichnung der BTA	DDC–US	Sicherungen 230 V	Steuerspannung 24 V AC	ÜSS Einspeisung	Phasenüberwachung	Quittiertaster auf DDC–Schrank	
Signalfunktion	Sammelstörmeldung	Sammelstörmeldung	Störung Steuersp.	Störung ÜSS	Störung Einspeisung	Sammelquittierung	
Signalpriorität	Störung	Störung	Störung	Störung	Störung	Wartungsmeldung	

Hinweis:
Softwaremeldung aller Störungen

Hinweis:
Gesamtstörung Leistungsteil

Hinweis:
– örtl. Quittierung
– Fernquittierung

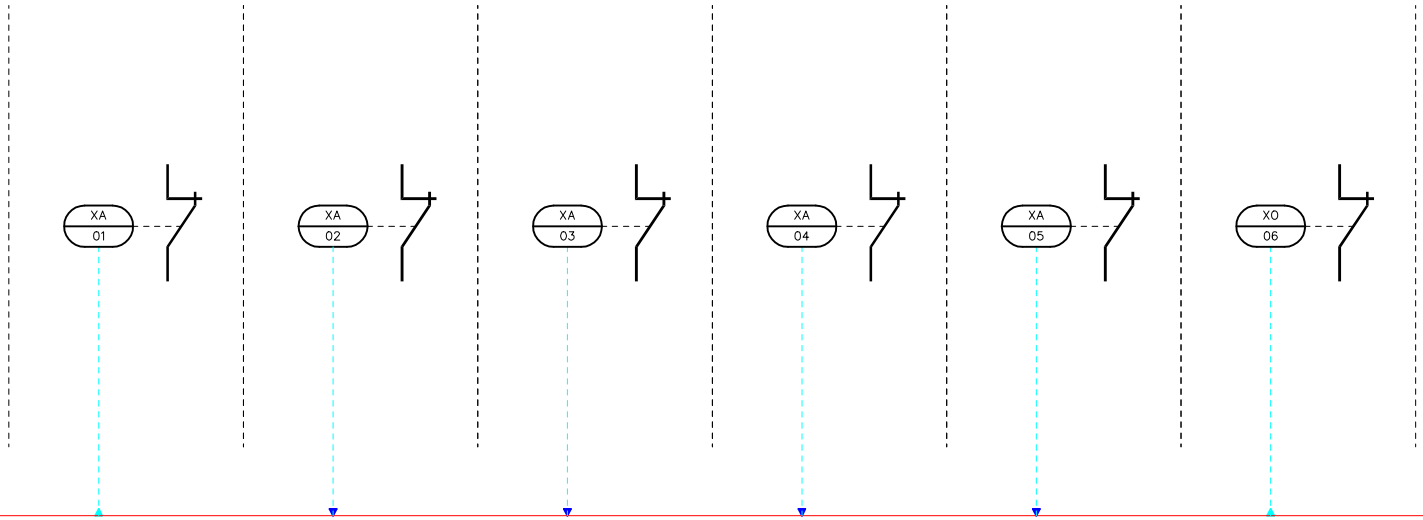

NBE							An	Bi	Sum
	0	0	0	0	0	0	0	0	0
CI	0	0	0	0	0	0	CI ▼		0
DI	0	1	1	1	1	1	DI ▼		5
DO	1	0	0	0	0	1	DO ▲		2
AI	0	0	0	0	0	0	AI ▼		0
AO	0	0	0	0	0	0	AO ▲		0
							Summe		

Anlage:

Dies ist eine rein schematische Darstellung. Es ersetzt keine Montagezeichnung.

c				Datum:	30.01.2025			Projekt:	Gewerk: KG 480 Gebäude-, und Anlagenautomation	Schaltschrank:	= 028080212_MSR_SIG_
b				Ersteller:				Grundschule Tauchaer Str.			+
a				Geprüft:				Tauchaer Str. 188	Anlage: GA	Zeichnungsnummer:	Seite: 1/ 2
	Änderungen	Datum	Name	Norm:		Ersatz für:	Dateiname: 01123945 ASP: ASP 12	04349 Leipzig	Signalaustausch DDC–US/Leistungsteil	2.12.8.1.1	Zähler: 186

Gebäudeautomation
DIN EN ISO 16484-3: 2005-12
GA-Funktionsliste

1) Dauerbefehl: z.B. 0,I,II=2 BA
Impulsbefehl: z.B. 0,I,II=3 BA
Stellbefehl: z.B. Zu-0-Auf=2 BA
Pulsweitenmod.=1 BA
2) aktiv oder passiv
3) Nur gemeinsame, kommunikative Datenpunkte von Fremdsystemen für interoperable Funktionen
4) Pro Eingangs-Benutzeradresse zum a) Zusammenfassen, b) Verzögern und c) Unterdrücken von Meldungen
5) Pro Ausgangs-Benutzeradresse
6) Stellausgabe: z.B. 3-Punkt = 2 x 2-Punkt
7) Pro Eingangs-Benutzeradresse
8) z.B. Gerätestatus, Zeitschalttabelle, Sicherheitspkt., Regler, Datei (EN ISO 16484-5)
9) Falls erforderlich sind bei gemeinsamen (shared) Datenpunkten die Funktionen im Client mit "A" und die im Server mit "B" zu kennzeichnen (siehe BIBBs)

Titel: Sporthalle

ASP: ASP 12
EG, 02.007 Umkleide 1-B

Gewerk: KG 480
Gebäude-, und Anlagenautomation

Anlage: GA
Signalaustausch DDC-US/Leistungsteil

lfd. Nr.	Datenpunkt	Ein- / Ausgabefunktionen – Physikalisch					Gemeinsam 3)9)					Verarbeitungsfunktionen – Überwachen						Steuern					Regeln								Rechnen / Optimieren													Management Funktionen				Bedien-Funktionen				ANMERKUNG
		Binäre Ausgabe Schalten/Stellen 1)	Analoge Ausgabe Stellen	Binäre Eingabe Melden	Binäre Eingabe Zählen	Analoge Eingabe Messen 2)	Binärer Ausgabewert, Schalten	Analoger Ausagbewert, Stellen/Sollwert	Binärer Eingabewert, Zustand	Zählwerteingabe	Analoger Eingabewert, Messen	Grenzwert fest	Grenzwert gleitend	Betriebsstundenerfassung	Ereigniszählung	Befehlsausführkontrolle	Meldungsbearbeitung 4)	Anlagensteuerung	Motorsteuerung	Umschaltung 5)	Folgesteuerung 5)	Sicherheits-/Frostschutzsteuerung	P Regelung	PI / PID Regelung	Sollwertführung / -kennlinie	Stellausgabe stetig	Stellausgabe 2-Punkt 6)	Stellausgabe Pulsweitenmodulation	Begrenzung Sollwert/Stellgröße	Parameterumschaltung	h,x geführte Strategie 7)	Arithmetische Berechnung 7)	Ereignisabhängiges Schalten	Zeitabhängiges Schalten	Gleitendes Ein-/Ausschalten	Zyklisches Schalten	Nachtkühlbetrieb	Gebäudetemperaturbegrenzung	Energierückgewinnung 7)	Netzersatzbetrieb	Netzwiederkehrprogramm	Höchstlastbegrenzung	Tarifabhängiges Schalten	Ein-Ausgabe Objekttyp 9)	Komplexer Objkettyp 8) 9)	Ereignis Langzeitspeicherung	Historisierung in Datenbank	Grafik / Anlagenbild	Dynamische Einblendung	Ereignis-Anweisungstext	Nachricht an externe Stelle	Definition der Funktionen gemäß VDI 3814 Blatt 1 : 2009 (DIN EN ISO 16484-3) Kennzeichne projektspezifische Beschreibung nicht genormter Funktionen in der Bemerkungsspalte der Datenpunktzeile z.B. mit Zeile Nr., Abschnitt Nr., Spalte Nr., Beiblatt/Beschreibung Nr. BIBBs = BACnet Interoperability Building Blocks, siehe DIN EN ISO 16484-5
	Abschnitt	1					2					3						4					5								6													7				8				9
	Spalte	1	2	3	4	5	1	2	3	4	5	1	2	3	4	5	6	1	2	3	4	5	1	2	3	4	5	6	7	8	1	2	3	4	5	6	7	8	9	10	11	12	13	1	2	3	4	1	2	3	4	Bemerkung
1	01-XA-Störmeldung DDC	1																																										1					1			
2	02-XA-Störmeldung Leistungsteil gesamt			1													1																											1	1				1			
3	03-XA-Störmeldung Steuersp. 24 VAC/DC			1													1																											1	1				1			
4	04-XA-ÜSS Einspeisung			1													1																											1	1				1			
5	05-XA-Störmeldung Einspeisung			1													1																											1	1				1			
6	06-XO-Quittierung	1		1																																								2					2			
7	07-Grafik / Anlagenbild																																															1				
	Summe	2		5													4																											7	4			1	7			

c				Datum:	30.01.2025			Projekt: Grundschule Tauchaer Str. Tauchaer Str. 188 04349 Leipzig	Gewerk: KG 480 Gebäude-, und Anlagenautomation	Schaltschrank:	= 028080212_MSR_SIG_
b				Ersteller:							+
a				Geprüft:					Anlage: GA Signalaustausch DDC-US/Leistungsteil	Zeichnungsnummer: 2.12.8.1.1	Seite: 2/ 2
	Änderungen	Datum	Name	Norm:		Ersatz für:	Dateiname: 01123945	ASP: ASP 12			Zähler: 187

Deckblatt

KG 489

Raumregelung

c				Datum:	30.01.2025			Projekt: Grundschule Tauchaer Str. Tauchaer Str. 188 04349 Leipzig	Gewerk: KG 489 Raumregelung		=		
b				Ersteller:							+		
a				Geprüft:						Zeichnungsnummer:		Seite:	1/ 1
	Änderungen	Datum	Name	Norm:		Ersatz für:	Dateiname: Coversheet.Dwg	ASP: ASP 12				Zähler:	188

Grafik/ Anlagen- bild
25

Raumautomation

Regelfunktion WC's:
Umschaltung Volumenstrom nach Zeitschaltprogramm

Regelfunktion Unterrichtsräume:
Volumenstromregelung raumluftqualitätsgeführt über VVR

Anlage:

Dies ist eine rein schematische Darstellung. Es ersetzt keine Montagezeichnung.

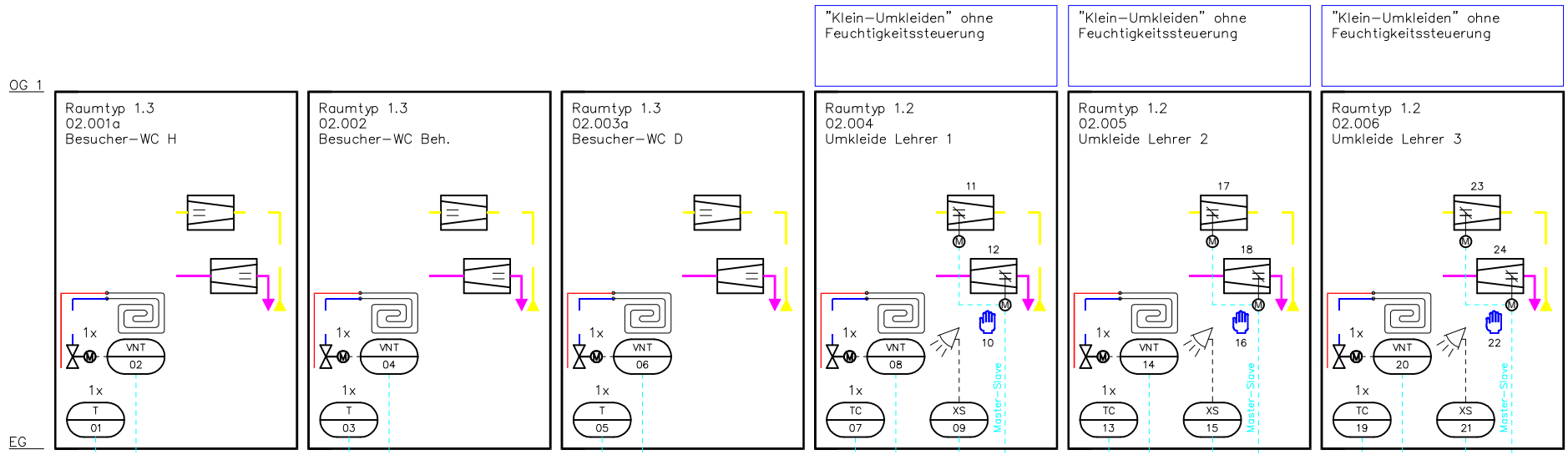

| | | |

Gebäudeautomation
DIN EN ISO 16484-3: 2005-12
GA-Funktionsliste

1) Dauerbefehl: z.B. 0,I,II=2 BA
Impulsbefehl: z.B. 0,I,II=3 BA
Stellbefehl: z.B. Zu-0-Auf=2 BA
Pulsweitenmod.=1 BA

2) aktiv oder passiv

3) Nur gemeinsame, kommunikative Datenpunkte von Fremdsystemen für interoperable Funktionen

4) Pro Eingangs-Benutzeradresse zum a) Zusammenfassen, b) Verzögern und c) Unterdrücken von Meldungen

5) Pro Ausgangs-Benutzeradresse

6) Stellausgabe: z.B. 3-Punkt = 2 x 2-Punkt

7) Pro Eingangs-Benutzeradresse

8) z.B. Gerätestatus, Zeitschalttabelle, Sicherheitspkt., Regler, Datei (EN ISO 16484-5)

9) Falls erforderlich sind bei gemeinsamen (shared) Datenpunkten die Funktionen im Client mit "A" und die im Server mit "B" zu kennzeichnen (siehe BIBBs)

Titel: Sporthalle

ASP: ASP 12
EG, 02.007 Umkleide 1-B

Gewerk: KG 489
Raumregelung

Anlage: 0xxx
Raumzone im EG

lfd. Nr.	Datenpunkt	Abschnitt	Ein- / Ausgabefunktionen: Physikalisch 1					Ein- / Ausgabefunktionen: Gemeinsam 3)9) 2					Verarbeitungsfunktionen: Überwachen 3						Verarbeitungsfunktionen: Steuern 4					Verarbeitungsfunktionen: Regeln 5								Verarbeitungsfunktionen: Rechnen / Optimieren 6												Management Funktionen 7				Bedien-Funktionen 8				9
		Spalte	1	2	3	4	5	1	2	3	4	5	1	2	3	4	5	6	1	2	3	4	5	1	2	3	4	5	6	7	8	1	2	3	4	5	6	7	8	9	10	11	12	13	1	2	3	4	1	2	3	4	Bemerkung
		Binäre Ausgabe Schalten/Stellen 1)	Analoge Ausgabe Stellen	Binäre Eingabe Melden	Binäre Eingabe Zählen	Analoge Eingabe Messen 2)		Binärer Ausgabebewert, Schalten	Analoger Ausgabebewert, Stellen/Sollwert	Binärer Eingabebewert, Zustand	Zählwerteingabe	Analoger Eingabebewert, Messen	Grenzwert fest	Grenzwert gleitend	Betriebsstundenerfassung	Ereigniszählung	Befehlsausführkontrolle	Meldungsbearbeitung 4)	Anlagensteuerung	Motorsteuerung	Umschaltung 5)	Folgesteuerung 5)	Sicherheits-/Frostschutzsteuerung	P Regelung	PI / PID Regelung	Sollwertführung / -kennlinie	Stellausgabe stetig	Stellausgabe 2-Punkt 6)	Stellausgabe Pulsweitenmodulation	Begrenzung Sollwert/Stellgröße	Parameterumschaltung	h,x geführte Strategie 7)	Arithmetische Berechnung 7)	Ereignisabhängiges Schalten	Zeitabhängiges Schalten	Gleitendes Ein-/Ausschalten	Zyklisches Schalten	Nachtkühlbetrieb	Gebäudetemperaturbegrenzung	Energierückgewinnung 7)	Netzersatzbetrieb	Netzwiederkehrprogramm	Höchstlastbegrenzung	Tarifabhängiges Schalten	Ein-Ausgabe Objekttyp 9)	Komplexer Objekttyp 8) 9)	Ereignis Langzeitspeicherung	Historisierung in Datenbank	Grafik / Anlagenbild	Dynamische Einblendung	Ereignis-Anweisungstext	Nachricht an externe Stelle	
1	01-T-Raumtemp. Fühler, Anzeige, Regeln					1							2	2											1																			5	1	1	1		5	1		
2	02-VNT-Ventilantrieb stetig		1										2	2			1			1																1							5	1	7	7		5	2		
3	03-T-Raumtemp. Fühler, Anzeige, Regeln					1							2	2											1																			5	1	1	1		5	1		
4	04-VNT-Ventilantrieb stetig		1										2	2			1			1																1							5	1	7	7		5	2		
5	05-T-Raumtemp. Fühler, Anzeige, Regeln					1							2	2											1																			5	1	1	1		5	1		
6	06-VNT-Ventilantrieb stetig		1										2	2			1			1																1							5	1	7	7		5	2		
7	07-TC-Raumtemp. Fühler, Regeln					1							1																															2					2			
8	08-VNT-Ventilantrieb stetig		1										2	2			1			1																1							5	1	7	7		5	2		
9	09-XS-Präsenzmelder			1												1		1	1			1											1										1	3	1	1		1	1		
10	10-LVB-LVB_AA									1								1																										1	1	1	1		1	1		
11	11-VVR-Volumenstromregler, stetig, Slave												2	2																														4		5	5		4	1		
12	12-VVR-Volumenstromregler, stetig		1										2	2			1			1																1							5	1	7	7		5	2		
13	13-TC-Raumtemp. Fühler, Regeln					1							1																															2					2			
14	14-VNT-Ventilantrieb stetig		1										2	2			1			1																1							5	1	7	7		5	2		
15	15-XS-Präsenzmelder			1												1		1	1			1											1										1	3	1	1		1	1		
16	16-LVB-LVB_AA									1								1																										1	1	1	1		1	1		
17	17-VVR-Volumenstromregler, stetig, Slave												2	2																														4		5	5		4	1		
18	18-VVR-Volumenstromregler, stetig		1										2	2			1			1																1							5	1	7	7		5	2		
	Übertrag		7	2		5				2			26	24		2	7	4	2	7		2			3										2							66	18	66	66		66	23		

c				Datum:	30.01.2025			Projekt: Grundschule Tauchaer Str. Tauchaer Str. 188 04349 Leipzig	Gewerk: KG 489 Raumregelung	Schaltschrank: ASP S1 Sporthalle	= 028080212_EZR_0xxx_
b				Ersteller:	—						+
a				Geprüft:					Anlage: 0xxx Raumzone im EG	Zeichnungsnummer: 2.12.9.1.1	Seite: 2/ 6
	Änderungen	Datum	Name	Norm:		Ersatz für:	Dateiname: 01123946	ASP: ASP 12			Zähler: 190

Gebäudeautomation
DIN EN ISO 16484-3: 2005-12
GA-Funktionsliste

1) Dauerbefehl: z.B. 0,I,II=2 BA
Impulsbefehl: z.B. 0,I,II=3 BA
Stellbefehl: z.B. Zu-0-Auf=2 BA
Pulsweitenmod.=1 BA

2) aktiv oder passiv

3) Nur gemeinsame, kommunikative Datenpunkte von Fremdsystemen für interoperable Funktionen

4) Pro Eingangs-Benutzeradresse zum a) Zusammenfassen, b) Verzögern und c) Unterdrücken von Meldungen

5) Pro Ausgangs-Benutzeradresse

6) Stellausgabe: z.B. 3-Punkt = 2 x 2-Punkt

7) Pro Eingangs-Benutzeradresse

8) z.B. Gerätestatus, Zeitschalttabelle, Sicherheitspkt., Regler, Datei (EN ISO 16484-5)

9) Falls erforderlich sind bei gemeinsamen (shared) Datenpunkten die Funktionen im Client mit "A" und die im Server mit "B" zu kennzeichnen (siehe BIBBs)

Titel: Sporthalle

ASP: ASP 12
EG, 02.007 Umkleide 1-B

Gewerk: KG 489 Raumregelung

Anlage: 0xxx
Raumzone im EG

lfd. Nr.	Datenpunkt	Abschnitt	Ein- / Ausgabefunktionen: Physikalisch 1					Ein- / Ausgabefunktionen: Gemeinsam 3)9) 2					Verarbeitungsfunktionen: Überwachen 3						Verarbeitungsfunktionen: Steuern 4					Verarbeitungsfunktionen: Regeln 5								Verarbeitungsfunktionen: Rechnen / Optimieren 6												Management Funktionen 7				Bedien-Funktionen 8				9
		Spalte	1	2	3	4	5	1	2	3	4	5	1	2	3	4	5	6	1	2	3	4	5	1	2	3	4	5	6	7	8	1	2	3	4	5	6	7	8	9	10	11	12	13	1	2	3	4	1	2	3	4	Bemerkung
	Übertrag			7	2		5			2			26	24		2	7	4	2	7		2			3										2			7									66	18	66	66		66	23		
19	19-TC-Raumtemp. Fühler, Regeln						1						1																																	2					2			
20	20-VNT-Ventilantrieb stetig			1									2	2			1			1																		1									5	1	7	7		5	2		
21	21-XS-Präsenzmelder				1											1		1	1			1														1									1	3	1	1		1	1		
22	22-LVB-LVB_AA									1								1																												1	1	1	1		1	1		
23	23-VVR-Volumenstromregler, stetig, Slave												2	2																																4		5	5		4	1		
24	24-VVR-Volumenstromregler, stetig			1									2	2			1			1																		1									5	1	7	7		5	2		
25	25-AGR-Grafik / Anlagenbild																																																	1				
	Summe			9	3		6			3			33	30		3	9	6	3	9		3			3										3			9									84	24	87	87	1	84	30		

ANMERKUNG

Definition der Funktionen gemäß VDI 3814 Blatt 1 : 2009 (DIN EN ISO 16484-3)
Kennzeichne projektspezifische Beschreibung nicht genormter Funktionen in der Bemerkungsspalte der Datenpunktzeile z.B. mit Zeile Nr., Abschnitt Nr., Spalte Nr., Beiblatt/Beschreibung Nr.

BIBBs = BACnet Interoperability Building Blocks, siehe DIN EN ISO 16484-5

c				Datum:	30.01.2025			Projekt: Grundschule Tauchaer Str. Tauchaer Str. 188 04349 Leipzig	Gewerk: KG 489 Raumregelung	Schaltschrank: ASP S1 Sporthalle	= 028080212_EZR_0xxx_
b				Ersteller:	—						+
a				Geprüft:					Anlage: 0xxx Raumzone im EG	Zeichnungsnummer: 2.12.9.1.1	Seite: 3/ 6
	Änderungen	Datum	Name	Norm:		Ersatz für:	Dateiname: 01123946	ASP: ASP 12			Zähler: 191

Raumautomation

Grafik/ Anlagen– bild
47

Regelfunktion WC's:
Umschaltung Volumenstrom nach Zeitschaltprogramm

Regelfunktion Unterrichtsräume:
Volumenstromregelung raumluftqualitätsgeführt über VVR

Anlage:

Dies ist eine rein schematische Darstellung. Es ersetzt keine Montagezeichnung.

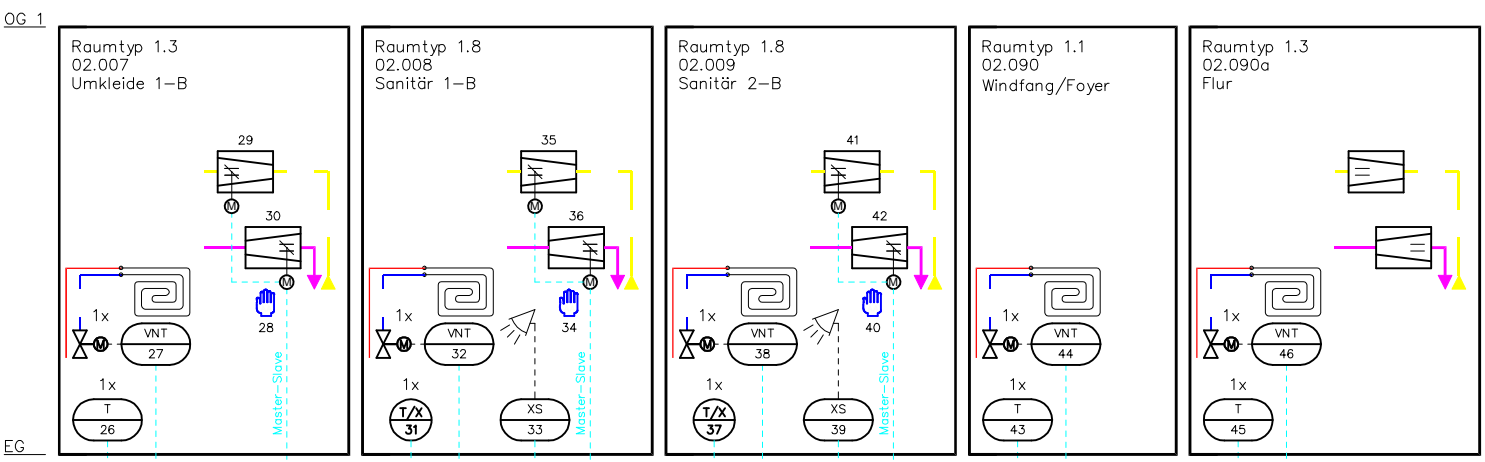

| | | |

Gebäudeautomation
DIN EN ISO 16484-3: 2005-12
GA-Funktionsliste

1) Dauerbefehl: z.B. 0,I,II=2 BA
Impulsbefehl: z.B. 0,I,II=3 BA
Stellbefehl: z.B. Zu-0-Auf=2 BA
Pulsweitenmod.=1 BA

2) aktiv oder passiv

3) Nur gemeinsame, kommunikative Datenpunkte von Fremdsystemen für interoperable Funktionen

4) Pro Eingangs-Benutzeradresse zum a) Zusammenfassen, b) Verzögern und c) Unterdrücken von Meldungen

5) Pro Ausgangs-Benutzeradresse

6) Stellausgabe: z.B. 3-Punkt = 2 x 2-Punkt

7) Pro Eingangs-Benutzeradresse

8) z.B. Gerätestatus, Zeitschalttabelle, Sicherheitspkt., Regler, Datei (EN ISO 16484-5)

9) Falls erforderlich sind bei gemeinsamen (shared) Datenpunkten die Funktionen im Client mit "A" und die im Server mit "B" zu kennzeichnen (siehe BIBBs)

Titel: Sporthalle

ASP: ASP 12
EG, 02.007 Umkleide 1-B

Gewerk: KG 489
Raumregelung

Anlage: 0xxx
Raumzone im EG

lfd. Nr.	Datenpunkt	Abschnitt	Ein- / Ausgabefunktionen: Physikalisch 1					Ein- / Ausgabefunktionen: Gemeinsam 3)9) 2					Verarbeitungsfunktionen: Überwachen 3						Verarbeitungsfunktionen: Steuern 4					Verarbeitungsfunktionen: Regeln 5								Verarbeitungsfunktionen: Rechnen / Optimieren 6												Management Funktionen 7				Bedien-Funktionen 8				9
		Spalte	1	2	3	4	5	1	2	3	4	5	1	2	3	4	5	6	1	2	3	4	5	1	2	3	4	5	6	7	8	1	2	3	4	5	6	7	8	9	10	11	12	13	1	2	3	4	1	2	3	4	Bemerkung
1	26-T-Raumtemp. Fühler, Anzeige, Regeln						1						2	2											1																	5	1	1	1		5	1		
2	27-VNT-Ventilantrieb stetig			1									2	2			1			1																					5	1	7	7		5	2		
3	28-LVB-LVB_AA									1								1																							1	1	1	1		1	1		
4	29-VVR-Volumenstromregler, stetig, Slave												2	2																											4		5	5		4	1		
5	30-VVR-Volumenstromregler, stetig			1									2	2			1			1																					5	1	7	7		5	2		
6	31-T/X-Kombi Temperatur-/Feuchtefühler Raum						2						4	4											2	2					1	1											10	4	2	2		10	2		
7	32-VNT-Ventilantrieb stetig			1									2	2			1			1																					5	1	7	7		5	2		
8	33-XS-Präsenzmelder				1											1		1	1			1												1							1	3	1	1		1	1		
9	34-LVB-LVB_AA									1								1																							1	1	1	1		1	1		
10	35-VVR-Volumenstromregler, stetig, Slave												2	2																											4		5	5		4	1		
11	36-VVR-Volumenstromregler, stetig			1									2	2			1			1																					5	1	7	7		5	2		
12	37-T/X-Kombi Temperatur-/Feuchtefühler Raum						2						4	4											2	2					1	1											10	4	2	2		10	2		
13	38-VNT-Ventilantrieb stetig			1									2	2			1			1																					5	1	7	7		5	2		
14	39-XS-Präsenzmelder				1											1		1	1			1												1							1	3	1	1		1	1		
15	40-LVB-LVB_AA									1								1																							1	1	1	1		1	1		
16	41-VVR-Volumenstromregler, stetig, Slave												2	2																											4		5	5		4	1		
17	42-VVR-Volumenstromregler, stetig			1									2	2			1			1																					5	1	7	7		5	2		
18	43-T-Raumtemp. Fühler, Anzeige, Regeln						1						2	2											1																	5	1	1	1		5	1		
	Übertrag			6	2		6			3			30	30		2	6	5	2	6		2			6	4					2	2		2		6		2							77	25	68	68		77	26		

ANMERKUNG

Definition der Funktionen gemäß VDI 3814 Blatt 1 : 2009 (DIN EN ISO 16484-3)
Kennzeichne projektspezifische Beschreibung nicht genormter Funktionen in der Bemerkungsspalte der Datenpunktzeile z.B. mit Zeile Nr., Abschnitt Nr., Spalte Nr., Beiblatt/Beschreibung Nr.

BIBBs = BACnet Interoperability Building Blocks, siehe DIN EN ISO 16484-5

c				Datum:	30.01.2025			Projekt:	Gewerk:		Schaltschrank:		= 028080212_EZR_0xxx_		
b				Ersteller:	—			Grundschule Tauchaer Str.	KG 489		ASP S1		+		
a				Geprüft:				Tauchaer Str. 188	Raumregelung		Sporthalle				
	Änderungen	Datum	Name	Norm:		Ersatz für:	Dateiname: 01123947	ASP: ASP 12	04349 Leipzig	Anlage: 0xxx Raumzone im EG		Zeichnungsnummer: 2.12.9.1.2		Seite: 5/ 6	Zähler: 193

Gebäudeautomation
DIN EN ISO 16484-3: 2005-12
GA-Funktionsliste

1) Dauerbefehl: z.B. 0,I,II=2 BA
Impulsbefehl: z.B. 0,I,II=3 BA
Stellbefehl: z.B. Zu-0-Auf=2 BA
Pulsweitenmod.=1 BA

2) aktiv oder passiv

3) Nur gemeinsame, kommunikative Datenpunkte von Fremdsystemen für interoperable Funktionen

4) Pro Eingangs-Benutzeradresse zum a) Zusammenfassen, b) Verzögern und c) Unterdrücken von Meldungen

5) Pro Ausgangs-Benutzeradresse

6) Stellausgabe: z.B. 3-Punkt = 2 x 2-Punkt

7) Pro Eingangs-Benutzeradresse

8) z.B. Gerätestatus, Zeitschalttabelle, Sicherheitspkt., Regler, Datei (EN ISO 16484-5)

9) Falls erforderlich sind bei gemeinsamen (shared) Datenpunkten die Funktionen im Client mit "A" und die im Server mit "B" zu kennzeichnen (siehe BIBBs)

Titel: Sporthalle

ASP: ASP 12
EG, 02.007 Umkleide 1-B

Gewerk: KG 489
Raumregelung

Anlage: 0xxx
Raumzone im EG

lfd. Nr.	Datenpunkt	Abschnitt	Ein- / Ausgabefunktionen: Physikalisch 1					Ein- / Ausgabefunktionen: Gemeinsam 3)9) 2					Verarbeitungsfunktionen: Überwachen 3						Verarbeitungsfunktionen: Steuern 4					Verarbeitungsfunktionen: Regeln 5								Verarbeitungsfunktionen: Rechnen / Optimieren 6												Management Funktionen 7				Bedien-Funktionen 8				9
		Spalte	1	2	3	4	5	1	2	3	4	5	1	2	3	4	5	6	1	2	3	4	5	1	2	3	4	5	6	7	8	1	2	3	4	5	6	7	8	9	10	11	12	13	1	2	3	4	1	2	3	4	Bemerkung
	Übertrag			6	2		6			3			30	30		2	6	5	2	6		2			6	4					2	2		2		6		2								77	25	68	68		77	26		
19	44-VNT-Ventilantrieb stetig			1			1						2	2			1			1															1											6	1	7	7		6	2		
20	45-T-Raumtemp. Fühler, Anzeige, Regeln						1						2	2											1																					5	1	1	1		5	1		
21	46-VNT-Ventilantrieb stetig			1			1						2	2			1			1															1											6	1	7	7		6	2		
22	47-AGR-Grafik / Anlagenbild																																																1				
	Summe			8	2		9			3			36	36		2	8	5	2	8		2			7	4					2	2		2		8		2								94	28	83	83	1	94	31		

ANMERKUNG

Definition der Funktionen gemäß VDI 3814 Blatt 1 : 2009 (DIN EN ISO 16484-3)
Kennzeichne projektspezifische Beschreibung nicht genormter Funktionen in der Bemerkungsspalte der Datenpunktzeile z.B. mit Zeile Nr., Abschnitt Nr., Spalte Nr., Beiblatt/Beschreibung Nr.

BIBBs = BACnet Interoperability Building Blocks, siehe DIN EN ISO 16484-5

c				Datum:	30.01.2025			Projekt: Grundschule Tauchaer Str. Tauchaer Str. 188 04349 Leipzig	Gewerk: KG 489 Raumregelung	Schaltschrank: ASP S1 Sporthalle	= 028080212_EZR_0xxx_
b				Ersteller:	—						+
a				Geprüft:					Anlage: 0xxx Raumzone im EG	Zeichnungsnummer: 2.12.9.1.2	Seite: 6/ 6
	Änderungen	Datum	Name	Norm:		Ersatz für:	Dateiname: 01123947	ASP: ASP 12			Zähler: 194

Deckblatt

ASP 20

EG, 02.025 Heizzentrale/WW-Bereitung

c				Datum:	30.01.2025			Projekt:				=	
b				Ersteller:				Grundschule Tauchaer Str.				+	
a				Geprüft:				Tauchaer Str. 188			Zeichnungsnummer:	Seite:	1/ 2
	Änderungen	Datum	Name	Norm:		Ersatz für:	Dateiname: Coversheet.Dwg ASP: ASP 20	04349 Leipzig				Zähler:	195

Gebäudeautomation
DIN EN ISO 16484-3: 2005-12
GA-Funktionsliste

1) Dauerbefehl: z.B. 0,I,II=2 BA
Impulsbefehl: z.B. 0,I,II=3 BA
Stellbefehl: z.B. Zu-0-Auf=2 BA
Pulsweitenmod.=1 BA

2) aktiv oder passiv

3) Nur gemeinsame, kommunikative Datenpunkte von Fremdsystemen für interoperable Funktionen

4) Pro Eingangs-Benutzeradresse zum a) Zusammenfassen, b) Verzögern und c) Unterdrücken von Meldungen

5) Pro Ausgangs-Benutzeradresse

6) Stellausgabe: z.B. 3-Punkt = 2 x 2-Punkt

7) Pro Eingangs-Benutzeradresse

8) z.B. Gerätestatus, Zeitschalttabelle, Sicherheitspkt., Regler, Datei (EN ISO 16484-5)

9) Falls erforderlich sind bei gemeinsamen (shared) Datenpunkten die Funktionen im Client mit "A" und die im Server mit "B" zu kennzeichnen (siehe BIBBs)

Titel: Sporthalle

ASP: ASP 20
EG, 02.025 Heizzentrale/WW-Bereitung

lfd. Nr.	Datenpunkt	Abschnitt	Ein- / Ausgabefunktionen: Physikalisch					Ein- / Ausgabefunktionen: Gemeinsam 3)9)					Verarbeitungsfunktionen: Überwachen						Steuern				
			1					2					3						4				
		Spalte	1	2	3	4	5	1	2	3	4	5	1	2	3	4	5	6	1	2	3	4	5
			Binäre Ausgabe Schalten/Stellen 1)	Analoge Ausgabe Stellen	Binäre Eingabe Melden	Binäre Eingabe Zählen	Analoge Eingabe Messen 2)	Binärer Ausgabewert, Schalten	Analoger Ausgabewert, Stellen/Sollwert	Binärer Eingabewert, Zustand	Zählwerteingabe	Analoger Eingabewert, Messen	Grenzwert fest	Grenzwert gleitend	Betriebsstundenerfassung	Ereigniszählung	Befehlsausführkontrolle	Meldungsbearbeitung 4)	Anlagensteuerung	Motorsteuerung	Umschaltung 5)	Folgesteuerung 5)	Sicherheits-/Frostschutzsteuerung
	KG 410 Abwasser-, Wasser-, Gasanlagen				5		1						1					5					
	KG 420 Wärmeversorgungsanlagen		5	4	7	1	16	10	2	20		10	46	30	9	11	12	10		8			5
	KG 430 Raumlufttechnische Anlagen																						
	KG 440 Elektrische Anlagen				2													2					
	KG 450 Kommunikations-, sicherheits- und informationstech				1													1					
	KG 460 Förderanlagen																						
	KG 470 Nutzungsspezifische und verfahrenstechnische Anlag																						
	KG 480 Gebäude-, und Anlagenautomation		2		5													4					
	KG 489 Raumregelung						1						2	2									
	KG 999 Sonstige																						
	Summe		7	4	20	1	18	10	2	20		10	49	32	9	11	12	22		8			5

lfd. Nr.	Datenpunkt	Abschnitt	Verarbeitungsfunktionen: Regeln								Verarbeitungsfunktionen: Rechnen / Optimieren															Management Funktionen				Bedien-Funktionen				ANMERKUNG	Bemerkung
			5								6															7				8				9	
		Spalte	1	2	3	4	5	6	7	8	1	2	3	4	5	6	7	8	9	10	11	12	13	1	2	3	4	1	2	3	4		
			P Regelung	PI / PID Regelung	Sollwertführung / -kennlinie	Stellausgabe stetig	Stellausgabe 2-Punkt 6)	Stellausgabe Pulsweitenmodulation	Begrenzung Sollwert/Stellgröße	Parameterumschaltung	h,x geführte Strategie 7)	Arithmetische Berechnung 7)	Ereignisabhängiges Schalten	Zeitabhängiges Schalten	Gleitendes Ein-/Ausschalten	Zyklisches Schalten	Nachtkühlbetrieb	Gebäudetemperaturbegrenzung	Energierückgewinnung 7)	Netzersatzbetrieb	Netzwiederkehrprogramm	Höchstlastbegrenzung	Tarifabhängiges Schalten	Ein-Ausgabe Objekttyp 9)	Komplexer Objekttyp 8) 9)	Ereignis Langzeitspeicherung	Historisierung in Datenbank	Grafik / Anlagenbild	Dynamische Einblendung	Ereignis-Anweisungstext	Nachricht an externe Stelle		
	KG 410 Abwasser-, Wasser-, Gasanlagen																							7	5			1	7				
	KG 420 Wärmeversorgungsanlagen			4	1	2			2		1	1	1	2	5				4					151	44	88	88	2	151	16			
	KG 430 Raumlufttechnische Anlagen																																
	KG 440 Elektrische Anlagen																							2	2			1	2				
	KG 450 Kommunikations-, sicherheits- und informationstech																							1	1			1	1				
	KG 460 Förderanlagen																																
	KG 470 Nutzungsspezifische und verfahrenstechnische Anlag																																
	KG 480 Gebäude-, und Anlagenautomation																							7	4			1	7				
	KG 489 Raumregelung			1																				5	1	1	1	1	5	1			
	KG 999 Sonstige																																
	Summe		5	1	2			2			1	1	1	2	5				4					173	57	89	89	7	173	17			

ANMERKUNG

Definition der Funktionen gemäß VDI 3814 Blatt 1 : 2009 (DIN EN ISO 16484-3)
Kennzeichne projektspezifische Beschreibung nicht genormter Funktionen in der Bemerkungsspalte der Datenpunktzeile z.B. mit Zeile Nr., Abschnitt Nr., Spalte Nr., Beiblatt/Beschreibung Nr.

BIBBs = BACnet Interoperability Building Blocks, siehe DIN EN ISO 16484-5

| | | | | | | | | | | | | | | | | | | |

Deckblatt

KG 410

Abwasser-, Wasser-, Gasanlagen

c				Datum:	30.01.2025			Projekt:	Gewerk:		=
b				Ersteller:				Grundschule Tauchaer Str.	KG 410		+
a				Geprüft:				Tauchaer Str. 188	Abwasser-, Wasser-, Gasanlagen	Zeichnungsnummer:	Seite: 1/ 1
	Änderungen	Datum	Name	Norm:		Ersatz für:	Dateiname: Coversheet.Dwg ASP: ASP 20	04349 Leipzig			Zähler: 197

07

Grafik/ Anlagen- bild

ASP S2, Signalaustausch zu Nebengewerken

Gewerk/BTA	Rückspülfilter	Spüleinrichtung	Regenwassernutzungsanlage	Zisternenpumpe	Rückspülfilter	Temperatur	
Ort der BTA	02.028 HAR–TW	02.028 HAR–TW	02.025 Heizzentrale/WW–Bereitung	02.025 Heizzentrale/WW–Bereitung	02.025 Heizzentrale/WW–Bereitung	02.028 HAR–TW	
Bezeichnung der BTA	Rückspülfilter TW	Hygienespülung	Regenwasser	Regenwasser	Rückspülfilter TW	AUL–Temperatur–Erfassung	
Signalfunktion	Sammelstörung	Sammelstörung	Sammelstörung	Sammelstörung	Sammelstörung	Messung	
Signalpriorität	Alarm	Alarm	Alarm	Alarm	Alarm		

Hinweis: Sammelstörung

Hinweis: Sammelstörung

Hinweis: Sammelstörung

Hinweis: Sammelstörung

Hinweis: Sammelstörung

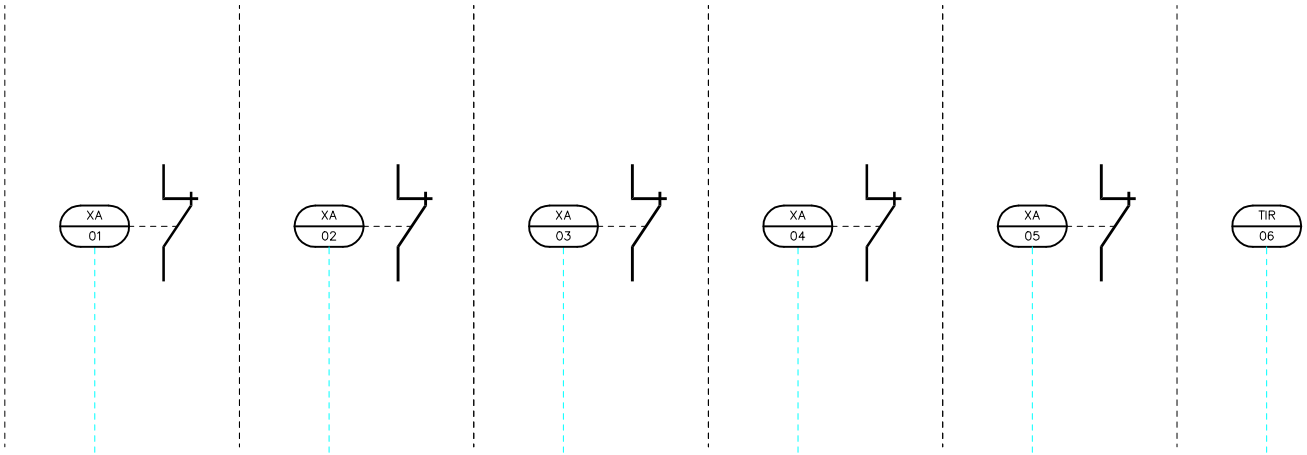

NBE							An	Bi	Sum
							0	0	0
CI	0	0	0	0	0	0	CI ▼	0	
DI	1	1	1	1	1	0	DI ▼	5	
DO	0	0	0	0	0	0	DO ▲	0	
AI	0	0	0	0	0	1	AI ▼	1	
AO	0	0	0	0	0	0	AO ▲	0	
							Summe		

Anlage:

Dies ist eine rein schematische Darstellung. Es ersetzt keine Montagezeichnung.

c				Datum:	30.01.2025			Projekt:	Gewerk: KG 410 Abwasser-, Wasser-, Gasanlagen	Schaltschrank:	= 028080220_SAN_SIG_
b				Ersteller:				Grundschule Tauchaer Str.			+
a				Geprüft:				Tauchaer Str. 188	Anlage: SAN Sanitär	Zeichnungsnummer: 2.20.1.1.1	Seite: 1/ 2
	Änderungen	Datum	Name	Norm:	VDI 3814–1	Ersatz für:	Dateiname: 01122780	ASP: ASP 20	04349 Leipzig		Zähler: 198

Gebäudeautomation
DIN EN ISO 16484-3: 2005-12
GA-Funktionsliste

1) Dauerbefehl: z.B. 0,I,II=2 BA
Impulsbefehl: z.B. 0,I,II=3 BA
Stellbefehl: z.B. Zu-0-Auf=2 BA
Pulsweitenmod.=1 BA

2) aktiv oder passiv

3) Nur gemeinsame, kommunikative Datenpunkte von Fremdsystemen für interoperable Funktionen

4) Pro Eingangs-Benutzeradresse zum a) Zusammenfassen, b) Verzögern und c) Unterdrücken von Meldungen

5) Pro Ausgangs-Benutzeradresse

6) Stellausgabe: z.B. 3-Punkt = 2 x 2-Punkt

7) Pro Eingangs-Benutzeradresse

8) z.B. Gerätestatus, Zeitschalttabelle, Sicherheitspkt., Regler, Datei (EN ISO 16484-5)

9) Falls erforderlich sind bei gemeinsamen (shared) Datenpunkten die Funktionen im Client mit "A" und die im Server mit "B" zu kennzeichnen (siehe BIBBs)

Titel: Sporthalle

ASP: ASP 20
EG, 02.025 Heizzentrale/WW-Bereitung

Gewerk: KG 410
Abwasser-, Wasser-, Gasanlagen

Anlage: SAN
Sanitär

		Ein- / Ausgabefunktionen										Verarbeitungsfunktionen																												Management Funktionen				Bedien- Funktionen				ANMERKUNG
		Physikalisch					Gemeinsam 3)9)					Überwachen						Steuern					Regeln							Rechnen / Optimieren																										
lfd. Nr.	Datenpunkt	Binäre Ausgabe Schalten/Stellen 1)	Analoge Ausgabe Stellen	Binäre Eingabe Melden	Binäre Eingabe Zählen	Analoge Eingabe Messen 2)	Binärer Ausgabebewert, Schalten	Analoger Ausgabebewert, Stellen/Sollwert	Binärer Eingabebewert, Zustand	Zählwerteingabe	Analoger Eingabebewert, Messen	Grenzwert fest	Grenzwert gleitend	Betriebsstundenerfassung	Ereigniszählung	Befehlsausführkontrolle	Meldungsbearbeitung 4)	Anlagensteuerung	Motorsteuerung	Umschaltung 5)	Folgesteuerung 5)	Sicherheits-/Frostschutzsteuerung	P Regelung	PI / PID Regelung	Sollwertführung / -kennlinie	Stellausgabe stetig	Stellausgabe 2-Punkt 6)	Stellausgabe Pulsweitenmodulation	Begrenzung Sollwert/Stellgröße	Parameterumschaltung	h,x geführte Strategie 7)	Arithmetische Berechnung 7)	Ereignisabhängiges Schalten	Zeitabhängiges Schalten	Gleitendes Ein-/Ausschalten	Zyklisches Schalten	Nachtkühlbetrieb	Gebäudetemperaturbegrenzung	Energierückgewinnung 7)	Netzersatzbetrieb	Netzwiederkehrprogramm	Höchstlastbegrenzung	Tarifabhängiges Schalten	Ein-Ausgabe Objekttyp 9)	Komplexer Objekttyp 8) 9)	Ereignis Langzeitspeicherung	Historisierung in Datenbank	Grafik / Anlagenbild	Dynamische Einblendung	Ereignis-Anweisungstext	Nachricht an externe Stelle	
	Abschnitt	1					2					3						4					5							6														7				8				9
	Spalte	1	2	3	4	5	1	2	3	4	5	1	2	3	4	5	6	1	2	3	4	5	1	2	3	4	5	6	7	8	1	2	3	4	5	6	7	8	9	10	11	12	13	1	2	3	4	1	2	3	4	Bemerkung
1	01-XA-Rückspülfilter Störmeldung			1													1																												1	1				1			
2	02-XA-Spüleinrichtung Störmeldung			1													1																												1	1				1			
3	03-XA-Störmeldung			1													1																												1	1				1			
4	04-XA-Störmeldung			1													1																												1	1				1			
5	05-XA-Rückspülfilter Störmeldung			1													1																												1	1				1			
6	06-TIR-Temp. Fühler, Anzeige, Register					1						1																																2					2			
7	07-Grafik / Anlagenbild																																															1				
	Summe			5		1						1					5																												7	5			1	7			

| | | | | | | | | | | | | | | | | | | |

Deckblatt

KG 420

Wärmeversorgungsanlagen

c				Datum:	30.01.2025			Projekt:	Gewerk:		=		
b				Ersteller:				Grundschule Tauchaer Str.	KG 420		+		
a				Geprüft:				Tauchaer Str. 188	Wärmeversorgungsanlagen				
	Änderungen	Datum	Name	Norm:		Ersatz für:	Dateiname: Coversheet.Dwg ASP: ASP 20	04349 Leipzig		Zeichnungsnummer:		Seite:	1/ 1
												Zähler:	200

Grafik/ Anlagen-bild

Wärmeerzeugung und Heizungsverteiler
Fußbodenheizung
Standort: EG, Technikraum 0.03

Anlage:

Dies ist eine rein schematische Darstellung. Es ersetzt keine Montagezeichnung.

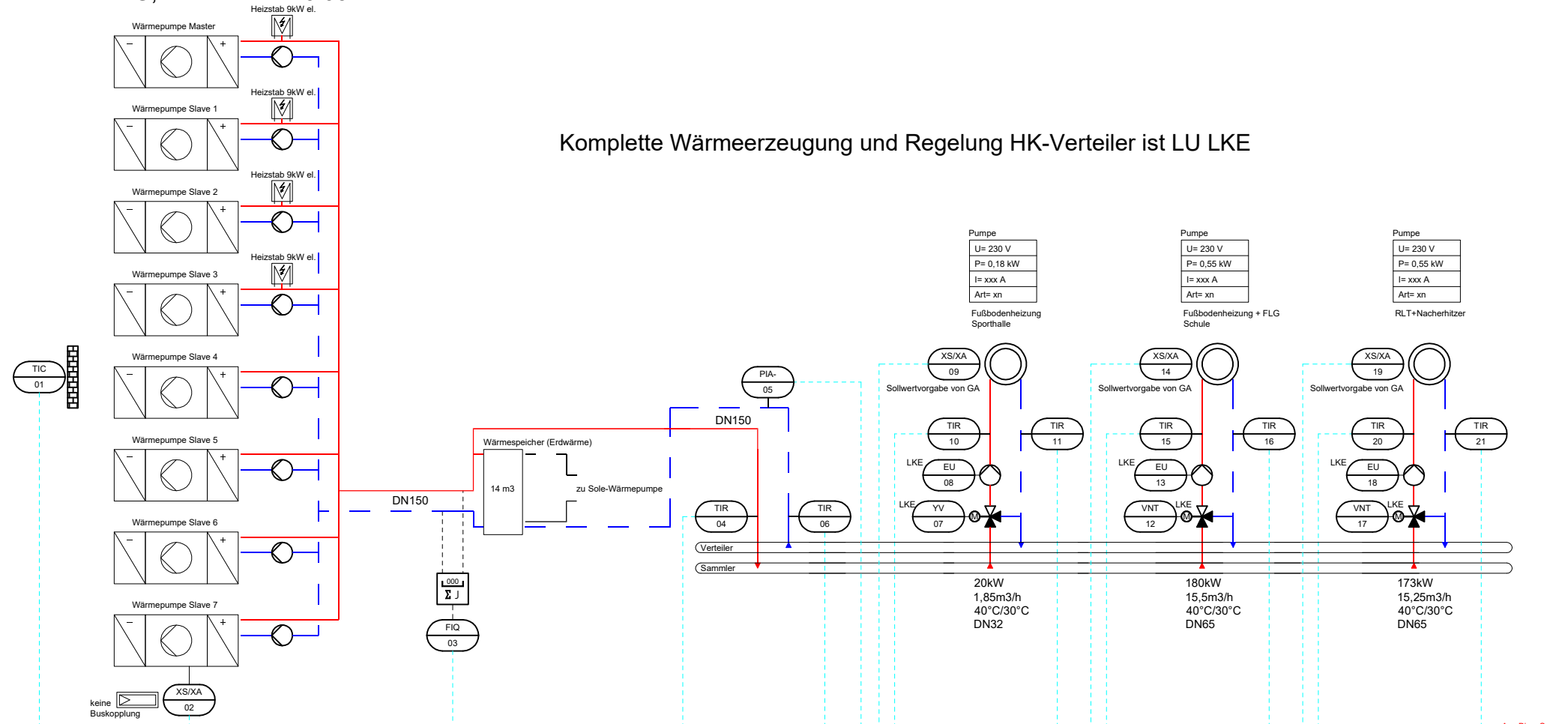

NBE																											An	Bi	Sum	
																											0	0	0	
CI	0	0	0	1	0	0	0	0	0	0	0	0	0	0	0	0	0	0	0	0	0	0	0	0	0	0	CI	▼	1	
DI	0	2	0	0	0	0	0	0	0	0	0	0	0	0	0	0	0	0	0	0	0	0	0	0	0	0	DI	▼	2	
DO	0	2	0	0	0	0	0	0	0	0	0	0	0	0	0	0	0	0	0	0	0	0	0	0	0	0	DO	▲	2	
AI	1	0	0	1	1	1	0	1	1	0	1	1	0	1	1	0	1	1	0	1	1	0	1	1	0	1	AI	▼	10	
AO	0	0	0	0	0	0	1	0	0	1	0	0	1	0	0	1	0	0	1	0	0	1	0	0	1	0	AO	▲	3	
																													Summe	

DI: BM
DI: SM
DO: Anforderung Heizen
DO: Reserve

Vorhalt Schnittstelle

39
40

c				Datum:	30.01.2025			Projekt:	Gewerk: KG 420 Wärmeversorgungsanlagen	Schaltschrank:	= 028080220_HZG_HKV_
b				Ersteller:				Grundschule Tauchaer Str. Tauchaer Str. 188 04349 Leipzig			+
a				Geprüft:					Anlage: HKV Heizkreisverteiler	Zeichnungsnummer: 2.20.2.1.1	Seite: 1 / 2
	Änderungen	Datum	Name	Norm: VDI 3814-1	Ersatz für:	Dateiname: 01122793	ASP: ASP 20				Zähler: 201

Gebäudeautomation

DIN EN ISO 16484-3: 2005-12

GA-Funktionsliste

1) Dauerbefehl: z.B. 0,I,II=2 BA
Impulsbefehl: z.B. 0,I,II=3 BA
Stellbefehl: z.B. Zu-0-Auf=2 BA
Pulsweitenmod.=1 BA

2) aktiv oder passiv

3) Nur gemeinsame, kommunikative Datenpunkte von Fremdsystemen für interoperable Funktionen

4) Pro Eingangs-Benutzeradresse zum a) Zusammenfassen, b) Verzögern und c) Unterdrücken von Meldungen

5) Pro Ausgangs-Benutzeradresse

6) Stellausgabe: z.B. 3-Punkt = 2 x 2-Punkt

7) Pro Eingangs-Benutzeradresse

8) z.B. Gerätestatus, Zeitschalttabelle, Sicherheitspkt., Regler, Datei (EN ISO 16484-5)

9) Falls erforderlich sind bei gemeinsamen (shared) Datenpunkten die Funktionen im Client mit "A" und die im Server mit "B" zu kennzeichnen (siehe BIBBs)

Titel: **Sporthalle**

ASP: **ASP 20**
EG, 02.025 Heizzentrale/WW-Bereitung

Gewerk: **KG 420**
Wärmeversorgungsanlagen

Anlage: **HKV Heizkreisverteiler**

lfd. Nr.	Datenpunkt	Abschnitt	Ein- / Ausgabefunktionen: Physikalisch 1					Ein- / Ausgabefunktionen: Gemeinsam 3)9) 2					Verarbeitungsfunktionen: Überwachen 3						Verarbeitungsfunktionen: Steuern 4					Verarbeitungsfunktionen: Regeln 5								Verarbeitungsfunktionen: Rechnen / Optimieren 6												Management Funktionen 7				Bedien-Funktionen 8				9
		Spalte	1	2	3	4	5	1	2	3	4	5	1	2	3	4	5	6	1	2	3	4	5	1	2	3	4	5	6	7	8	1	2	3	4	5	6	7	8	9	10	11	12	13	1	2	3	4	1	2	3	4	Bemerkung
1	01-TIC-Außen Temp. Fühler, Anzeige, Regeln						1						1																														2					2			
2	02-XS/XA-Wärmepumpe		2		2			10	2	20		10	18	18	4	6	7	5		3			5			1	2			2		1	1	1	2										82	20	32	32		82	10		
3	03-FIQ-Wärmemengenzähler					1							2	2																														5		1	1		5	1		
4	04-TIR-Temp. Fühler, Anzeige, Register HZG VL						1						1																																2					2			
5	05-PIA--Druckfühler, Anzeige, Alarm						1						2																																3					3			
6	06-TIR-Temp. Fühler, Anzeige, Register HZG RL						1						1																																2					2			
7	09-XS/XA-Sollwertvorgabe von GA			1									2	2	1	1	1	1		1					1																1					5	5	11	11		5	1		
8	10-TIR-Temp. Fühler, Anzeige, Register						1						1																																2					2			
9	11-TIR-Temp. Fühler, Anzeige, Register HZG RL 100mm						1						1																																2					2			
10	14-XS/XA-Sollwertvorgabe von GA			1									2	2	1	1	1	1		1					1																1					5	5	11	11		5	1		
11	15-TIR-Temp. Fühler, Anzeige, Register						1						1																																2					2			
12	16-TIR-Temp. Fühler, Anzeige, Register HZG RL 150mm						1						1																																2					2			
13	19-XS/XA-Sollwertvorgabe von GA			1									2	2	1	1	1	1		1					1																1					5	5	11	11		5	1		
14	20-TIR-Temp. Fühler, Anzeige, Register						1						1																																2					2			
15	21-TIR-Temp. Fühler, Anzeige, Register HZG RL 150mm						1						1																																2					2			
16	22-Grafik / Anlagenbild																																															1				
	Summe		2	3	2	1	10	10	2	20		10	37	26	7	9	10	8		6			5		3	1	2			2		1	1	1	2	3				3					123	35	66	66	1	123	14		

ANMERKUNG

Definition der Funktionen gemäß VDI 3814 Blatt 1 : 2009 (DIN EN ISO 16484-3) Kennzeichne projektspezifische Beschreibung nicht genormter Funktionen in der Bemerkungsspalte der Datenpunktzeile z.B. mit Zeile Nr., Abschnitt Nr., Spalte Nr., Beiblatt/Beschreibung Nr.

BIBBs = BACnet Interoperability Building Blocks, siehe DIN EN ISO 16484-5

c				Datum:	30.01.2025			Projekt:	Gewerk: KG 420 Wärmeversorgungsanlagen	Schaltschrank:	= 028080220_HZG_HKV_				
b				Ersteller:				Grundschule Tauchaer Str.			+				
a				Geprüft:				Tauchaer Str. 188	Anlage: HKV Heizkreisverteiler	Zeichnungsnummer: 2.20.2.1.1		Seite: 2 / 2			
	Änderungen	Datum	Name	Norm:	VDI 3814-1	Ersatz für:		Dateiname: 01122793	ASP: ASP 20	04349 Leipzig		Zähler: 202			

Grafik/ Anlagen– bild

Aufschaltung Frischwasserstationen Warmwassserbereitung

Komplette Wärmeerzeugung und Regelung HK–Verteiler ist LU LKE

Anlage:

Dies ist eine rein schematische Darstellung. Es ersetzt keine Montagezeichnung.

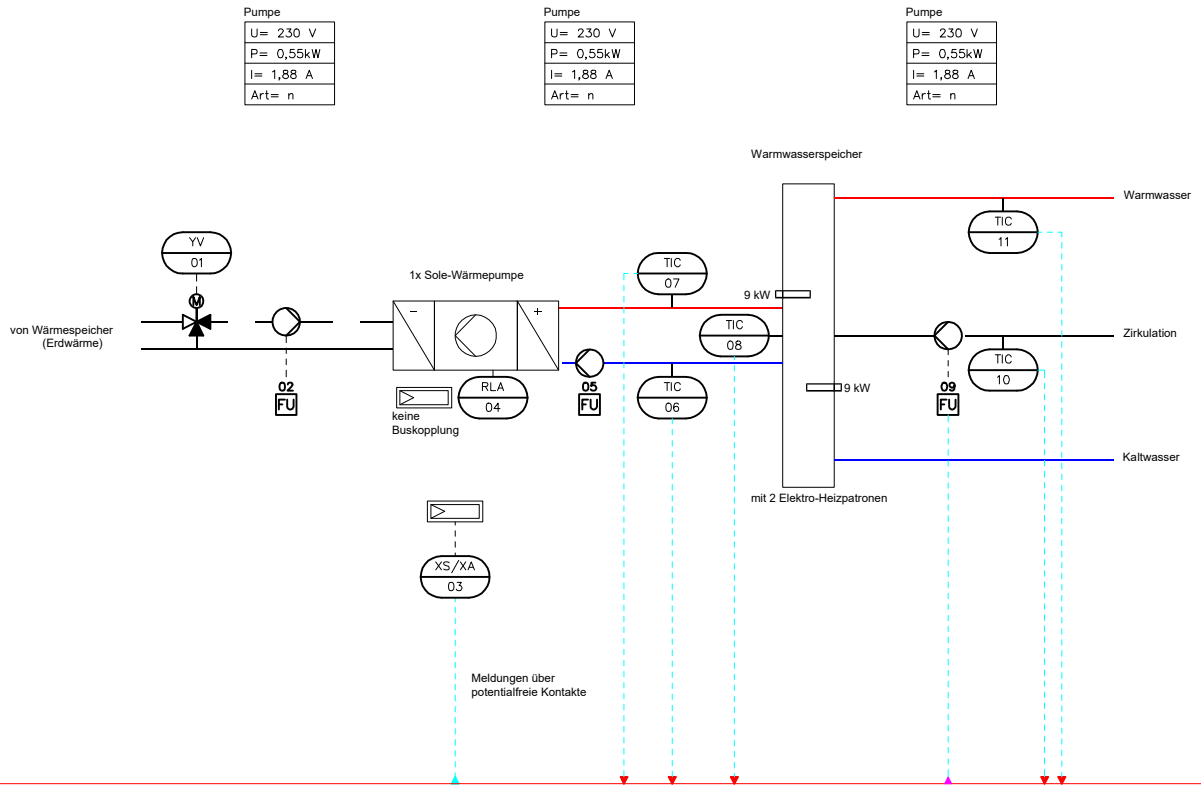

NBE										An	Bi	Sum
										0	0	0
CI	0	0	0	0	0	0	0	0	0	CI	▼	0
DI	3	0	0	0	0	2	0	0		DI	▼	5
DO	2	0	0	0	0	1	0	0		DO	▲	3
AI	0	1	1	1	1	1	1	1		AI	▼	6
AO	0	0	0	0	0	1	0	0		AO	▲	1
												Summe

DI: BM Normalbetrieb
DI: BM Legionellenspülung
DI: SM
DO: Anforderung Warmwasser
DO: Anforderung Legionellenspülung

c				Datum:	30.01.2025			Projekt:	Gewerk: KG 420 Wärmeversorgungsanlagen	Schaltschrank:	= 028080220_HZG_WWB_		
b				Ersteller:				Grundschule Tauchaer Str.			+		
a				Geprüft:				Tauchaer Str. 188	Anlage: WWB Warmwasserbereitung	Zeichnungsnummer: 2.20.2.2.1		Seite: 1/ 2	
	Änderungen	Datum	Name	Norm:		Ersatz für:	Dateiname: 01122794	ASP: ASP 20	04349 Leipzig			Zähler: 203	

Gebäudeautomation
DIN EN ISO 16484-3: 2005-12
GA-Funktionsliste

1) Dauerbefehl: z.B. 0,I,II=2 BA
Impulsbefehl: z.B. 0,I,II=3 BA
Stellbefehl: z.B. Zu-0-Auf=2 BA
Pulsweitenmod.=1 BA

2) aktiv oder passiv

3) Nur gemeinsame, kommunikative Datenpunkte von Fremdsystemen für interoperable Funktionen

4) Pro Eingangs-Benutzeradresse zum a) Zusammenfassen, b) Verzögern und c) Unterdrücken von Meldungen

5) Pro Ausgangs-Benutzeradresse

6) Stellausgabe: z.B. 3-Punkt = 2 x 2-Punkt

7) Pro Eingangs-Benutzeradresse

8) z.B. Gerätestatus, Zeitschalttabelle, Sicherheitspkt., Regler, Datei (EN ISO 16484-5)

9) Falls erforderlich sind bei gemeinsamen (shared) Datenpunkten die Funktionen im Client mit "A" und die im Server mit "B" zu kennzeichnen (siehe BIBBs)

Titel: Sporthalle

ASP: ASP 20
EG, 02.025 Heizzentrale/WW-Bereitung

Gewerk: KG 420
Wärmeversorgungsanlagen

Anlage: WWB
Warmwasserbereitung

lfd. Nr.	Datenpunkt	Abschnitt	Ein- / Ausgabefunktionen: Physikalisch 1					Ein- / Ausgabefunktionen: Gemeinsam 3)9) 2					Verarbeitungsfunktionen: Überwachen 3						Verarbeitungsfunktionen: Steuern 4					Verarbeitungsfunktionen: Regeln 5								Verarbeitungsfunktionen: Rechnen / Optimieren 6												Management Funktionen 7				Bedien-Funktionen 8				9
		Spalte	1	2	3	4	5	1	2	3	4	5	1	2	3	4	5	6	1	2	3	4	5	1	2	3	4	5	6	7	8	1	2	3	4	5	6	7	8	9	10	11	12	13	1	2	3	4	1	2	3	4	Bemerkung
1	03-XS/XA-Frischwasserstationen Störmeldung		2		3								2	2	1	1	1	1		1					1												1				9	5	11	11		9	1					
2	06-TIC-Temp. Fühler, Anzeige, Regeln HZG RL						1						1																																2					2			
3	07-TIC-Temp. Fühler, Anzeige, Regeln HZG VL						1						1																																2					2			
4	08-TIC-Temp. Fühler, Anzeige, Regeln HZG 400mm						1						1																																2					2			
5	09-PU-Pumpe Drehzahl.geregelt		1	1	2		1						2	2	1	1	1	1		1																		1					9	4	11	11		9	1		
6	10-TIC-Temp. Fühler, Anzeige, Regeln HZG ZIR						1						1																																2					2			
7	11-TIC-Temp. Fühler, Anzeige, Regeln HZG VL						1						1																																2					2			
8	12-Grafik / Anlagenbild																																															1				
	Summe		3	1	5		6						9	4	2	2	2	2		2					1												2					28	9	22	22	1	28	2		

ANMERKUNG

Definition der Funktionen gemäß VDI 3814 Blatt 1 : 2009 (DIN EN ISO 16484-3)
Kennzeichne projektspezifische Beschreibung nicht genormter Funktionen in der Bemerkungsspalte der Datenpunktzeile z.B. mit Zeile Nr., Abschnitt Nr., Spalte Nr., Beiblatt/Beschreibung Nr.

BIBBs = BACnet Interoperability Building Blocks, siehe DIN EN ISO 16484-5

c				Datum:	30.01.2025			Projekt:	Gewerk: KG 420 Wärmeversorgungsanlagen	Schaltschrank:	= 028080220_HZG_WWB_
b				Ersteller:				Grundschule Tauchaer Str.			+
a				Geprüft:				Tauchaer Str. 188	Anlage: WWB Warmwasserbereitung	Zeichnungsnummer: 2.20.2.2.1	Seite: 2/ 2
	Änderungen	Datum	Name	Norm:		Ersatz für:	Dateiname: 01122794	ASP: ASP 20	04349 Leipzig		Zähler: 204

Deckblatt

KG 440

Elektrische Anlagen

c				Datum:	30.01.2025			Projekt:	Gewerk:		=	
b				Ersteller:				Grundschule Tauchaer Str.	KG 440		+	
a				Geprüft:				Tauchaer Str. 188	Elektrische Anlagen			
	Änderungen	Datum	Name	Norm:		Ersatz für:	Dateiname: Coversheet.Dwg ASP: ASP 20	04349 Leipzig		Zeichnungsnummer:	Seite:	1/ 1
											Zähler:	205

03

Grafik/ Anlagen- bild

ASP S2, Signalaustausch zu Nebengewerken

Anlage:

Dies ist eine rein schematische Darstellung. Es ersetzt keine Montagezeichnung.

Gewerk/BTA	Überspannung UVs	Sicherheitsbeleuchtung	
Ort der BTA	02.029 HAR-Elt	02.029 HAR-Elt	
Bezeichnung der BTA	Überspannung UVs	Sicherheitsbeleuchtung	
Signalfunktion	Sammelstörung	Sammelstörung	
Signalpriorität	Alarm	Alarm	

Hinweis:
Sammelstörung

Hinweis:
Sammelstörung

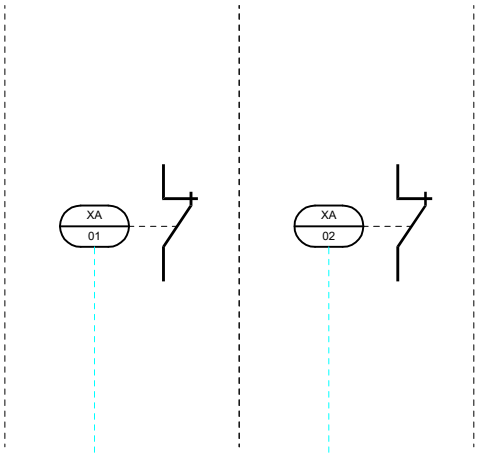

NBE					An	Bi	Sum
					0	0	0
CI	0	0			CI	▼	0
DI	1	1			DI	▼	2
DO	0	0			DO	▲	0
AI	0	0			AI	▼	0
AO	0	0			AO	▲	0
					Summe		

c				Datum:	30.01.2025			Projekt:	Gewerk: KG 440 Elektrische Anlagen	Schaltschrank:	= 028080220_ELT_SIG_
b				Ersteller:	–			Grundschule Tauchaer Str. Tauchaer Str. 188 04349 Leipzig			+
a				Geprüft:					Anlage: ELT Signalaustausch zu Nebengewerken	Zeichnungsnummer: 2.20.4.1.1	Seite: 1 / 2
	Änderungen	Datum	Name	Norm:	VDI 3814-1	Ersatz für:	Dateiname: 01122872	ASP: ASP 20			Zähler: 206

Gebäudeautomation

DIN EN ISO 16484-3: 2005-12

GA-Funktionsliste

1) Dauerbefehl: z.B. 0,I,II=2 BA
Impulsbefehl: z.B. 0,I,II=3 BA
Stellbefehl: z.B. Zu-0-Auf=2 BA
Pulsweitenmod.=1 BA

2) aktiv oder passiv

3) Nur gemeinsame, kommunikative Datenpunkte von Fremdsystemen für interoperable Funktionen

4) Pro Eingangs-Benutzeradresse zum a) Zusammenfassen, b) Verzögern und c) Unterdrücken von Meldungen

5) Pro Ausgangs-Benutzeradresse

6) Stellausgabe: z.B. 3-Punkt = 2 x 2-Punkt

7) Pro Eingangs-Benutzeradresse

8) z.B. Gerätestatus, Zeitschalttabelle, Sicherheitspkt., Regler, Datei (EN ISO 16484-5)

9) Falls erforderlich sind bei gemeinsamen (shared) Datenpunkten die Funktionen im Client mit "A" und die im Server mit "B" zu kennzeichnen (siehe BIBBs)

Titel: **Sporthalle**

ASP: **ASP 20**
EG, 02.025 Heizzentrale/WW-Bereitung

Gewerk: **KG 440**
Elektrische Anlagen

Anlage: **ELT**
Signalaustausch zu Nebengewerken

		Ein- / Ausgabefunktionen										Verarbeitungsfunktionen																																		Management Funktionen				Bedien-Funktionen				ANMERKUNG
		Physikalisch					Gemeinsam 3)9)					Überwachen						Steuern					Regeln								Rechnen / Optimieren																		

Deckblatt

KG 450

Kommunikations-, sicherheits- und informationstech

c				Datum:	30.01.2025			Projekt:	Gewerk:		=	
b				Ersteller:				Grundschule Tauchaer Str.	KG 450		+	
a				Geprüft:				Tauchaer Str. 188	Kommunikations-, sicherheits- und informationstech	Zeichnungsnummer:	Seite:	1/ 1
	Änderungen	Datum	Name	Norm:		Ersatz für:	Dateiname: Coversheet.Dwg ASP: ASP 20	04349 Leipzig			Zähler:	208

02

Grafik/
Anlagen-
bild

ASP S2, Signalaustausch zu Nebengewerken

Anlage:

Dies ist eine rein schematische Darstellung. Es ersetzt keine Montagezeichnung.

Gewerk/BTA	Brandmeldeanlage	
Ort der BTA	BMA-Koppler	
Bezeichnung der BTA	BMA	
Signalfunktion	Abschaltung Brand	
Signalpriorität	Alarm	

Hinweis:

Brandalarm

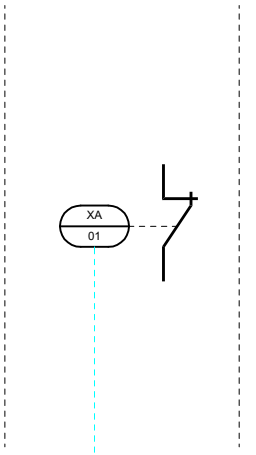

				An	Bi	Sum
NBE				0	0	0
CI		0		CI		0
DI		1		DI		1
DO		0		DO		0
AI		0		AI		0
AO		0		AO		0
				Summe		

c				Datum:	30.01.2025			Projekt:	Gewerk: KG 450 Kommunikations-, sicherheits- und informationstech	Schaltschrank:	= 028080220_ITT_SIG_
b				Ersteller:				Grundschule Tauchaer Str.			+
a				Geprüft:				Tauchaer Str. 188	Anlage: KSI Signalaustausch zu Nebengewerken	Zeichnungsnummer: 2.20.5.1.1	Seite: 1 / 2
	Änderungen	Datum	Name	Norm:	VDI 3814-1	Ersatz für:	Dateiname: 01122885 ASP: ASP 20	04349 Leipzig			Zähler: 209

Gebäudeautomation

DIN EN ISO 16484-3: 2005-12

GA-Funktionsliste

1) Dauerbefehl: z.B. 0,I,II=2 BA
Impulsbefehl: z.B. 0,I,II=3 BA
Stellbefehl: z.B. Zu-0-Auf=2 BA
Pulsweitenmod.=1 BA

2) aktiv oder passiv

3) Nur gemeinsame, kommunikative Datenpunkte von Fremdsystemen für interoperable Funktionen

4) Pro Eingangs-Benutzeradresse zum a) Zusammenfassen, b) Verzögern und c) Unterdrücken von Meldungen

5) Pro Ausgangs-Benutzeradresse

6) Stellausgabe: z.B. 3-Punkt = 2 x 2-Punkt

7) Pro Eingangs-Benutzeradresse

8) z.B. Gerätestatus, Zeitschalttabelle, Sicherheitspkt., Regler, Datei (EN ISO 16484-5)

9) Falls erforderlich sind bei gemeinsamen (shared) Datenpunkten die Funktionen im Client mit "A" und die im Server mit "B" zu kennzeichnen (siehe BIBBs)

Titel: **Sporthalle**

ASP: **ASP 20**
EG, 02.025 Heizzentrale/WW-Bereitung

Gewerk: **KG 450**
Kommunikations-, sicherheits- und informationstech

Anlage: **KSI**
Signalaustausch zu Nebengewerken

		Ein- / Ausgabefunktionen										Verarbeitungsfunktionen																																		Management Funktionen				Bedien-Funktionen				ANMERKUNG
		Physikalisch					Gemeinsam 3)9)					Überwachen						Steuern					Regeln								Rechnen / Optimieren																		

Deckblatt

KG 480

Gebäude-, und Anlagenautomation

c				Datum:	30.01.2025			Projekt:	Gewerk:			=	
b				Ersteller:				Grundschule Tauchaer Str.	KG 480			+	
a				Geprüft:				Tauchaer Str. 188	Gebäude-, und Anlagenautomation		Zeichnungsnummer:	Seite:	1/ 1
	Änderungen	Datum	Name	Norm:		Ersatz für:	Dateiname: Coversheet.Dwg ASP: ASP 20	04349 Leipzig				Zähler:	211

07

Grafik/ Anlagen- bild

ASP S2, Signalaustausch
DDC–Unterstation/Leistungsteil

Einspeisung SV: ohne
Einspeisung AV: 5 kW, 400 V, 10A
Schaltfelder : Leistung/DDC getrennt
Maßbegrenzung: 1 Feld (BxHxT) 800 x 1.800 x 400 mm, +200 mm Sockel

Gewerk/BTA	ASP S2 – DDC–Unterstation und Leistungsteil						
Ort der BTA	EG, 02.025 Heizzentrale/WW–Bereitung						
Bezeichnung der BTA	DDC–US	Sicherungen 230 V	Steuerspannung 24 V AC	ÜSS Einspeisung	Phasenüberwachung	Quittiertaster auf DDC–Schrank	
Signalfunktion	Sammelstörmeldung	Sammelstörmeldung	Störung Steuersp.	Störung ÜSS	Störung Einspeisung	Sammelquittierung	
Signalpriorität	Störung	Störung	Störung	Störung	Störung	Wartungsmeldung	

Hinweis:
Softwaremeldung aller Störungen

Hinweis:
Gesamtstörung Leistungsteil

Hinweis:
– örtl. Quittierung
– Fernquittierung

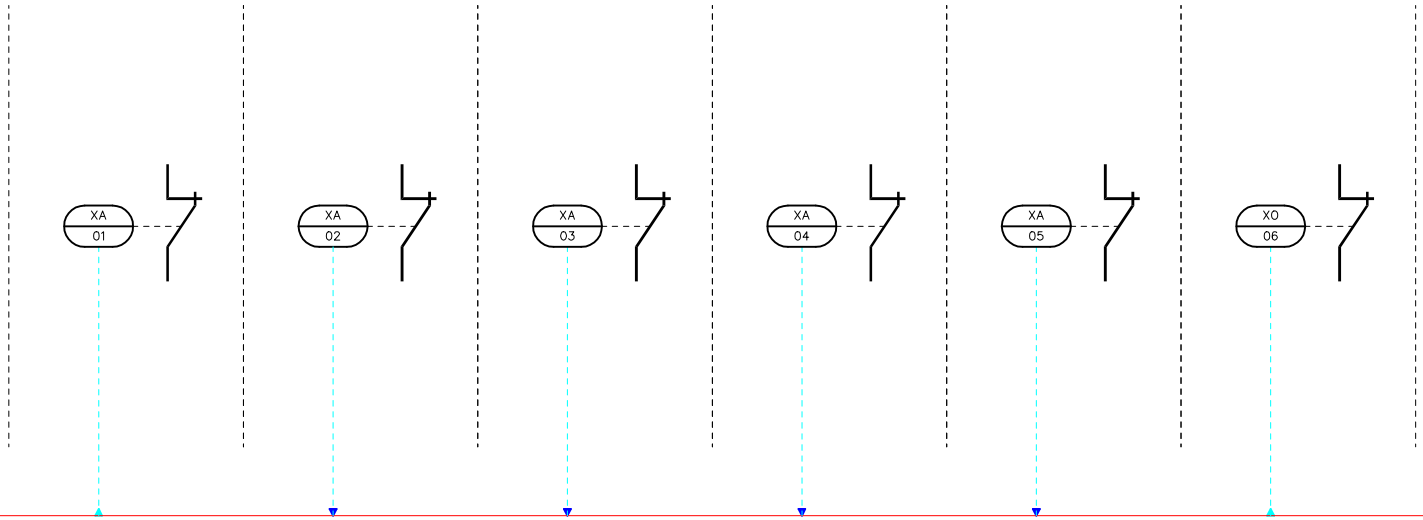

NBE							An	Bi	Sum
	0	0	0	0	0	0	0	0	0
CI	0	0	0	0	0	0	CI ▼		0
DI	0	1	1	1	1	1	DI ▼		5
DO	1	0	0	0	0	1	DO ▲		2
AI	0	0	0	0	0	0	AI ▼		0
AO	0	0	0	0	0	0	AO ▲		0
							Summe		

Anlage:

Dies ist eine rein schematische Darstellung. Es ersetzt keine Montagezeichnung.

c				Datum:	30.01.2025			Projekt:	Gewerk: KG 480 Gebäude-, und Anlagenautomation	Schaltschrank:	= 028080220_MSR_SIG_
b				Ersteller:				Grundschule Tauchaer Str.			+
a				Geprüft:				Tauchaer Str. 188	Anlage: GA	Zeichnungsnummer:	Seite: 1/ 2
	Änderungen	Datum	Name	Norm:	VDI 3814–1	Ersatz für:	Dateiname: 01122786	ASP: ASP 20	04349 Leipzig	Signalaustausch DDC–US/Leistungsteil	2.20.8.1.1	Zähler: 212

Gebäudeautomation
DIN EN ISO 16484-3: 2005-12
GA-Funktionsliste

1) Dauerbefehl: z.B. 0,I,II=2 BA
Impulsbefehl: z.B. 0,I,II=3 BA
Stellbefehl: z.B. Zu-0-Auf=2 BA
Pulsweitenmod.=1 BA
2) aktiv oder passiv
3) Nur gemeinsame, kommunikative Datenpunkte von Fremdsystemen für interoperable Funktionen
4) Pro Eingangs-Benutzeradresse zum a) Zusammenfassen, b) Verzögern und c) Unterdrücken von Meldungen
5) Pro Ausgangs-Benutzeradresse
6) Stellausgabe: z.B. 3-Punkt = 2 x 2-Punkt
7) Pro Eingangs-Benutzeradresse
8) z.B. Gerätestatus, Zeitschalttabelle, Sicherheitspkt., Regler, Datei (EN ISO 16484-5)
9) Falls erforderlich sind bei gemeinsamen (shared) Datenpunkten die Funktionen im Client mit "A" und die im Server mit "B" zu kennzeichnen (siehe BIBBs)

Titel: Sporthalle

ASP: ASP 20
EG, 02.025 Heizzentrale/WW-Bereitung

Gewerk: KG 480
Gebäude-, und Anlagenautomation

Anlage: GA
Signalaustausch DDC-US/Leistungsteil

ANMERKUNG
Definition der Funktionen gemäß VDI 3814 Blatt 1 : 2009 (DIN EN ISO 16484-3)
Kennzeichne projektspezifische Beschreibung nicht genormter Funktionen in der Bemerkungsspalte der Datenpunktzeile z.B. mit Zeile Nr., Abschnitt Nr., Spalte Nr., Beiblatt/Beschreibung Nr.

BIBBs = BACnet Interoperability Building Blocks, siehe DIN EN ISO 16484-5

lfd. Nr.	Datenpunkt	Ein- / Ausgabefunktionen – Physikalisch					Gemeinsam 3)9)					Verarbeitungsfunktionen – Überwachen						Steuern					Regeln								Rechnen / Optimieren													Management Funktionen				Bedien-Funktionen				ANMERKUNG
		Binäre Ausgabe Schalten/Stellen 1)	Analoge Ausgabe Stellen	Binäre Eingabe Melden	Binäre Eingabe Zählen	Analoge Eingabe Messen 2)	Binärer Ausgabewert, Schalten	Analoger Ausagbewert, Stellen/Sollwert	Binärer Eingabewert, Zustand	Zählwerteingabe	Analoger Eingabewert, Messen	Grenzwert fest	Grenzwert gleitend	Betriebsstundenerfassung	Ereigniszählung	Befehlsausführkontrolle	Meldungsbearbeitung 4)	Anlagensteuerung	Motorsteuerung	Umschaltung 5)	Folgesteuerung 5)	Sicherheits-/Frostschutzsteuerung	P Regelung	PI / PID Regelung	Sollwertführung / -kennlinie	Stellausgabe stetig	Stellausgabe 2-Punkt 6)	Stellausgabe Pulsweitenmodulation	Begrenzung Sollwert/Stellgröße	Parameterumschaltung	h,x geführte Strategie 7)	Arithmetische Berechnung 7)	Ereignisabhängiges Schalten	Zeitabhängiges Schalten	Gleitendes Ein-/Ausschalten	Zyklisches Schalten	Nachtkühlbetrieb	Gebäudetemperaturbegrenzung	Energierückgewinnung 7)	Netzersatzbetrieb	Netzwiederkehrprogramm	Höchstlastbegrenzung	Tarifabhängiges Schalten	Ein-Ausgabe Objekttyp 9)	Komplexer Objkettyp 8) 9)	Ereignis Langzeitspeicherung	Historisierung in Datenbank	Grafik / Anlagenbild	Dynamische Einblendung	Ereignis-Anweisungstext	Nachricht an externe Stelle	
	Abschnitt	1					2					3						4					5								6													7				8				9
	Spalte	1	2	3	4	5	1	2	3	4	5	1	2	3	4	5	6	1	2	3	4	5	1	2	3	4	5	6	7	8	1	2	3	4	5	6	7	8	9	10	11	12	13	1	2	3	4	1	2	3	4	Bemerkung
1	01-XA-Störmeldung DDC	1																																										1					1			
2	02-XA-Störmeldung Leistungsteil gesamt			1													1																											1	1				1			
3	03-XA-Störmeldung Steuersp. 24 VAC/DC			1													1																											1	1				1			
4	04-XA-ÜSS Einspeisung			1													1																											1	1				1			
5	05-XA-Störmeldung Einspeisung			1													1																											1	1				1			
6	06-XO-Quittierung	1		1																																								2					2			
7	07-Grafik / Anlagenbild																																															1				
	Summe	2		5													4																											7	4			1	7			

c				Datum:	30.01.2025																																																
b				Ersteller:																																																	
a				Geprüft:																																																	
	Änderungen	Datum	Name	Norm:	VDI 3814-1	Ersatz für:						Dateiname: 01122786					ASP: ASP 20																																				

Projekt:
Grundschule Tauchaer Str.
Tauchaer Str. 188
04349 Leipzig

Gewerk: KG 480
Gebäude-, und Anlagenautomation

Schaltschrank:

= 028080220_MSR_SIG_
+

Anlage: GA
Signalaustausch DDC-US/Leistungsteil

Zeichnungsnummer: 2.20.8.1.1

Seite: 2/ 2
Zähler: 213

Deckblatt

KG 489

Raumregelung

c				Datum:	30.01.2025			Projekt:	Gewerk: KG 489 Raumregelung		=	
b				Ersteller:				Grundschule Tauchaer Str.			+	
a				Geprüft:				Tauchaer Str. 188		Zeichnungsnummer:	Seite:	1/ 1
	Änderungen	Datum	Name	Norm:		Ersatz für:	Dateiname: Coversheet.Dwg ASP: ASP 20	04349 Leipzig			Zähler:	214

Raumautomation

Grafik/ Anlagen- bild 02

Regelfunktion WC's:
Umschaltung Volumenstrom nach Zeitschaltprogramm

Regelfunktion Unterrichtsräume:
Volumenstromregelung raumluftqualitätsgeführt über VVR

Anlage:

Dies ist eine rein schematische Darstellung. Es ersetzt keine Montagezeichnung.

OG 1

EG

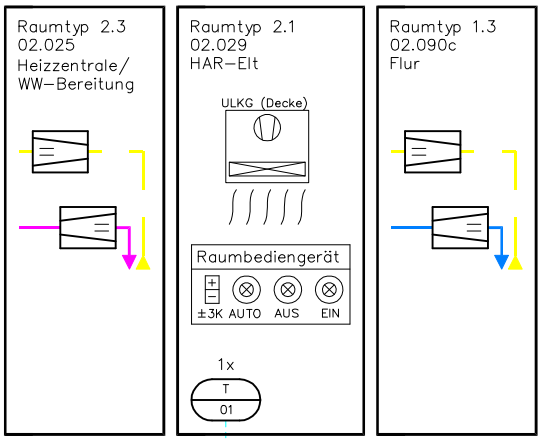

		An	Bi	Sum
NBE	0	0	0	0
CI	0		▼	0
DI	0		▼	0
DO	0		▲	0
AI	1		▼	1
AO	0		▲	0
				Summe

c				Datum:	30.01.2025			Projekt:	Gewerk: KG 489 Raumregelung	Schaltschrank: ASP S2 Sporthalle	= 028080220_EZR_0xxx_
b				Ersteller:	—			Grundschule Tauchaer Str.			+
a				Geprüft:				Tauchaer Str. 188	Anlage: 0xxx Raumzone im EG	Zeichnungsnummer: 2.20.9.1.1	Seite: 1/ 2
	Änderungen	Datum	Name	Norm:		Ersatz für:	Dateiname: 01122849 ASP: ASP 20	04349 Leipzig			Zähler: 215

Gebäudeautomation
DIN EN ISO 16484-3: 2005-12
GA-Funktionsliste

1) Dauerbefehl: z.B. 0,I,II=2 BA
Impulsbefehl: z.B. 0,I,II=3 BA
Stellbefehl: z.B. Zu-0-Auf=2 BA
Pulsweitenmod.=1 BA

2) aktiv oder passiv

3) Nur gemeinsame, kommunikative Datenpunkte von Fremdsystemen für interoperable Funktionen

4) Pro Eingangs-Benutzeradresse zum a) Zusammenfassen, b) Verzögern und c) Unterdrücken von Meldungen

5) Pro Ausgangs-Benutzeradresse

6) Stellausgabe: z.B. 3-Punkt = 2 x 2-Punkt

7) Pro Eingangs-Benutzeradresse

8) z.B. Gerätestatus, Zeitschalttabelle, Sicherheitspkt., Regler, Datei (EN ISO 16484-5)

9) Falls erforderlich sind bei gemeinsamen (shared) Datenpunkten die Funktionen im Client mit "A" und die im Server mit "B" zu kennzeichnen (siehe BIBBs)

Titel: Sporthalle

ASP: ASP 20
EG, 02.025 Heizzentrale/WW-Bereitung

Gewerk: KG 489 Raumregelung

Anlage: 0xxx Raumzone im EG

lfd. Nr.	Datenpunkt	Abschnitt	Ein- / Ausgabefunktionen: Physikalisch 1					Ein- / Ausgabefunktionen: Gemeinsam 3)9) 2					Verarbeitungsfunktionen: Überwachen 3						Verarbeitungsfunktionen: Steuern 4					Verarbeitungsfunktionen: Regeln 5								Verarbeitungsfunktionen: Rechnen / Optimieren 6													Management Funktionen 7				Bedien-Funktionen 8				9
		Spalte	1	2	3	4	5	1	2	3	4	5	1	2	3	4	5	6	1	2	3	4	5	1	2	3	4	5	6	7	8	1	2	3	4	5	6	7	8	9	10	11	12	13	1	2	3	4	1	2	3	4	Bemerkung
1	01-T-Raumtemp. Fühler, Anzeige, Regeln						1						2	2											1																		5	1	1	1		5	1		
2	02-AGR-Grafik / Anlagenbild																																												1				
	Summe						1						2	2											1																		5	1	1	1	1	5	1		

ANMERKUNG

Definition der Funktionen gemäß VDI 3814 Blatt 1 : 2009 (DIN EN ISO 16484-3)
Kennzeichne projektspezifische Beschreibung nicht genormter Funktionen in der Bemerkungsspalte der Datenpunktzeile z.B. mit Zeile Nr., Abschnitt Nr., Spalte Nr., Beiblatt/Beschreibung Nr.

BIBBs = BACnet Interoperability Building Blocks, siehe DIN EN ISO 16484-5

c				Datum:	30.01.2025			Projekt: Grundschule Tauchaer Str. Tauchaer Str. 188 04349 Leipzig	Gewerk: KG 489 Raumregelung	Schaltschrank: ASP S2 Sporthalle	= 028080220_EZR_0xxx_
b				Ersteller:	—						+
a				Geprüft:					Anlage: 0xxx Raumzone im EG	Zeichnungsnummer: 2.20.9.1.1	Seite: 2/ 2
	Änderungen	Datum	Name	Norm:		Ersatz für:	Dateiname: 01122849	ASP: ASP 20			Zähler: 216

Deckblatt

GA-Netzwerkübersicht

c				Datum:	30.01.2025			Projekt:				=	
b				Ersteller:				Grundschule Tauchaer Str.				+	
a				Geprüft:				Tauchaer Str. 188			Zeichnungsnummer:	Seite:	1/ 2
	Änderungen	Datum	Name	Norm:		Ersatz für:	Dateiname: Coversheet.Dwg	04349 Leipzig				Zähler:	217

Gebäudeautomation
DIN EN ISO 16484-3: 2005-12
GA-Funktionsliste

1) Dauerbefehl: z.B. 0,I,II=2 BA
Impulsbefehl: z.B. 0,I,II=3 BA
Stellbefehl: z.B. Zu-0-Auf=2 BA
Pulsweitenmod.=1 BA

2) aktiv oder passiv

3) Nur gemeinsame, kommunikative Datenpunkte von Fremdsystemen für interoperable Funktionen

4) Pro Eingangs-Benutzeradresse zum a) Zusammenfassen, b) Verzögern und c) Unterdrücken von Meldungen

5) Pro Ausgangs-Benutzeradresse

6) Stellausgabe: z.B. 3-Punkt = 2 x 2-Punkt

7) Pro Eingangs-Benutzeradresse

8) z.B. Gerätestatus, Zeitschalttabelle, Sicherheitspkt., Regler, Datei (EN ISO 16484-5)

9) Falls erforderlich sind bei gemeinsamen (shared) Datenpunkten die Funktionen im Client mit "A" und die im Server mit "B" zu kennzeichnen (siehe BIBBs)

Titel:
GA-Netzwerkübersicht

lfd. Nr.	Datenpunkt	Abschnitt	Ein- / Ausgabefunktionen										Verarbeitungsfunktionen																												Management Funktionen				Bedien- Funktionen				ANMERKUNG
			Physikalisch					Gemeinsam 3)9)					Überwachen						Steuern					Regeln							Rechnen / Optimieren																		

Deckblatt

---

c				Datum:	30.01.2025			Projekt:				=	
b				Ersteller:				Grundschule Tauchaer Str.				+	
a				Geprüft:				Tauchaer Str. 188			Zeichnungsnummer:		Seite: 1/ 2
	Änderungen	Datum	Name	Norm:		Ersatz für:	Dateiname: Coversheet.Dwg ASP: ---	04349 Leipzig			2020-0311-GA-SC00-000		Zähler: 219

Gebäudeautomation
DIN EN ISO 16484-3: 2005-12
GA-Funktionsliste

1) Dauerbefehl: z.B. 0,I,II=2 BA
Impulsbefehl: z.B. 0,I,II=3 BA
Stellbefehl: z.B. Zu-0-Auf=2 BA
Pulsweitenmod.=1 BA

2) aktiv oder passiv

3) Nur gemeinsame, kommunikative Datenpunkte von Fremdsystemen für interoperable Funktionen

4) Pro Eingangs-Benutzeradresse zum a) Zusammenfassen, b) Verzögern und c) Unterdrücken von Meldungen

5) Pro Ausgangs-Benutzeradresse

6) Stellausgabe: z.B. 3-Punkt = 2 x 2-Punkt

7) Pro Eingangs-Benutzeradresse

8) z.B. Gerätestatus, Zeitschalttabelle, Sicherheitspkt., Regler, Datei (EN ISO 16484-5)

9) Falls erforderlich sind bei gemeinsamen (shared) Datenpunkten die Funktionen im Client mit "A" und die im Server mit "B" zu kennzeichnen (siehe BIBBs)

Titel: GA-Netzwerkübersicht

ASP: ---

lfd. Nr.	Datenpunkt	Abschnitt	Ein- / Ausgabefunktionen: Physikalisch 1					Ein- / Ausgabefunktionen: Gemeinsam 3)9) 2					Verarbeitungsfunktionen: Überwachen 3						Verarbeitungsfunktionen: Steuern 4					Verarbeitungsfunktionen: Regeln 5								Verarbeitungsfunktionen: Rechnen / Optimieren 6													Management Funktionen 7				Bedien-Funktionen 8				9
		Spalte	1	2	3	4	5	1	2	3	4	5	1	2	3	4	5	6	1	2	3	4	5	1	2	3	4	5	6	7	8	1	2	3	4	5	6	7	8	9	10	11	12	13	1	2	3	4	1	2	3	4	Bemerkung
			Binäre Ausgabe Schalten/Stellen 1)	Analoge Ausgabe Stellen	Binäre Eingabe Melden	Binäre Eingabe Zählen	Analoge Eingabe Messen 2)	Binärer Ausgabebewert, Schalten	Analoger Ausgabebewert, Stellen/Sollwert	Binärer Eingabewert, Zustand	Zählwerteingabe	Analoger Eingabewert, Messen	Grenzwert fest	Grenzwert gleitend	Betriebsstundenerfassung	Ereigniszählung	Befehlsausführkontrolle	Meldungsbearbeitung 4)	Anlagensteuerung	Motorsteuerung	Umschaltung 5)	Folgesteuerung 5)	Sicherheits-/Frostschutzsteuerung	P Regelung	PI / PID Regelung	Sollwertführung / -kennlinie	Stellausgabe stetig	Stellausgabe 2-Punkt 6)	Stellausgabe Pulsweitenmodulation	Begrenzung Sollwert/Stellgröße	Parameterumschaltung	h,x geführte Strategie 7)	Arithmetische Berechnung 7)	Ereignisabhängiges Schalten	Zeitabhängiges Schalten	Gleitendes Ein-/Ausschalten	Zyklisches Schalten	Nachtkühlbetrieb	Gebäudetemperaturbegrenzung	Energierückgewinnung 7)	Netzersatzbetrieb	Netzwiederkehrprogramm	Höchstlastbegrenzung	Tarifabhängiges Schalten	Ein-Ausgabe Objekttyp 9)	Komplexer Objekttyp 8) 9)	Ereignis Langzeitspeicherung	Historisierung in Datenbank	Grafik / Anlagenbild	Dynamische Einblendung	Ereignis-Anweisungstext	Nachricht an externe Stelle	
	KG 480 Gebäude- und Anlagenautomation																																														1				
	Summe																																														1				

ANMERKUNG

Definition der Funktionen gemäß VDI 3814 Blatt 1 : 2009 (DIN EN ISO 16484-3)
Kennzeichne projektspezifische Beschreibung nicht genormter Funktionen in der Bemerkungsspalte der Datenpunktzeile z.B. mit Zeile Nr., Abschnitt Nr., Spalte Nr., Beiblatt/Beschreibung Nr.

BIBBs = BACnet Interoperability Building Blocks, siehe DIN EN ISO 16484-5

c				Datum:	30.01.2025			Projekt:			=
b				Ersteller:				Grundschule Tauchaer Str.			+
a				Geprüft:				Tauchaer Str. 188		Zeichnungsnummer:	Seite: 2/ 2
	Änderungen	Datum	Name	Norm:		Ersatz für:	Dateiname: SUM.Dwg	ASP: ---	04349 Leipzig	2020-0311-GA-SC00-000	Zähler: 220

Deckblatt

KG 480

Gebäude- und Anlagenautomation

c				Datum:	30.01.2025			Projekt:	Gewerk:		=	
b				Ersteller:				Grundschule Tauchaer Str.	KG 480		+	
a				Geprüft:				Tauchaer Str. 188	Gebäude- und Anlagenautomation	Zeichnungsnummer:	Seite:	1/ 1
	Änderungen	Datum	Name	Norm:		Ersatz für:	Dateiname: Coversheet.Dwg ASP: ---	04349 Leipzig			Zähler:	221

GA–Netzwerkübersicht Grundschule

Grafik/ Anlagen– bild 01

Anlage:

Dies ist eine rein schematische Darstellung. Es ersetzt keine Montagezeichnung.

ASP 01
2x Feld, je 800x2.000x400 mm (BxHxT)

Standort: EG, Raum 01.018 Elektro+EMA

Anlagen:
- RLT–04 Abluft Elektro+EMA
- Signalaustausch zu Nebengewerken – ELT
- Signalaustausch zu Nebengewerken – ITT
- Signalaustausch DDC–US/Leistungsteil
- Raumzone im EG – Raumautomation
- RWA Mensa/Aula
- natürliche Lüftung

ASP 11
1 Feld, 800x2.000x400 mm (BxHxT)

Standort: OG1, Raum 01.109 Elt–UV

Anlagen:
- Signalaustausch zu Nebengewerken – ELT
- Signalaustausch zu Nebengewerken – ITT
- Signalaustausch DDC–US/Leistungsteil
- Raumzone im EG – Raumautomation
- Raumzone im OG 1 – Raumautomation

ASP 12
2x Feld, je 800x2.000x400 mm (BxHxT)

Standort: OG1, Raum 01.118 Elt–UV

Anlagen:
- Signalaustausch zu Nebengewerken – ELT
- Signalaustausch zu Nebengewerken – ITT
- Signalaustausch DDC–US/Leistungsteil
- Raumzone im EG – Raumautomation
- Raumzone im OG 1 – Raumautomation

ASP 21
1 Feld, 800x2.000x400 mm (BxHxT)

Standort: OG2, Raum 01.208 Elt–UV

Anlagen:
- RLT–Anlage 02 – Abluft WC's
- Signalaustausch zu Nebengewerken – ELT
- Signalaustausch zu Nebengewerken – ITT
- Signalaustausch DDC–US/Leistungsteil
- Wetterstation
- Raumzone im OG 2 – Raumautomation
- RWA Treppenhaus 2

ASP 22
2x Feld, je 800x2.000x400 mm (BxHxT)

Standort: OG2, Raum 01.217 Elt–UV

Anlagen:
- RLT–03 Abluft Küche mit RBG
- Signalaustausch zu Nebengewerken – ELT
- Signalaustausch zu Nebengewerken – ITT
- Signalaustausch zu Nebengewerken – FOE
- Signalaustausch DDC–US/Leistungsteil
- Raumzone im OG 2 – Raumautomation
- RWA Treppenhaus 1 und Treppenhaus 3

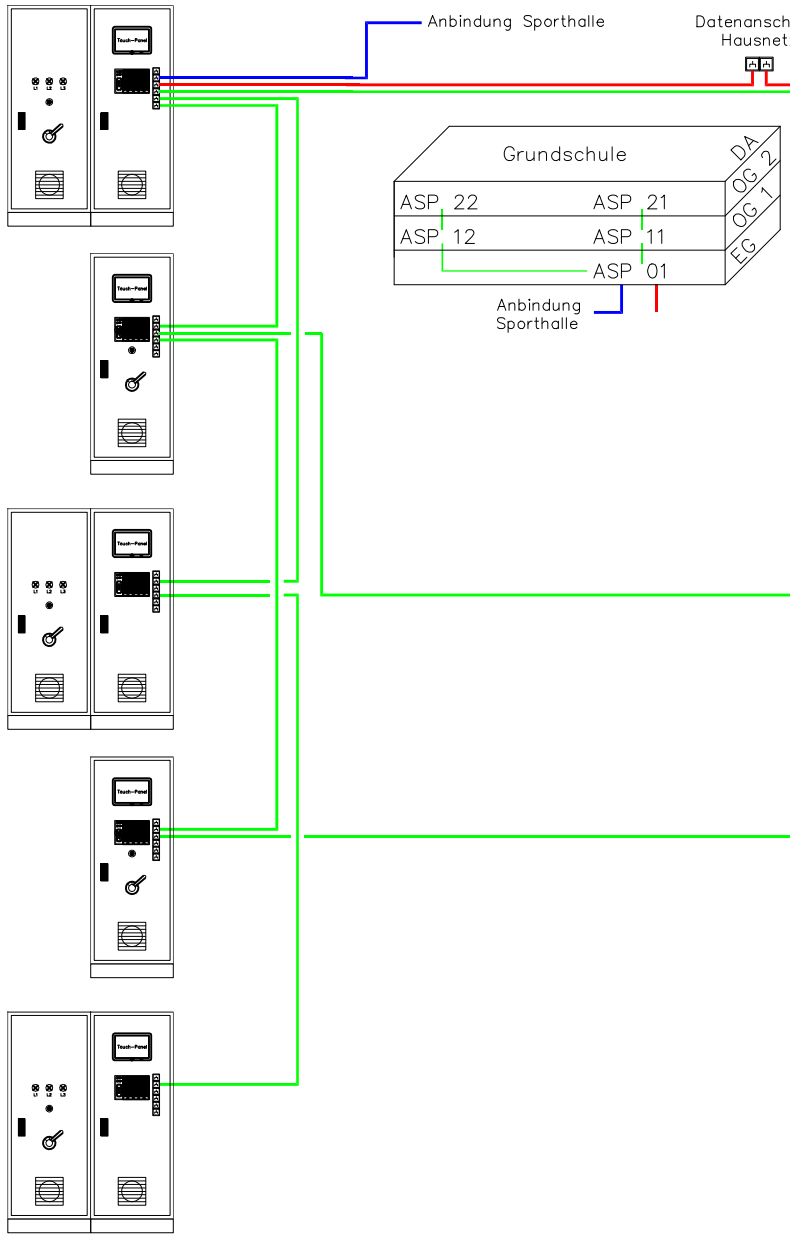

Legende

LWL–Kabel	Anbindung Internet
LWL–Kabel	GLT Netz (BACnet IP)
CAT 7–Kabel	GLT Netz (BACnet IP)
CAT 7–Kabel	Hausnetz Schule
CAT 7–Kabel	GA Backbone

c				Datum:	30.01.2025		Projekt: Grundschule Tauchaer Str. Tauchaer Str. 188 04349 Leipzig	Gewerk: KG 480 Gebäude- und Anlagenautomation	Schaltschrank: = 0280809xx_xx_MSR_GS_
b				Ersteller:					+
a				Geprüft:				Anlage: GA–Netzwerkübersicht Grundschule	Zeichnungsnummer: 9.1.8.1.1
	Änderungen	Datum	Name	Norm:	VDI 3814	Ersatz für:	Dateiname: 01122775 ASP: ---		Seite: 1/ 2 Zähler: 222

Gebäudeautomation
DIN EN ISO 16484-3: 2005-12
GA-Funktionsliste

1) Dauerbefehl: z.B. 0,I,II=2 BA
Impulsbefehl: z.B. 0,I,II=3 BA
Stellbefehl: z.B. Zu-0-Auf=2 BA
Pulsweitenmod.=1 BA

2) aktiv oder passiv

3) Nur gemeinsame, kommunikative Datenpunkte von Fremdsystemen für interoperable Funktionen

4) Pro Eingangs-Benutzeradresse zum a) Zusammenfassen, b) Verzögern und c) Unterdrücken von Meldungen

5) Pro Ausgangs-Benutzeradresse

6) Stellausgabe: z.B. 3-Punkt = 2 x 2-Punkt

7) Pro Eingangs-Benutzeradresse

8) z.B. Gerätestatus, Zeitschalttabelle, Sicherheitspkt., Regler, Datei (EN ISO 16484-5)

9) Falls erforderlich sind bei gemeinsamen (shared) Datenpunkten die Funktionen im Client mit "A" und die im Server mit "B" zu kennzeichnen (siehe BIBBs)

Titel: GA-Netzwerkübersicht

ASP: ---

Gewerk: KG 480 Gebäude- und Anlagenautomation

Anlage: GA-Netzwerkübersicht Grundschule

lfd. Nr.	Datenpunkt	Abschnitt	Ein- / Ausgabefunktionen: Physikalisch 1					Ein- / Ausgabefunktionen: Gemeinsam 3)9) 2					Verarbeitungsfunktionen: Überwachen 3						Verarbeitungsfunktionen: Steuern 4					Verarbeitungsfunktionen: Regeln 5								Verarbeitungsfunktionen: Rechnen / Optimieren 6													Management Funktionen 7				Bedien-Funktionen 8				9
		Spalte	1	2	3	4	5	1	2	3	4	5	1	2	3	4	5	6	1	2	3	4	5	1	2	3	4	5	6	7	8	1	2	3	4	5	6	7	8	9	10	11	12	13	1	2	3	4	1	2	3	4	Bemerkung
1	01-AGR-Grafik / Anlagenbild																																														1				
	Summe																																														1				

Anlagen: Binäre Ausgabe Schalten/Stellen 1); Analoge Ausgabe Stellen; Binäre Eingabe Melden; Binäre Eingabe Zählen; Analoge Eingabe Messen 2)

Gemeinsam 3)9): Binärer Ausgabebewert, Schalten; Analoger Ausgabebewert, Stellen/Sollwert; Binärer Eingabewert, Zustand; Zählwerteingabe; Analoger Eingabewert, Messen

Überwachen: Grenzwert fest; Grenzwert gleitend; Betriebsstundenerfassung; Ereigniszählung; Befehlsausführkontrolle; Meldungsbearbeitung 4)

Steuern: Anlagensteuerung; Motorsteuerung; Umschaltung 5); Folgesteuerung 5); Sicherheits-/Frostschutzsteuerung

Regeln: P Regelung; PI / PID Regelung; Sollwertführung / -kennlinie; Stellausgabe stetig; Stellausgabe 2-Punkt 6); Stellausgabe Pulsweitenmodulation; Begrenzung Sollwert/Stellgröße; Parameterumschaltung

Rechnen / Optimieren: h,x geführte Strategie 7); Arithmetische Berechnung 7); Ereignisabhängiges Schalten; Zeitabhängiges Schalten; Gleitendes Ein-/Ausschalten; Zyklisches Schalten; Nachtkühlbetrieb; Gebäudetemperaturbegrenzung; Energierückgewinnung 7); Netzersatzbetrieb; Netzwiederkehrprogramm; Höchstlastbegrenzung; Tarifabhängiges Schalten

Management Funktionen: Ein-Ausgabe Objekttyp 9); Komplexer Objekttyp 8) 9); Ereignis Langzeitspeicherung; Historisierung in Datenbank

Bedien-Funktionen: Grafik / Anlagenbild; Dynamische Einblendung; Ereignis-Anweisungstext; Nachricht an externe Stelle

ANMERKUNG

Definition der Funktionen gemäß VDI 3814 Blatt 1 : 2009 (DIN EN ISO 16484-3)
Kennzeichne projektspezifische Beschreibung nicht genormter Funktionen in der Bemerkungsspalte der Datenpunktzeile z.B. mit Zeile Nr., Abschnitt Nr., Spalte Nr., Beiblatt/Beschreibung Nr.

BIBBs = BACnet Interoperability Building Blocks, siehe DIN EN ISO 16484-5

c				Datum:	30.01.2025			Projekt: Grundschule Tauchaer Str. Tauchaer Str. 188 04349 Leipzig	Gewerk: KG 480 Gebäude- und Anlagenautomation	Schaltschrank:	= 0280809xx_xx_MSR_GS_
b				Ersteller:							+
a				Geprüft:					Anlage: GA-Netzwerkübersicht Grundschule	Zeichnungsnummer: 9.1.8.1.1	Seite: 2/ 2
	Änderungen	Datum	Name	Norm:	VDI 3814	Ersatz für:	Dateiname: 01122775	ASP: ---			Zähler: 223

GA–Netzwerkübersicht Sporthalle

Grafik/ Anlagen– bild 01

Anlage:

Dies ist eine rein schematische Darstellung. Es ersetzt keine Montagezeichnung.

ASP 10
1x Feld, je 800x2.000x400 mm (BxHxT)

Standort: EG, 02.024 Lüfterzentrale

Anlagen:
- Signalaustausch zu Nebengewerken – SAN
- RLT–01 Zu–, Abluftanlage Sporthalle
- RLT–01 Zu–, Abluftanlage Sporthalle – Nacherhitzer
- Signalaustausch zu Nebengewerken – ELT
- Signalaustausch zu Nebengewerken – ITT
- Signalaustausch DDC–US/Leistungsteil
- Raumzone im EG – Raumautomation
- RWA Halle / natürliche Lüftung

ASP 11
1x Wandschrank, je 600x500x400 mm (BxHxT)

Standort: EG, 02.014 Umkleide 4 (Ost)

Anlagen:
- Raumzone im EG – Raumautomation

ASP 12
1x Wandschrank, je 600x500x400 mm (BxHxT)

Standort: EG, 02.007 Umkleide 1–B (West)

Anlagen:
- Raumzone im EG – Raumautomation

ASP 20
1 Feld, 600x2.000x400 mm (BxHxT)

Standort: EG, 02.025 Heizzentrale/WWB

Anlagen:
- Signalaustausch zu Nebengewerken – SAN
- Wärmeerzeugung und Heizkreisverteiler
- Warmwasserbereitung
- Signalaustausch zu Nebengewerken – ELT
- Signalaustausch zu Nebengewerken – ITT
- Signalaustausch DDC–US/Leistungsteil
- Raumzone im EG – Raumautomation

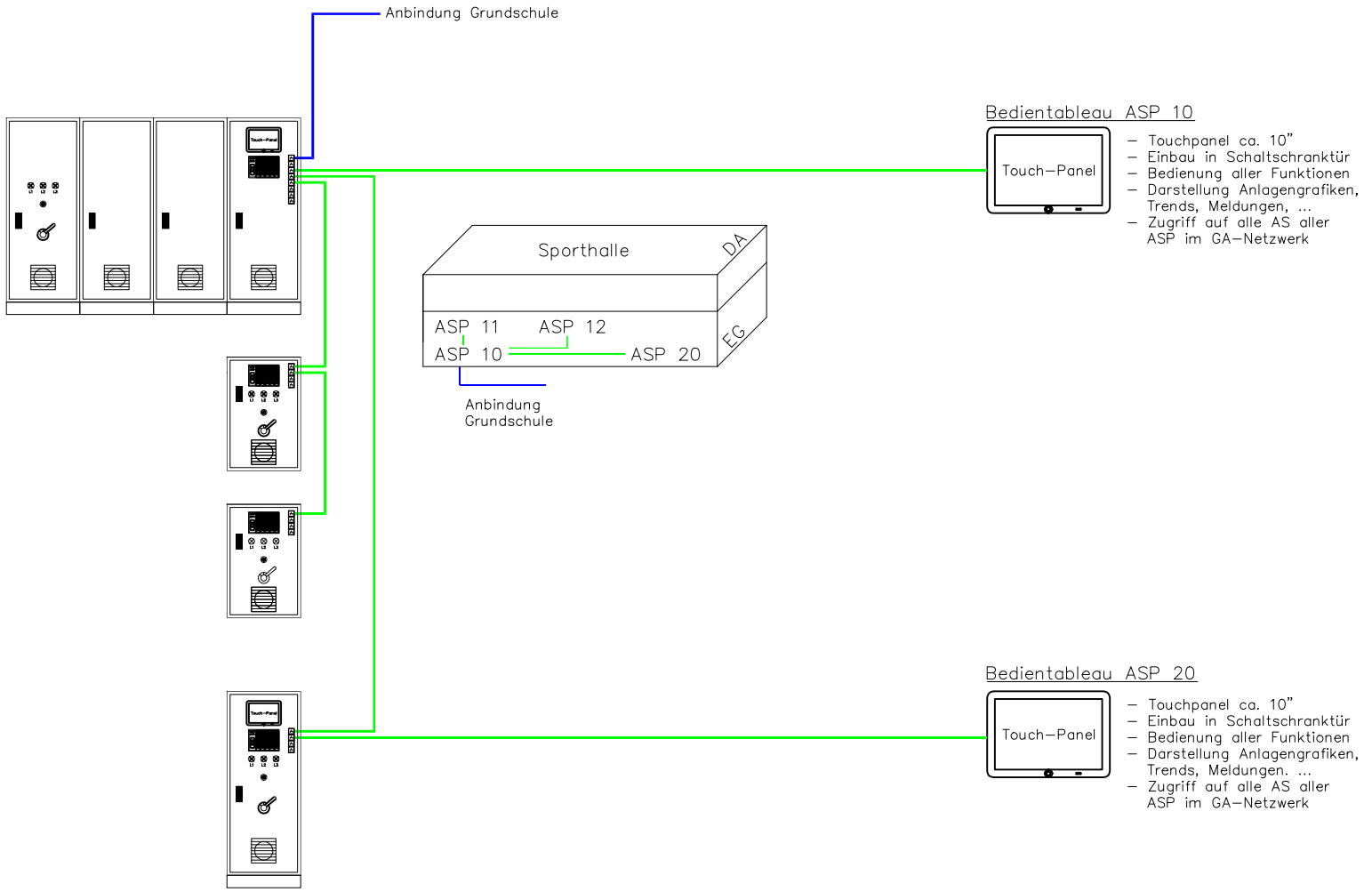

Legende

LWL–Kabel	Anbindung Internet
LWL–Kabel	GLT Netz (BACnet IP)
CAT 7–Kabel	GLT Netz (BACnet IP)
CAT 7–Kabel	Hausnetz Schule

c				Datum:	30.01.2025			Projekt: Grundschule Tauchaer Str. Tauchaer Str. 188 04349 Leipzig	Gewerk: KG 480 Gebäude- und Anlagenautomation	Schaltschrank: = 0280809xx_xx_MSR_SH_
b				Ersteller:						+
a				Geprüft:					Anlage: GA–Netzwerkübersicht Sporthalle	Zeichnungsnummer: 9.1.8.2.1
	Änderungen	Datum	Name	Norm:	VDI 3814	Ersatz für:	Dateiname: 01122777	ASP: ---		Seite: 1/ 2 Zähler: 224

Gebäudeautomation
DIN EN ISO 16484-3: 2005-12
GA-Funktionsliste

1) Dauerbefehl: z.B. 0,I,II=2 BA
Impulsbefehl: z.B. 0,I,II=3 BA
Stellbefehl: z.B. Zu-0-Auf=2 BA
Pulsweitenmod.=1 BA

2) aktiv oder passiv

3) Nur gemeinsame, kommunikative Datenpunkte von Fremdsystemen für interoperable Funktionen

4) Pro Eingangs-Benutzeradresse zum a) Zusammenfassen, b) Verzögern und c) Unterdrücken von Meldungen

5) Pro Ausgangs-Benutzeradresse

6) Stellausgabe: z.B. 3-Punkt = 2 x 2-Punkt

7) Pro Eingangs-Benutzeradresse

8) z.B. Gerätestatus, Zeitschalttabelle, Sicherheitspkt., Regler, Datei (EN ISO 16484-5)

9) Falls erforderlich sind bei gemeinsamen (shared) Datenpunkten die Funktionen im Client mit "A" und die im Server mit "B" zu kennzeichnen (siehe BIBBs)

Titel: GA-Netzwerkübersicht

ASP: ---

Gewerk: KG 480 Gebäude- und Anlagenautomation

Anlage: GA-Netzwerkübersicht Sporthalle

lfd. Nr.	Datenpunkt	Abschnitt	Ein-/Ausgabefunktionen: Physikalisch 1					Ein-/Ausgabefunktionen: Gemeinsam 3)9) 2					Verarbeitungsfunktionen: Überwachen 3						Verarbeitungsfunktionen: Steuern 4					Verarbeitungsfunktionen: Regeln 5								Verarbeitungsfunktionen: Rechnen / Optimieren 6													Management Funktionen 7				Bedien-Funktionen 8				9
		Spalte	1	2	3	4	5	1	2	3	4	5	1	2	3	4	5	6	1	2	3	4	5	1	2	3	4	5	6	7	8	1	2	3	4	5	6	7	8	9	10	11	12	13	1	2	3	4	1	2	3	4	Bemerkung
1	01-AGR-Grafik / Anlagenbild																																														1				
	Summe																																														1				

Anmerkung

Definition der Funktionen gemäß VDI 3814 Blatt 1 : 2009 (DIN EN ISO 16484-3)
Kennzeichne projektspezifische Beschreibung nicht genormter Funktionen in der Bemerkungsspalte der Datenpunktzeile z.B. mit Zeile Nr., Abschnitt Nr., Spalte Nr., Beiblatt/Beschreibung Nr.

BIBBs = BACnet Interoperability Building Blocks, siehe DIN EN ISO 16484-5

| | | | | | | | | | | | | | | | | | | |

Grafik/ Anlagen-bild
01

GA-Netzwerkübersicht Gesamt

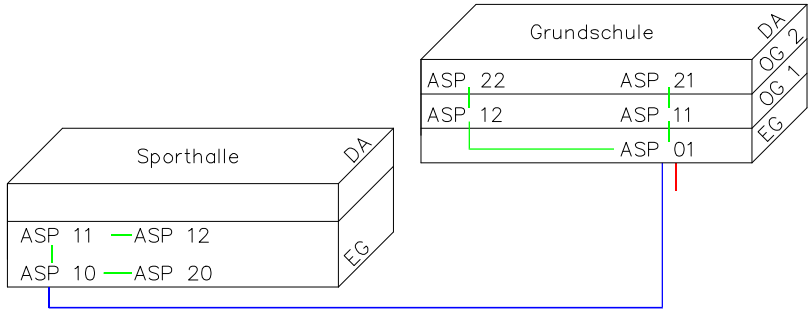

ASP Bezeichnung

ASP Nr.	Felder	Gebäude	Etage	Raum Nr. Name	benötigte (Bewegungs-) Fläche BxHxT in mm
ASP 01	2	Grundschule	EG	01.018 Elektro+EMA	1900x2000x1200
ASP 11	1	Grundschule	OG 1-Süd	01.109 Elt-UV	1100x2000x1200
ASP 12	2	Grundschule	OG 1-Nord	01.118 Elt-UV	1900x2000x1200
ASP 21	1	Grundschule	OG 2-Süd	01.208 Elt-UV	1100x2000x1200
ASP 22	2	Grundschule	OG 2-Nord	01.217 Elt-UV	1900x2000x1200
ASP 10	4	Sporthalle	EG	02.024 Lüfterzentrale	3800x2000x1200
ASP 11	1	Sporthalle	EG Ost	02.014 Umkleide 4	600x500x1200
ASP 12	1	Sporthalle	EG West	02.007 Umkleide 1-B	600x500x1200
ASP 20	1	Sporthalle	EG	02.025 Heizzentrale/WW-Bereitung	900x2000x1200

Frontansicht

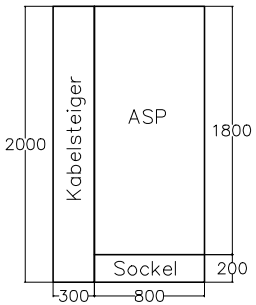

Draufsicht

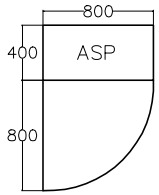

Seitenansicht

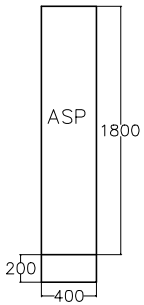

Legende

———	LWL-Kabel	Anbindung Internet
———	LWL-Kabel	GLT Netz (BACnet IP)
———	CAT 7-Kabel	GLT Netz (BACnet IP)
———	CAT 7-Kabel	Hausnetz Schule

Anlage:

Dies ist eine rein schematische Darstellung. Es ersetzt keine Montagezeichnung.

c				Datum:	30.01.2025		Projekt: Grundschule Tauchaer Str. Tauchaer Str. 188 04349 Leipzig	Gewerk: KG 480 Gebäude- und Anlagenautomation	Schaltschrank:	= 0280809xx_xx_MSR_GES_ +
b				Ersteller:						
a				Geprüft:				Anlage: GA-Netzwerkübersicht Gesamt	Zeichnungsnummer: 9.1.8.3.1	Seite: 1/ 2
	Änderungen	Datum	Name	Norm:	VDI 3814	Ersatz für:	Dateiname: 01122778 ASP: ---			Zähler: 226

Gebäudeautomation
DIN EN ISO 16484-3: 2005-12
GA-Funktionsliste

1) Dauerbefehl: z.B. 0,I,II=2 BA
Impulsbefehl: z.B. 0,I,II=3 BA
Stellbefehl: z.B. Zu-0-Auf=2 BA
Pulsweitenmod.=1 BA

2) aktiv oder passiv

3) Nur gemeinsame, kommunikative Datenpunkte von Fremdsystemen für interoperable Funktionen

4) Pro Eingangs-Benutzeradresse zum a) Zusammenfassen, b) Verzögern und c) Unterdrücken von Meldungen

5) Pro Ausgangs-Benutzeradresse

6) Stellausgabe: z.B. 3-Punkt = 2 x 2-Punkt

7) Pro Eingangs-Benutzeradresse

8) z.B. Gerätestatus, Zeitschalttabelle, Sicherheitspkt., Regler, Datei (EN ISO 16484-5)

9) Falls erforderlich sind bei gemeinsamen (shared) Datenpunkten die Funktionen im Client mit "A" und die im Server mit "B" zu kennzeichnen (siehe BIBBs)

Titel: GA-Netzwerkübersicht

ASP: ---

Gewerk: KG 480 Gebäude- und Anlagenautomation

Anlage: GA-Netzwerkübersicht Gesamt

lfd. Nr.	Datenpunkt	Abschnitt	Ein- / Ausgabefunktionen: Physikalisch 1					Ein- / Ausgabefunktionen: Gemeinsam 3)9) 2					Verarbeitungsfunktionen: Überwachen 3						Verarbeitungsfunktionen: Steuern 4					Verarbeitungsfunktionen: Regeln 5								Verarbeitungsfunktionen: Rechnen / Optimieren 6													Management Funktionen 7				Bedien-Funktionen 8				9
		Spalte	1	2	3	4	5	1	2	3	4	5	1	2	3	4	5	6	1	2	3	4	5	1	2	3	4	5	6	7	8	1	2	3	4	5	6	7	8	9	10	11	12	13	1	2	3	4	1	2	3	4	Bemerkung
1	01-AGR-Grafik / Anlagenbild																																														1				
	Summe																																														1				

Änderungen | Datum | Name

Norm: VDI 3814

Datum: 30.01.2025
Ersteller:
Geprüft:

Ersatz für:

Dateiname: 01122778 ASP: ---

Projekt:
Grundschule Tauchaer Str.
Tauchaer Str. 188
04349 Leipzig

Gewerk: KG 480 Gebäude- und Anlagenautomation

Schaltschrank:

= 0280809xx_xx_MSR_GES_
+

Anlage: GA-Netzwerkübersicht Gesamt

Zeichnungsnummer: 9.1.8.3.1

Seite: 2/ 2
Zähler: 227

ANMERKUNG

Definition der Funktionen gemäß VDI 3814 Blatt 1 : 2009 (DIN EN ISO 16484-3)
Kennzeichne projektspezifische Beschreibung nicht genormter Funktionen in der Bemerkungsspalte der Datenpunktzeile z.B. mit Zeile Nr., Abschnitt Nr., Spalte Nr., Beiblatt/Beschreibung Nr.

BIBBs = BACnet Interoperability Building Blocks, siehe DIN EN ISO 16484-5