Detail Podest M 1:20

Ansicht Nordseite

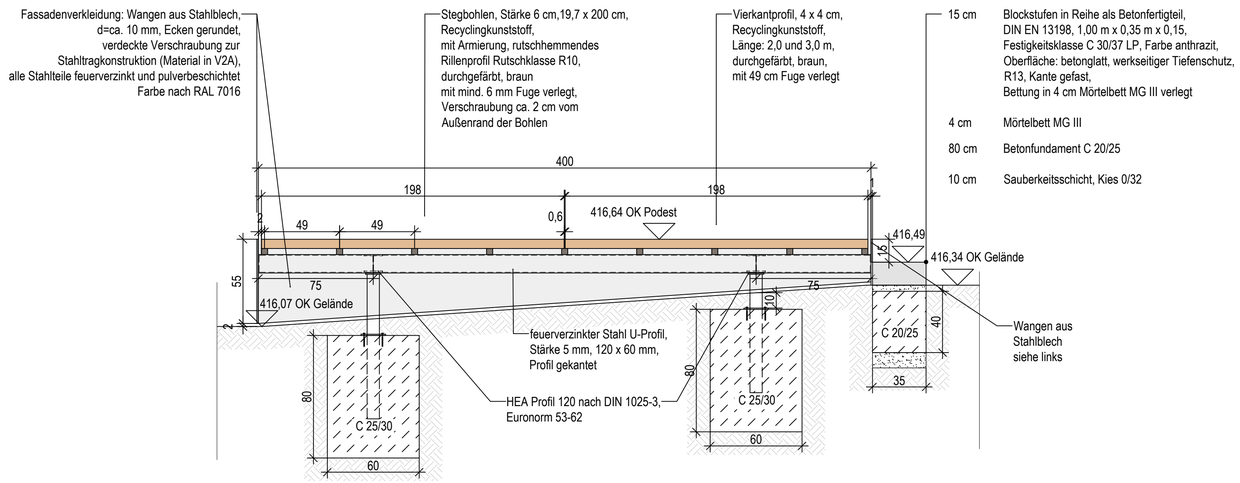

Ansicht Westseite

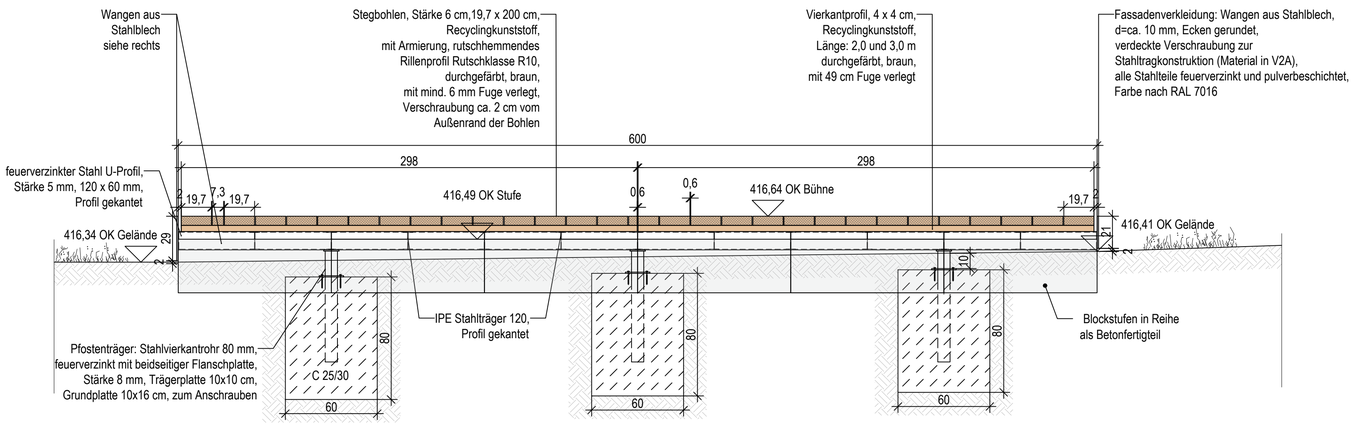

Ansicht Ostseite

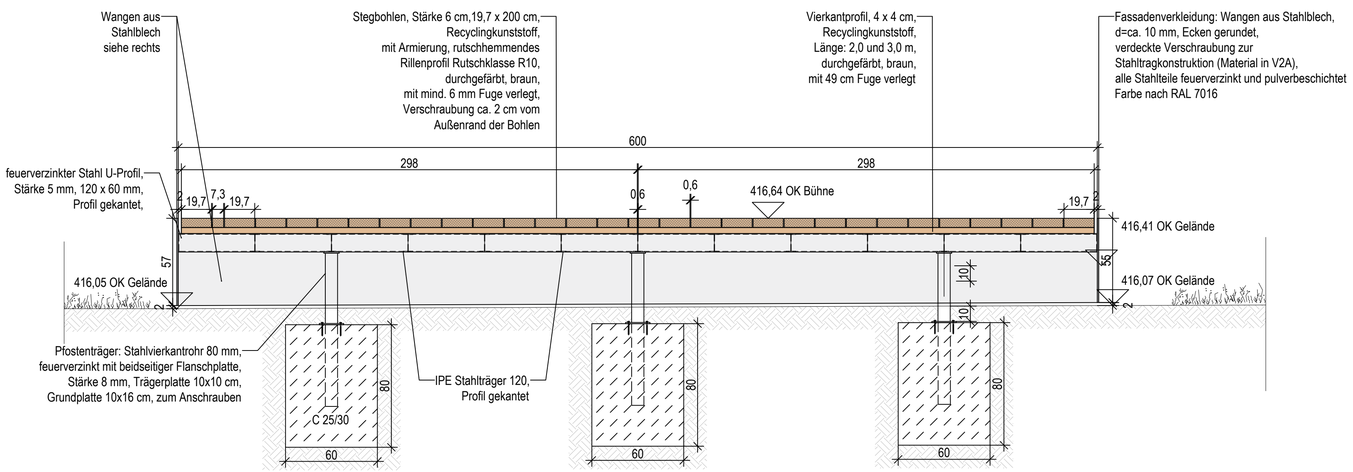

Detail Stahltragkonstruktion M 1:20

Ansicht Nordseite

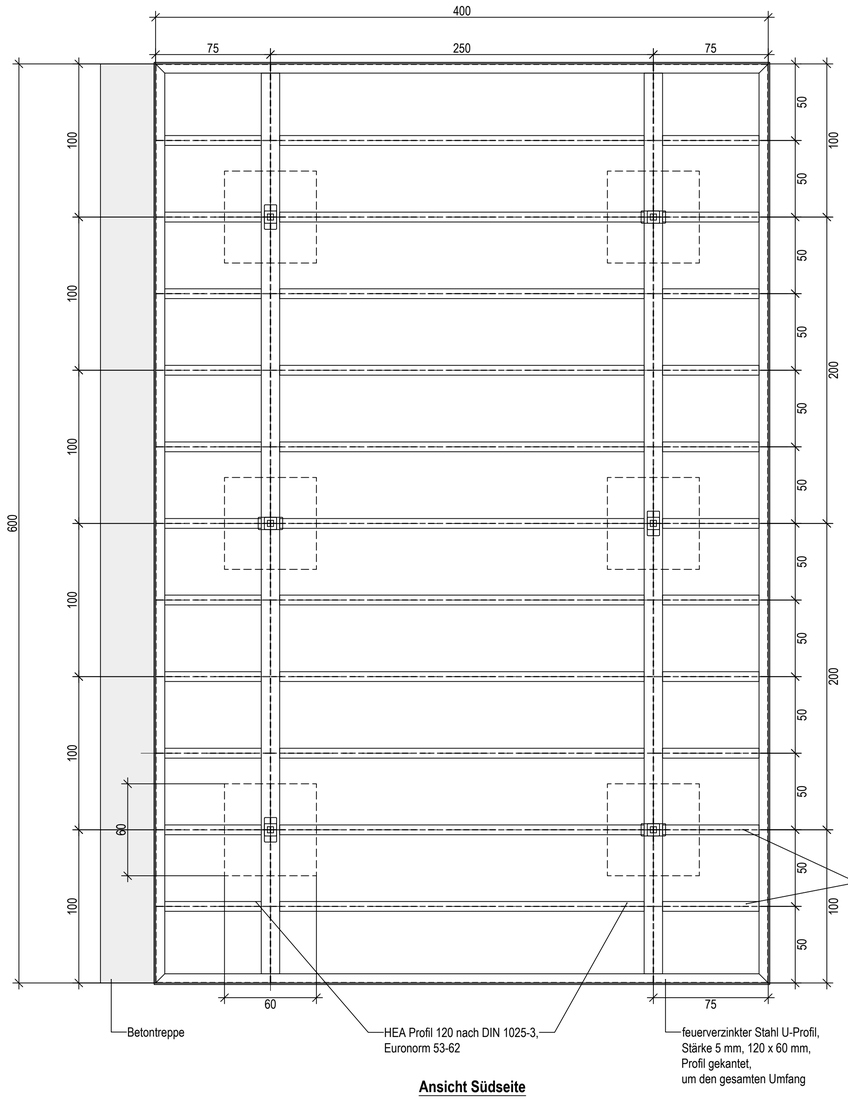

Alle Konstruktionsdetails verschraubt oder verschweißt

Ansicht Südseite

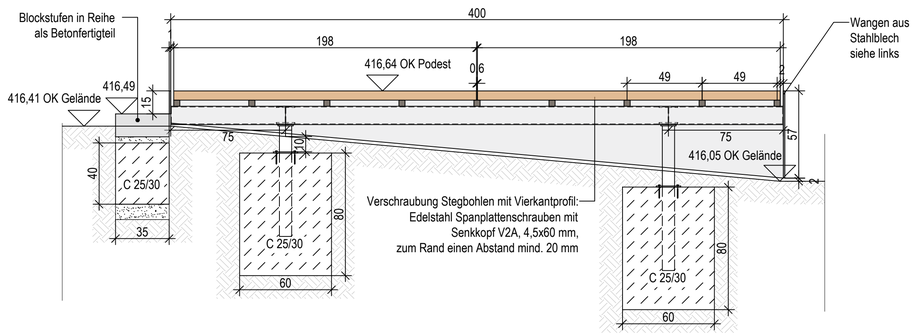

Planfertiger Außenanlagen:			
ibb — Ingenieurbüro Bauwesen GmbH Chemnitz, Untere Aktienstraße 12, 09111 Chemnitz, ☎ 0371 4598-0, 🖷 0371 4598-33, info@ibb-chemnitz.com			
2025	Datum	Bearbeiter	Unterschrift
	Feb.	Käferstein	
	Feb.	Malcharek	

Bauherr: Große Kreisstadt Stollberg, Stadtverwaltung Stadtplanung, Hauptmarkt 1, 09366 Stollberg, ☎ 037296940, info@stollberg-erzgebirge.de

Ausführungsplanung

Bauvorhaben: **Aufwertung innerstädtische Grüninsel Marienpark in Stollberg -Freianlagen-**

Benennung: **Detail Podest/ Bühne**

Einheit: cm | Maßstab: 1 : 20 | Blatt: 07

P:\02_Projekte_2024\2423_FA_Marienpark Stollberg\03_Ausführungsplanung\21neg ab8027_1_Detail_Podest_2025_03_05.dwg

838 x 591 mm