Querschnitt 1 Parkweg

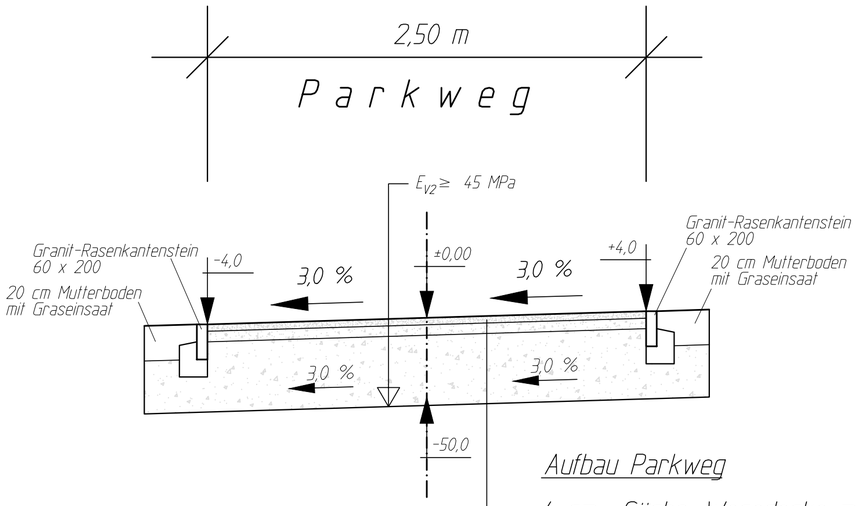

Aufbau Parkweg

- 4 cm Sächs. Wegedecke mit Stabilizer
- 6 cm Dynamische Schicht 0/16
- 40 cm Schottertragschicht 0/45

50 cm Gesamtaufbau

- 20 cm Bodenverbesserung mit Schottertragschicht (bei Erfordernis, wenn E_{V2} < 45 MPa)

Querschnitt 2 Gehweg

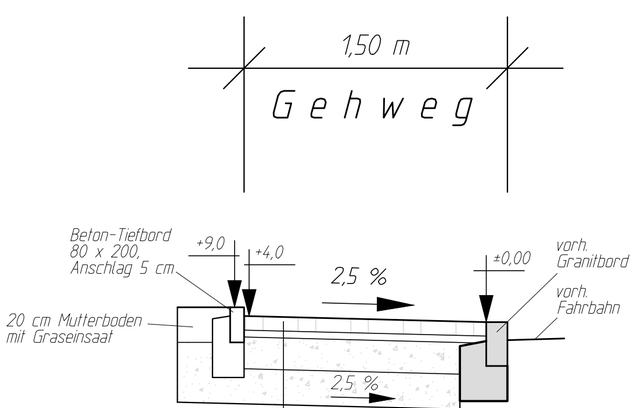

Aufbau Gehweg

- 8 cm Betonpflaster
- 4 cm Edelsplitt 0/5
- 18 cm Schottertragschicht 0/56

30 cm Gesamtaufbau

- 20 cm Bodenverbesserung mit Schottertragschicht

Querschnitt 3 Querrinne

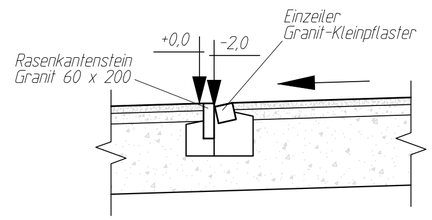

3

Index	Name	Datum	Änderung
-	-	-	-

Ingenieurbüro FRANK GmbH
71522 Backnang, Schlachthofstr. 6

Beratung, Planung, Bauleitung
Ingenieurbau, Wasserbau
Abwassertechnik
Wasserversorgung
Straßenbau

Büro Freital: Rabenauer Str. 39a, 01705 Freital
Telefon (0351) 64114-14
Telefax (0351) 64114-16
www.ingbuero-frank.de
freital@ingbuero-frank.de

Ausschreibung

Maßstab: **1 : 25**

Landkreis: Meißen
Stadt/Gemeinde: Lommatzsch
Stadt-/Ortsteil: Lommatzsch

Anerkannt: den

Projekt: XLOM136

Neugestaltung Sachsenplatz

Gez.: bau 01.10.24

Querschnitte

ZNr.: O-1724/3

Pfad/Datei: n:\dwg\lommatzsch\xlom136 neugestaltung sachsenplatz\3-ausführungsplanung\sachsenplatz-ap-qs.dwg