Konstruktionsplan Fertigteil 1.8
Schalung und Erdung

Grundriss Platte FT 1.8
M 1 : 25

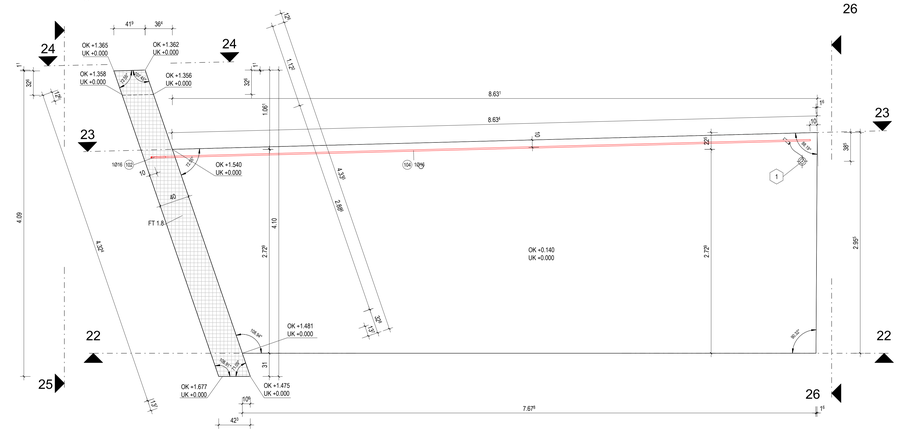

Draufsicht Kappe FT 1.8
M 1 : 25

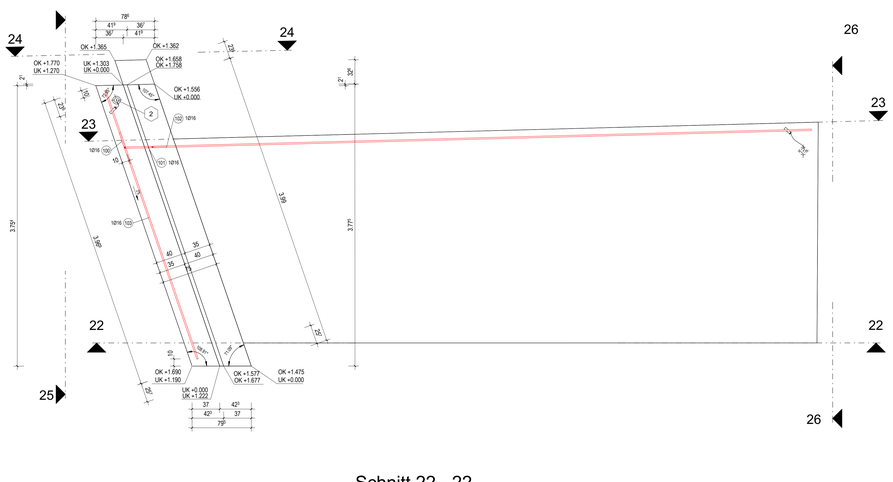

Schnitt 22 - 22
M 1 : 25

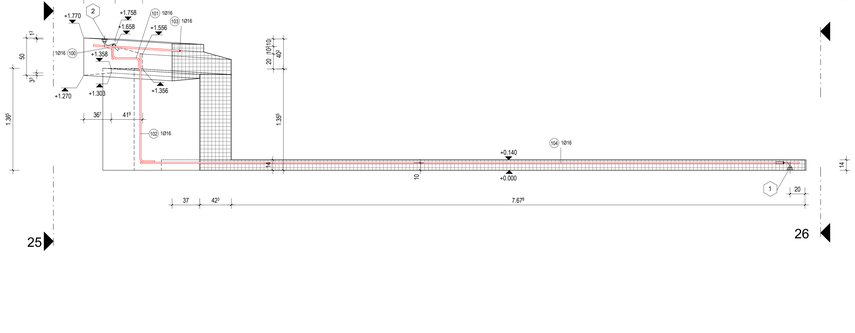

Schnitt 23 - 23
M 1 : 25

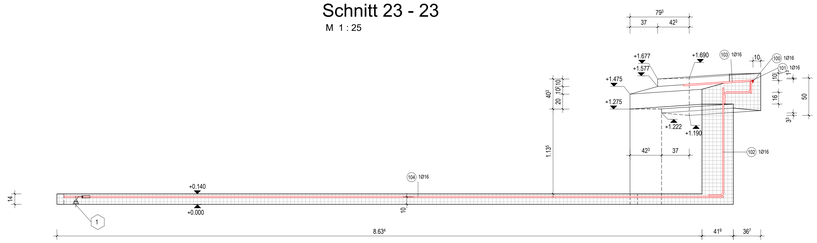

Schnitt 25 - 25
M 1 : 25

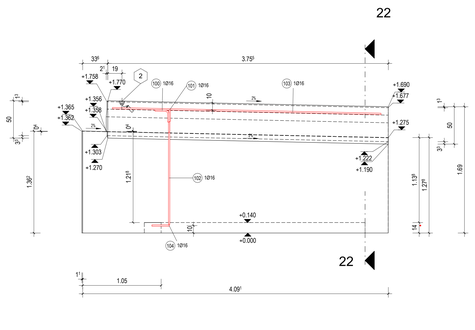

Schnitt 26 - 26
M 1 : 25

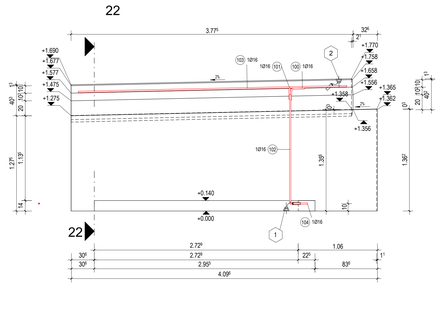

Schnitt 24 - 24
M 1 : 25

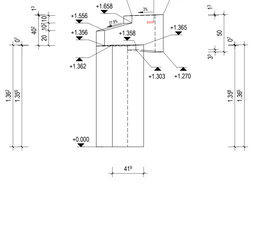

Materialliste
Einbauteile und Verbindungsmittel

1	CADWELD-Erdungsbrücke nach 3 Ebs 15.03.19 und 997.0205 aus Kabel NYY-O 1 x 95 mm² mit Erdungsplatte DB 16 und Anschweißlasche 100x30x4 Einbauteil in Fertigteil für Bauteilerdungsverbindung	l=0,40	1 Stück
2	CADWELD-Erdungsbrücke nach 3 Ebs 15.03.19 und 997.0205 aus Kabel NYY-O 1 x 95 mm² mit Erdungsplatte DB 16 und Anschweißlasche 100x30x4 Einbauteil in Fertigteil für Geländererdung	l=0,30	1 Stück

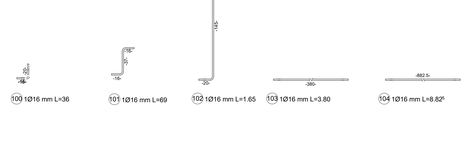

Detail
Anschluß Erdungsverbinder
M 1 : 5

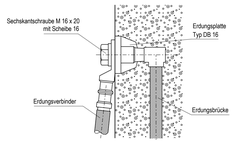

Detail
Schweißverbindung
M 1 : 5

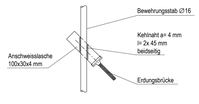

Detail
Überdeckungsstoß
M 1 : 5

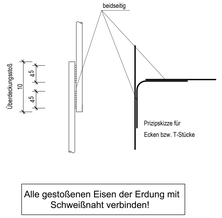

Alle gestoßenen Eisen der Erdung mit Schweißnaht verbinden!

zugehörige Zeichnungen

51-002	Montageübersichtsplan FT 1.8 bis FT 1.12
81-309	Konstruktionsplan FT 1.8 Bewehrung

Baustoffkennwerte

Bauteil	Beton	Expositionsklasse	Betonstahl
Fertigteil	C 35/45	XC4,XD1,XF2,XA2, WA	B 500 B

Hinweis

Diese Zeichnung gilt nur in Verbindung mit der geprüften statischen Berechnung und der Ausführungsplanung.

Bei Planverweisen ist der aktuelle Indexstand der Verweispläne zu prüfen.

Alle Maße sind am Bau zu prüfen. Differenzen zur Planung sind dem Ersteller des vorliegenden Planes anzuzeigen.

Alle Maße sind in Meter und Zentimeter, sofern nicht anders angegeben.

Arbeitsfugen sind so auszubilden, dass alle Beanspruchungen sicher aufgenommen werden können. Die Fugen sind nach DIN 1045-3 auszuführen:
- Aufrauen der Betonoberfläche
- Entfernen von Betonschlemme und minderfesten Schichten
- Freilegung des Größkorns

Ausschalfristen sind gemäß DBV- Merkblatt "Betonschalung- und Ausschalfristen und "DBV/ VDZ Merkblatt Sichtbeton" zu beachten.

Der Beton ist bis zum Erhärten vor Witterungseinflüssen zu schützen und die Nachbehandlung gemäß der gültigen Normen DIN 1045-3 und DIN EN 13670 vorzunehmen.

Eventuell erforderliche Betoneinbringöffnungen oder Rüttelgassen sind durch die Bauleitung nach Rücksprache mit dem Tragwerksplaner festzulegen.

Zusätzliche Kernbohrungen und Aussparungen sind mit dem verantwortlichen Statiker abzustimmen.

Alle sichtbaren Betonkanten sind 1,5 x 1,5 cm zu brechen.

Das Gesims wird glatt geschalt, die Oberfläche erhält einen Besenstrich. Die sichtbaren Flächen der Fertigteile sind glatt zu schalen.

Es wird die Sichtbetonklasse SB 2 nach ZTV-ING 3-2 festgelegt.

Für die Anschlagmittel ist durch den AN eine Werkplanung zu erstellen.

Mindestwerte für Biegerollendurchmesser d_{min}
DIN EN 1992-1-1 und DIN EN 1992-1-1/NA

Stabdurchmesser	Haken, Schlaufen, Bügel	Betondeckung rechtwinklig zur Krümmungsebene	Aufbiegungen und andere Krümmungen von Stäben (Rahmenecken)
Ø < 20mm	4 Ø	> 100mm und > 7 Ø	10 Ø
Ø ≥ 20mm	7 Ø	> 50mm und > 3 Ø	15 Ø
		≤ 50mm oder ≤ 3 Ø	20 Ø

Die Gesamtlänge der Auszüge beziehen sich auf Außenmaße

Baustoffe (Soweit nicht anders angegeben)

letzte Stahlposition	104	Betonstahl:	B 500 B
letzte Mattenposition		Betonfestigkeitsklasse:	C 35/45

Betondeckung [cm]

Lage Bauteil	Expositionsklasse	Verlegemaß c_{vorh}	Vorhaltemaß Δc_{dev}	Nennmaß c_{nom} $= c_{min} + \Delta c_{dev}$
Fertigteil	XC4,XD1,XF2,XA2,WA	5,0	0,5	5,5
Erdung				10,0

Höhenbezug	DHHN 92
Lagebezug	ETRS

	Geändert	Datum	Gezeichnet	Geprüft
D				
C				
B				
A				

Plan für die Ausschreibung

Bauwerksskizze:

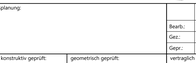

Ausführungsplanung:		Datum	Name
	Bearb.:		
	Ger.:		
	Gepr.:		

statisch und konstruktiv geprüft:	geometrisch geprüft:	vertraglich geprüft:
Eintragungen Dritter:	architektonisch geprüft:	Baufreigabe:
Auftraggeber: **Stadt Leipzig** Mobilitäts- und Tiefbauamt	Bauausführung:	Ausführungsplanung:

Plancode:

Baumaßnahme: Ersatzneubau Georg-Schwarz-Brücke über Anlage der DB AG Stützwand 2 - BW II / W 42	Projekt-Nr.: 15059
Art des Planes/Bauteil: Konstruktionsplan Fertigteil FT 1.8 Schalung Grundriss, Draufsicht, Schnitte und Details	Maßstab: Wie angezeigt Plannummer: 81-308

Projekt: C:\Users\Ma\Documents\FT 1500_BW_WU_Unterstützung.rvt