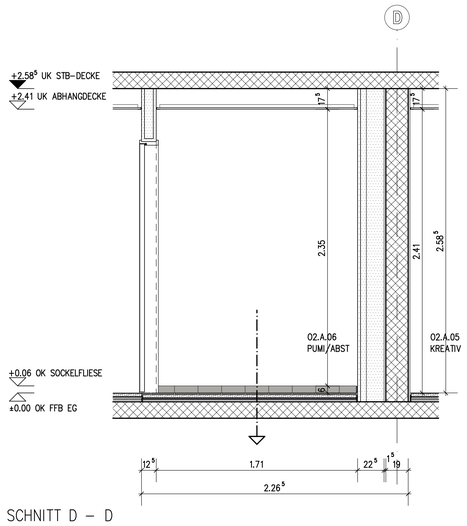

SCHNITT D – D

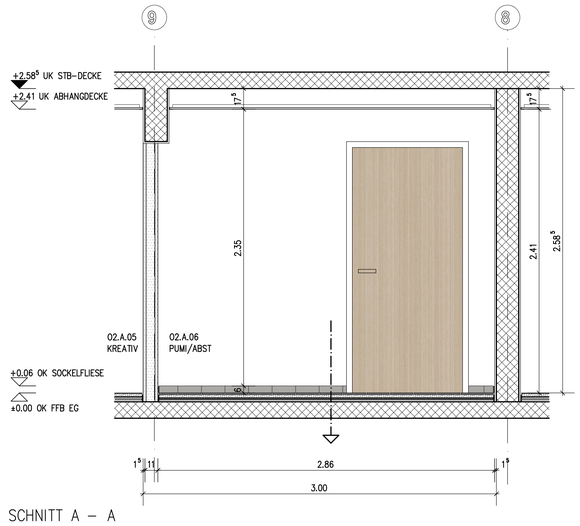

SCHNITT A – A

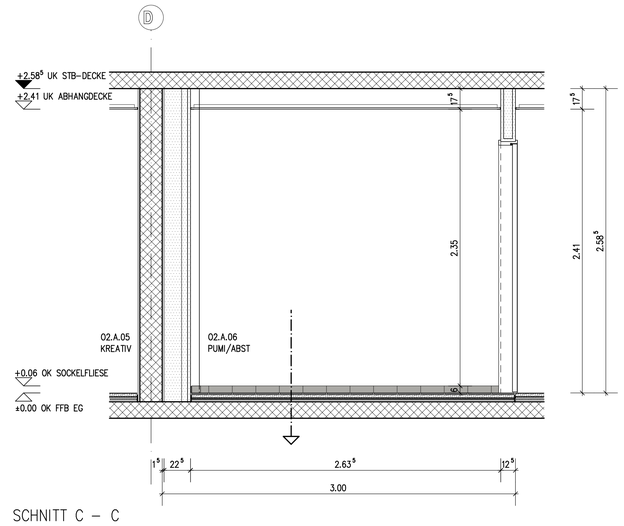

SCHNITT C – C

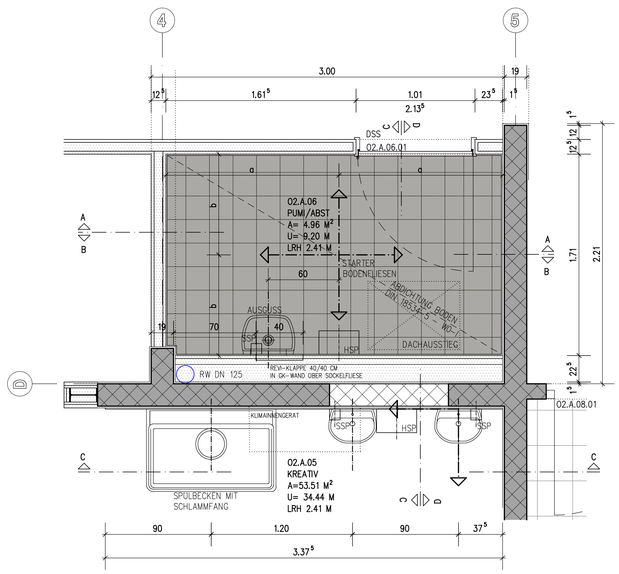

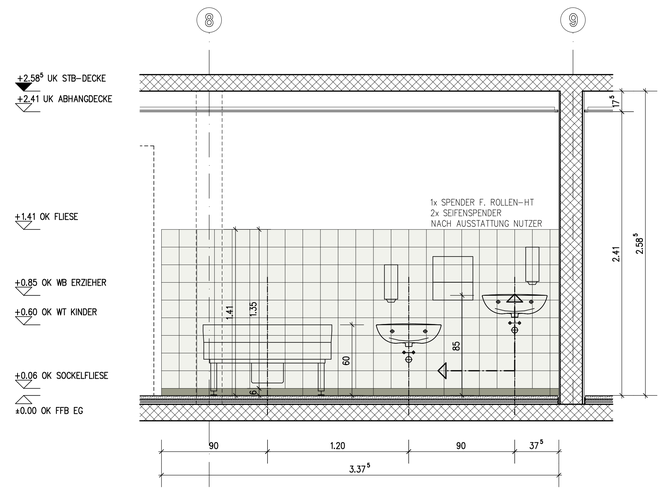

SCHNITT B – B

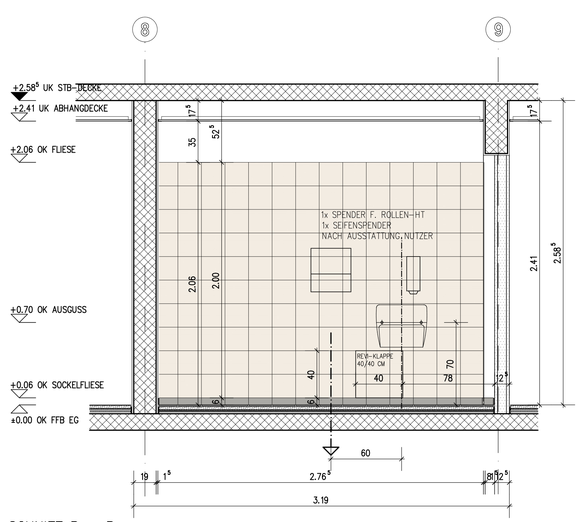

SCHNITT B – B

02.A.06
PUMI/ABST

WANDFLIESE
FARBIKAT: V&B SERIE UNIT ONE
ARTIKEL/FARBNUMMER: UT01
FARBE: WEIß MATT
MAßE: 200 x 200 x 6 MM
MATERIAL: FEINSTEINZEUG
OBERFLÄCHE: MATT UNI

BODENFLIESE R10/B
FARBIKAT: V&B UNIT ONE
ARTIKEL/FARBNUMMER: UT 42
FARBE: GRAU MATT
MAßE: 200 x 200 x 8 MM
MATERIAL: FEINSTEINZEUG
OBERFLÄCHE: MATT

SOCKELFLIESE
FARBIKAT: V&B UNIT ONE
ARTIKEL/FARBNUMMER: UT 42
FARBE: GRAU MATT
MAßE: 120 x 60 x 6 MM
MATERIAL: FEINSTEINZEUG
OBERFLÄCHE: MATT UNI

02.A.05
KREATIV

WANDFLIESE
FARBIKAT: MOSA SERIE GLOBAL COLLECTION
ARTIKEL/FARBNUMMER: 16690-1515
FARBE: PERLGRÜN
MAßE: 150 x 150 x 6 MM
MATERIAL: FEINSTEINZEUG
OBERFLÄCHE: GLÄNZEND UNI

SOCKELFLIESE (AUS BODENFLIESE)
FARBIKAT MOSA GLOBAL COLLECTION
ARTIKEL/FARBNUMMER: 75080V3030
FARBE: OLIVGRÜN
MAßE: 300 x 60 x 6 MM
MATERIAL: FEINSTEINZEUG
OBERFLÄCHE: MATT UNI

0 50 1 M M 1:20

HINWEIS:

ALLE AUSFÜHRUNGSMAßE SIND VOR AUSFÜHRUNGSBEGINN AUF ÜBEREINSTIMMUNG MIT DER AUSFÜHRUNGSPLANUNG ZU ÜBERPRÜFEN UND NACH ABSCHLUSS DER LEISTUNG VOM VORUNTERNEHMER EIGENVERANTWORTLICH AUFZUNEHMEN. DIFFERENZEN BZW. ÄNDERUNGSMAßNAHMEN SIND VOR AUSFÜHRUNGSBEGINN MIT DER BAULEITUNG ABZUSTIMMEN.
DIE AUSFÜHRENDE FIRMA IST VERANTWORTLICH FÜR DIE KONSTRUKTION, STATIK, RICHTIGE AUSBILDUNG DER FUGEN UND ANSCHLÜSSE. ES GELTEN DIE, FÜR DAS AUSZUFÜHRENDE GEWERKE EINSCHLÄGIGEN DIN NORMEN, AUSFÜHRUNGSVORSCHRIFTEN SOWIE TECHNISCHE RICHTLINIEN.
DIE AUSFÜHRUNGSPLANUNG GILT GEWERKSSPEZIFISCH NUR IN VERBINDUNG MIT DER FREIGEGEBENEN SCHAL- UND BEWEHRUNGSPLANUNG BZW. AUSFÜHRUNGSPLANUNG DER HAUSTECHNISCHEN GEWERKE. SIE IST VOR AUSFÜHRUNGSBEGINN AUF ÜBEREINSTIMMUNG ZU PRÜFEN.
HÖHENQUOTEN BEZIEHEN SICH AUF OBERKANTE FERTIGFUßBODEN = ±0.00 OK FFB = 101.90 M ü. NHN.
HÖHENBEZUGSSYSTEM: NHN (HS170)
MAßE SIND ALS ROHBAURICHTMAßE DEFINIERT.
DIE HÖHENANGABEN DER ÜBERZÜGE BEMESSEN SICH VON UNTERKANTE DECKE BIS OBERKANTE ÜBERZUG. DIE ÖFFNUNGSMAßE BEZIEHEN SICH AUF DIE ANGABE FFB.

LEGENDE:

- BESTAND
- STAHLBETON
- MAUERWERK >KSL 12-1.4 + M5
- NICHTTRAGENDES MAUERWERK PP 2-0.4 + LM/DBM
- ABBRUCH
- TROCKENBAU

VERMERK ÄNDERUNG:

HOLZSCHUTZ								
SCHALLSCHUTZ								
BRANDSCHUTZ								
WÄRMESCHUTZ								
HLS	x							
ELEKTRO	x							
TRAGWERK								
BEHÖRDE								
BAUHERR	1x							
EMPFÄNGER / INDEX/DATUM	07.03.25	A	B	C	D	E	F	G

VERTEILERSCHLÜSSEL

AUSFÜHRUNGSPLANUNG
MÄRZ 2025

UMBAU UND SANIERUNG
KITA SPATZENHAUS
SCHMIEDEBERGER STRAßE 20

04849 BAD DÜBEN

BAUHERR STADT BAD DÜBEN
MARKT 11

04849 BAD DÜBEN

DATUM	PROJEKT	PLAN-NR.:
07.03.2025	23.006	23.006 5.04.22
BLATTGRÖßE	M:	GEZ.:
105.0 x 84.1	M 1:20	

INHALT
FLIESENSP. 02.A.05 KREATIV/06 PUMI