Übergang Treppengeländer
zur Geländer Galerie

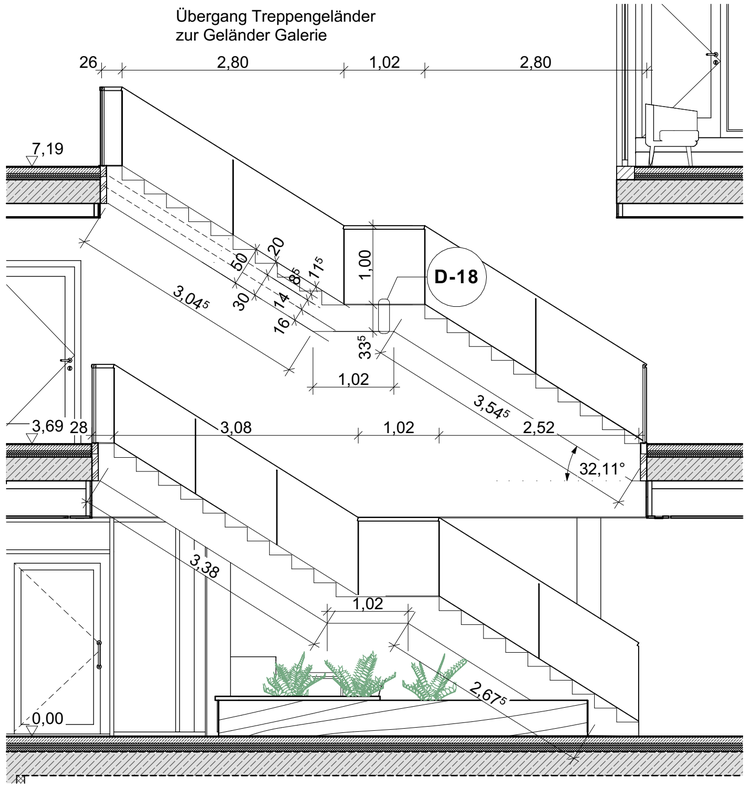

Treppe 4 Schnitt 1:50

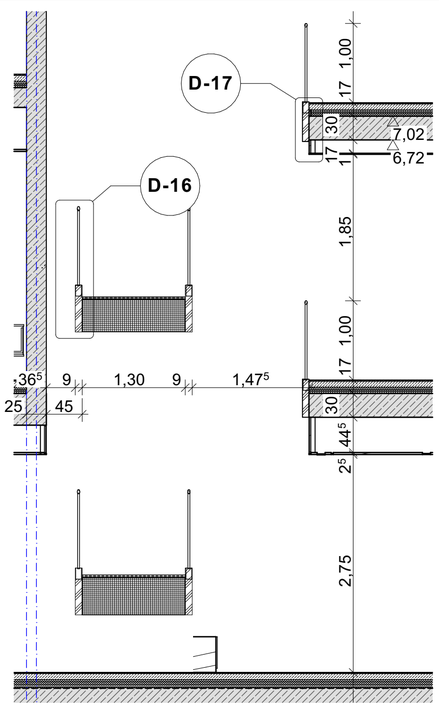

Treppe 5 1:50

D-17 Befestigung Ganzglasgeländer Galerie M 1:5

Ganzglasgeländer Treppe öffentlicher Bereich, Absturzsicherung h=1,00m, 2x10mm VSG

Profil Balardo Hybrid Top 4

Baukörperverkleidung h=500mm, d=5mm, Ral 7037

Winkel 65mm x 205mm x 10mm, S235 zur Befestigung Profil Balardo Hybrid Top 4

Anker a=25cm
z.B: Hilti HST4 M12x105 5-40

Stahlbetonfertigteiltreppe mit Belag

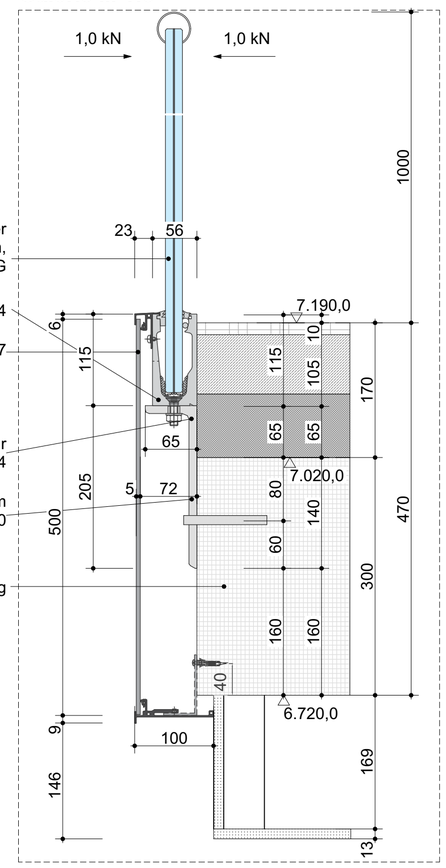

D-16 Befestigung Ganzglasgeländer Treppe M 1:5

Ganzglasgeländer Treppe öffentlicher Bereich, Absturzsicherung h=1,00m, 2x10mm VSG

ev. Anschlussprofil an Treppenwange, RAL 7037

Profil Balardo Hybrid Top 4

Baukörperverkleidung h=500mm, d=5mm, Ral 7037

Teppenwange h=340mm,d=3mm S235, Ral 7037

Winkel 65mm x 225mm x 10mm, S235 zur Befestigung Profil Balardo Hybrid Top 4

Anker a=25cm
z.B: Hilti HST4 M12x105 5-40

Stahlbetonfertigteiltreppe mit Belag

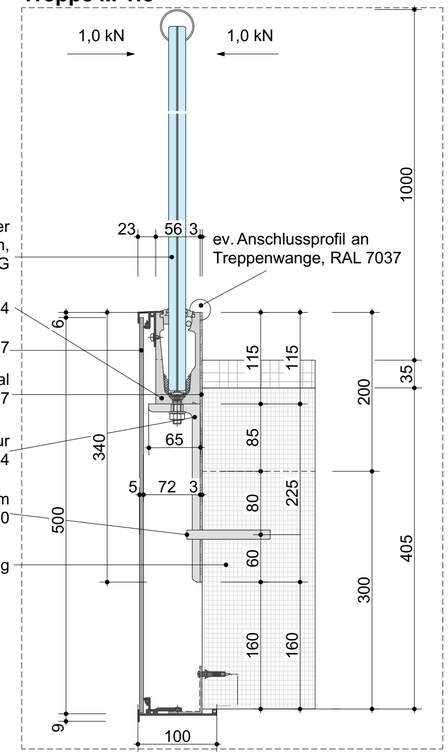

D-18 Befestigung Ganzglasgeländer Podest M 1:5

Ganzglasgeländer Treppe öffentlicher Bereich, Absturzsicherung h=1,00m, 2x10mm VSG

ev. Anschlussprofil an Treppenwange, RAL 7037

Profil Balardo Hybrid Top 4

Baukörperverkleidung h=345mm, d=5mm, Ral 7037

Teppenwange h=255mm,d=3mm S235, Ral 7037

Winkel 65mm x 140mm x 10mm, S235 zur Befestigung Profil Balardo Hybrid Top 4

Anker a=25cm
z.B: Hilti HST4 M12x105 5-40

Stahlbetonfertigteiltreppe mit Belag

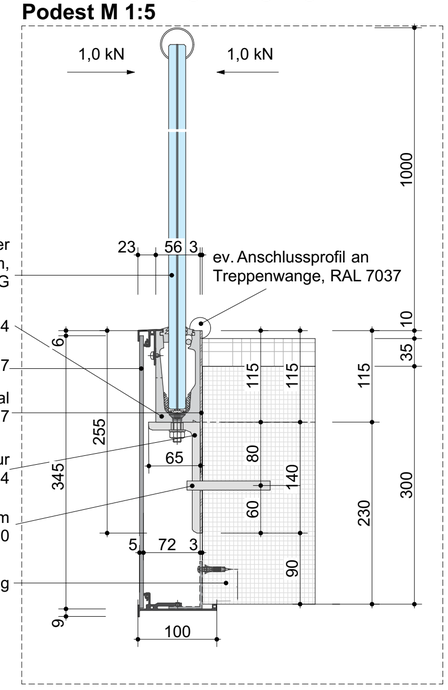

Index	Änderungen/Ergänzungen	Datum	gezeichnet

PROJEKT:

Neubau eines Mehrzweckgebäudes

Görlitzer Straße 4 und 6
02957 Krauschwitz

Flurstück: 268/2 und 269
Gemarkung: Krauschwitz Flur 6

BAUHERR:

Gemeinde Krauschwitz
Geschwister-Scholl-Straße 100
02957 Krauschwitz i.d.O.L

.....
BAUHERR

PLANUNG:

bauplanconcept
ingenieure gmbh

Alte Straße 29a + 01904 Neukirch/Lausitz
TEL +49 35951 . 3820 + FAX +49 35951 . 38223
www.bauplanconcept.de + info@bauplanconcept.de

Dipl.-Ing. Architekt Oliver Thomas

.....
ENTWURFSVERFASSER

PLANSTUFE:

Ausführungsplanung

PLAN:

Ganzglasgeländer Treppe

MAßSTAB:	BLATTGRÖßE:	BEARBEITER:
1:50, 1:5	594mmx420mm	J. Richter
ERSTELLT:	PLAN-NR:	
14.05.2025	2022-073_5_ARC_23	