Detail "1"

Aufkantung mit Fugenblech beschichtet
M. 1:5

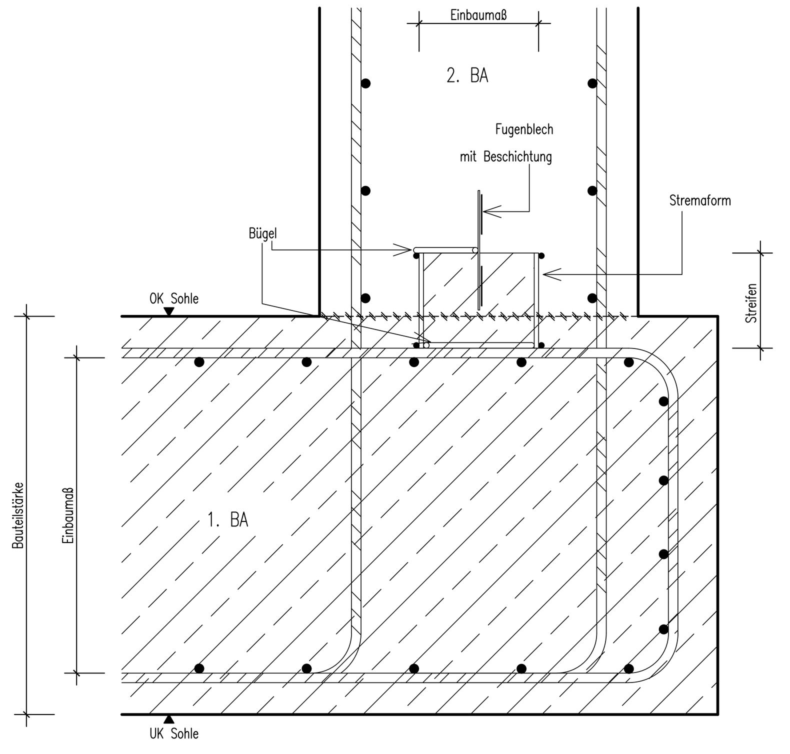

Detail "2"

Stremaflex mit Fugenblech
und Verzahnungsfugen
M. 1:5

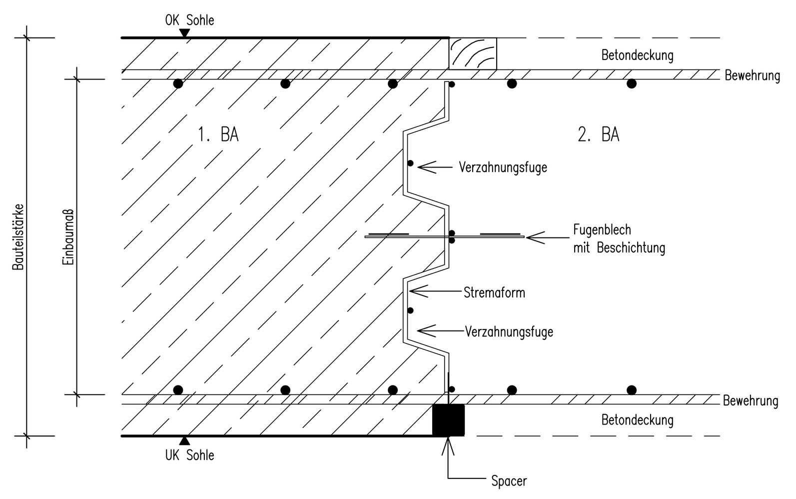

Detail "3"

Wanddurchbruch
DA900x53,3 PE100 SDR17
Rücklaufschlammltg. zur Belebung D
Maßstab 1:25

Wasserdichtes Vergießen der Wanddurchbrüche nach der Rohrinstallation unter
Verwendung von schrumpffreiem Vergussmörtel und einlegen von zwei Verpreßschläuchen

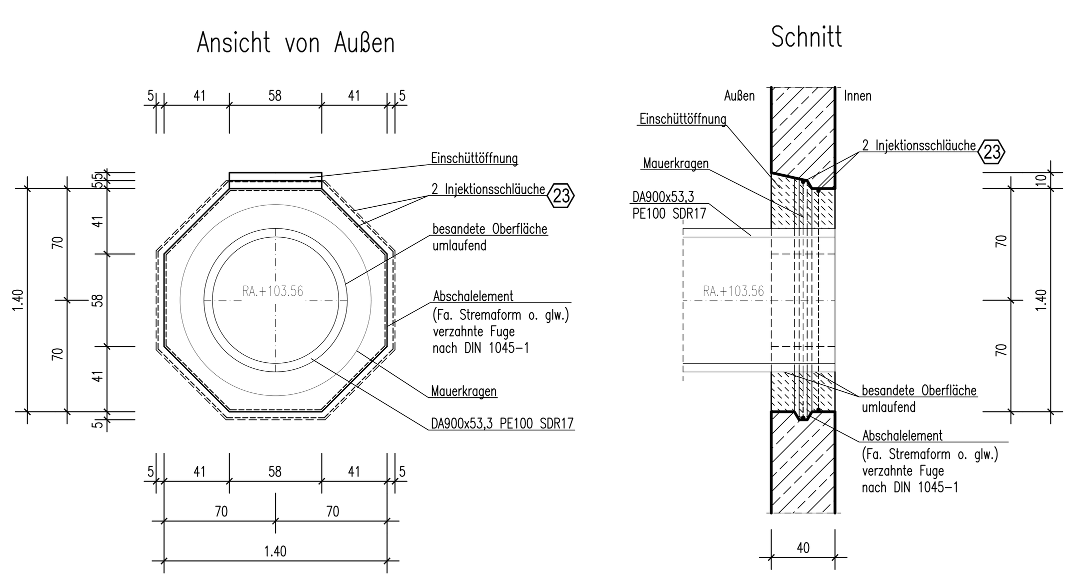

Detail "4"

Wanddurchbruch
DA914,4x5,0 1.4571
Rücklaufschlammltg. zur Kaskade 2
Maßstab 1:25

Wasserdichtes Vergießen der Wanddurchbrüche nach der Rohrinstallation unter
Verwendung von schrumpffreiem Vergussmörtel und einlegen von zwei Verpreßschläuchen

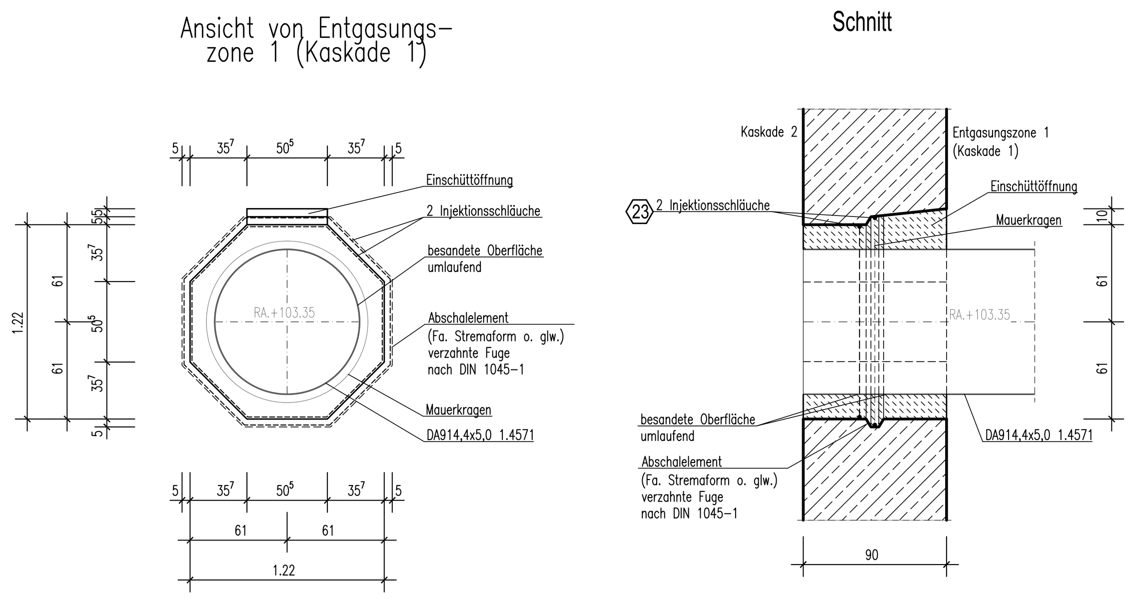

Detail "5"

Wanddurchbruch
DA1400x83 PE100 SDR17
Zulaufltg. vom Verteilerbauwerk
Maßstab 1:25

Wasserdichtes Vergießen der Wanddurchbrüche nach der Rohrinstallation unter
Verwendung von schrumpffreiem Vergussmörtel und einlegen von zwei Verpreßschläuchen

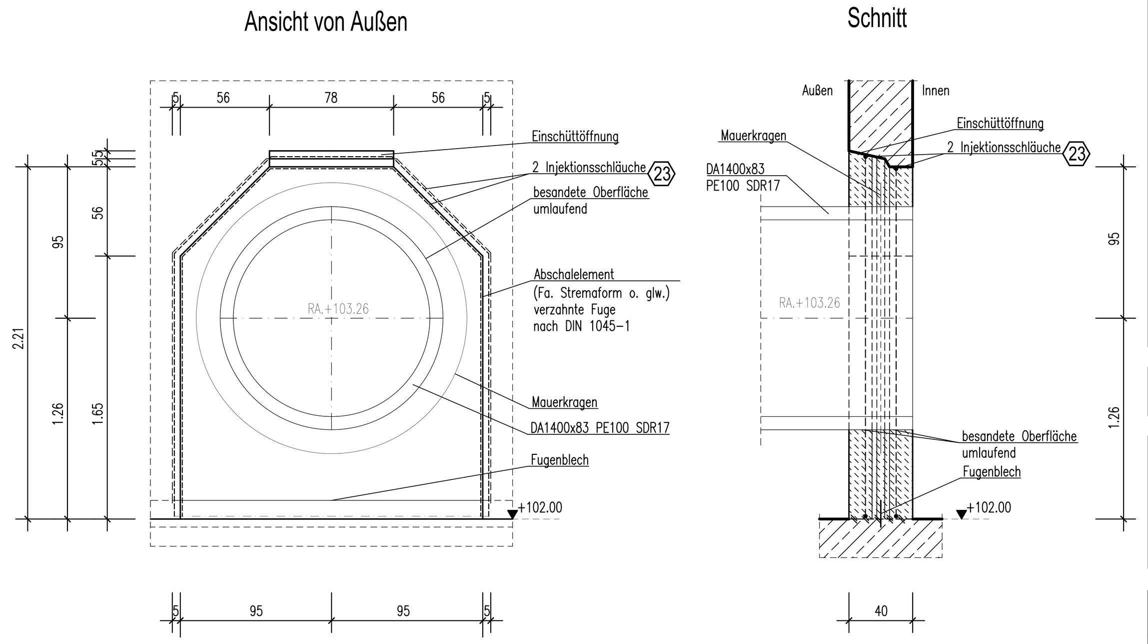

Detail "6"

Wanddurchbruch
DA1400x83 PE100 SDR17
Zulaufltg. von der Belebung D
Maßstab 1:25

Wasserdichtes Vergießen der Wanddurchbrüche nach der Rohrinstallation unter
Verwendung von schrumpffreiem Vergussmörtel und einlegen von zwei Verpreßschläuchen

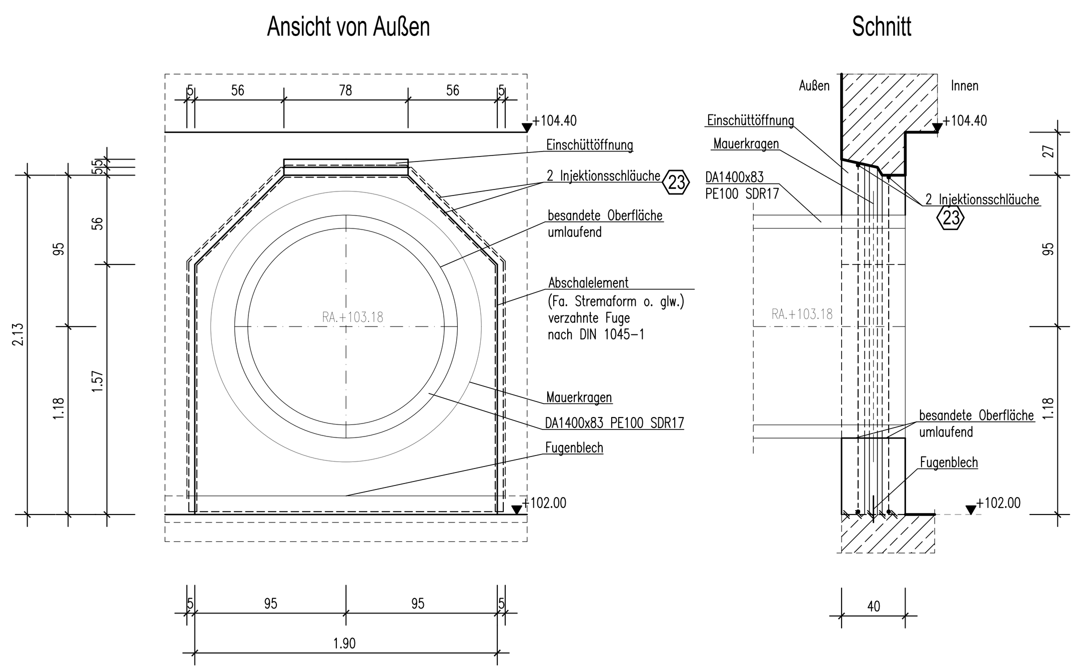

Detail "7"

Wanddurchbruch
DA1200x71,1 PE100 SDR17
Rücklaufschlammltg. zur Kaskade 1
Maßstab 1:25

Wasserdichtes Vergießen der Wanddurchbrüche nach der Rohrinstallation unter
Verwendung von schrumpffreiem Vergussmörtel und einlegen von zwei Verpreßschläuchen

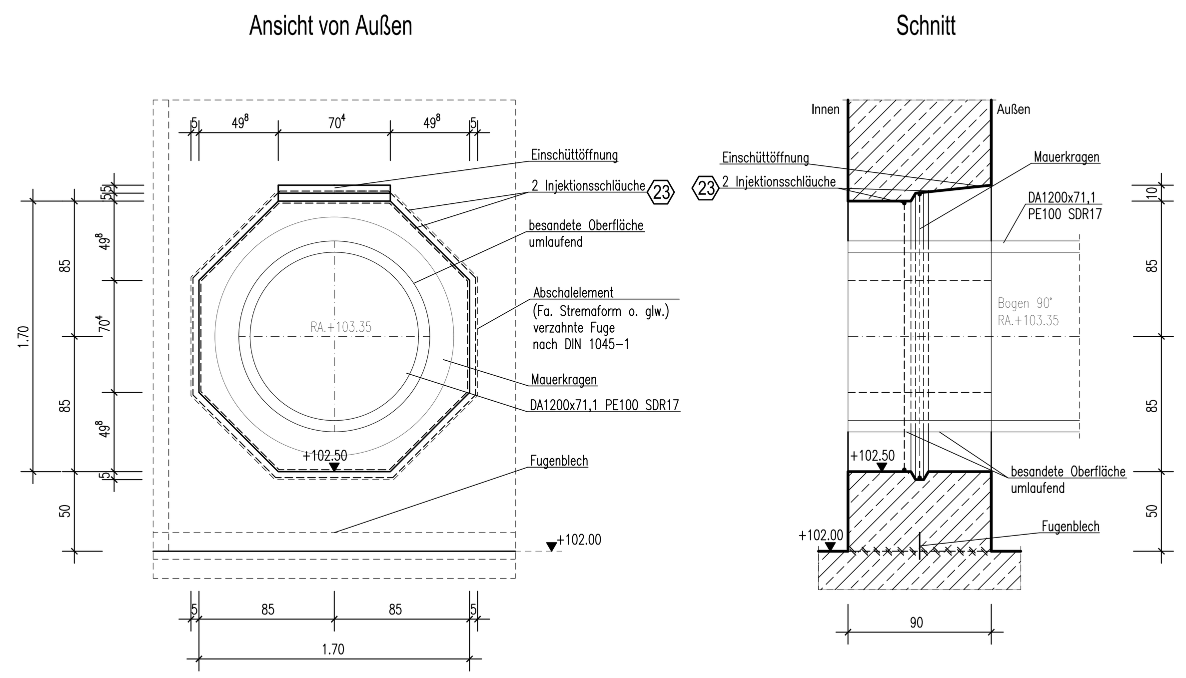

Detail "8"

Einbauteil F–Stück
DA914,4x5,0 1.4571
Rücklaufschlammltg. zur Kaskade 2
Maßstab 1:25

Achtung: Beim Einbau des F–Stückes ist die sogenannte 12–Uhr–Stellung der Gewindehülsen zu vermeiden.

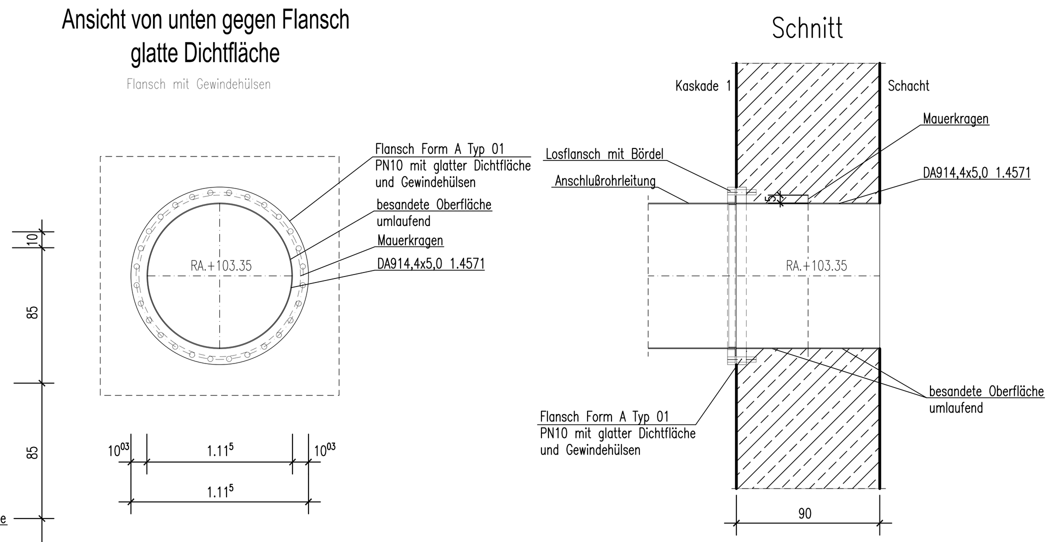

Detail "9"

Einbauteil F–Stück
DA610,4x4,0 1.4571
Rücklaufschlammltg. zur Belebung E
Maßstab 1:25

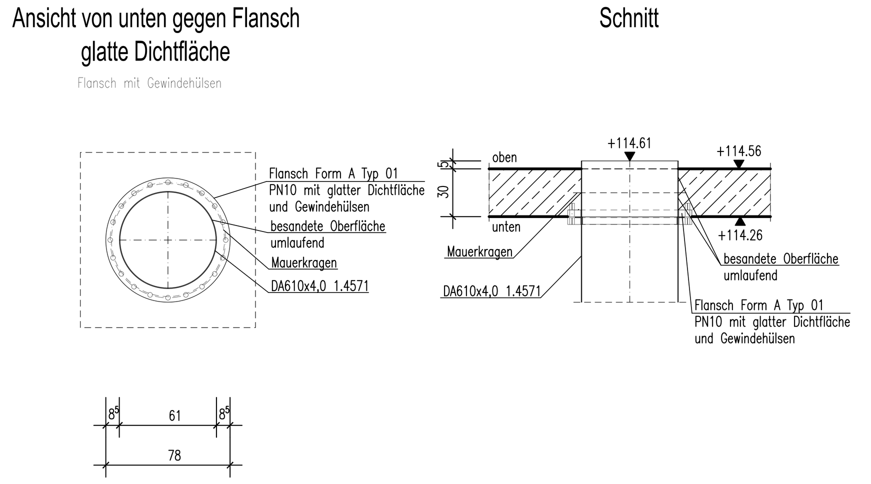

Detail "10"

Einbauteil F–Stück
DA406,4x4,0 1.4571
Rücklaufschlammltg. zur Belebung E
Maßstab 1:25

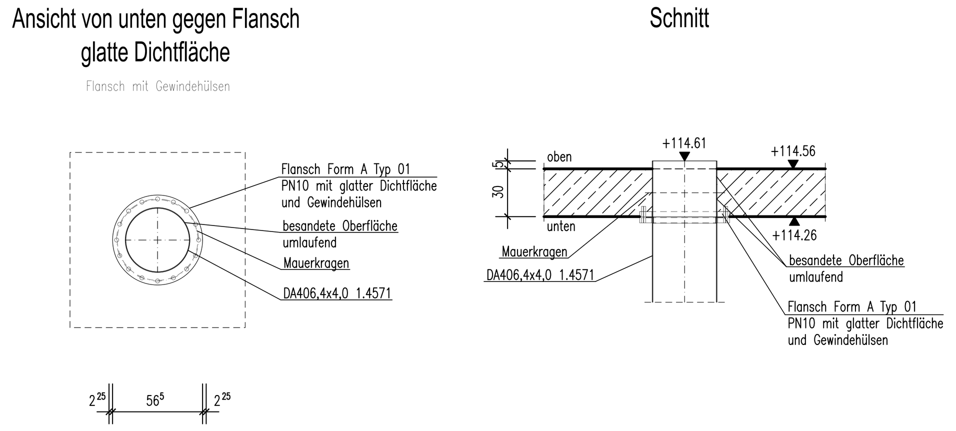

Detail "11"

Wanddurchbruch
DA610x4,0 1.4571
Rezirkulationsleitung
Maßstab 1:25

Wasserdichtes Vergießen der Wanddurchbrüche nach der Rohrinstallation unter
Verwendung von schrumpffreiem Vergussmörtel und einlegen von zwei Verpreßschläuchen

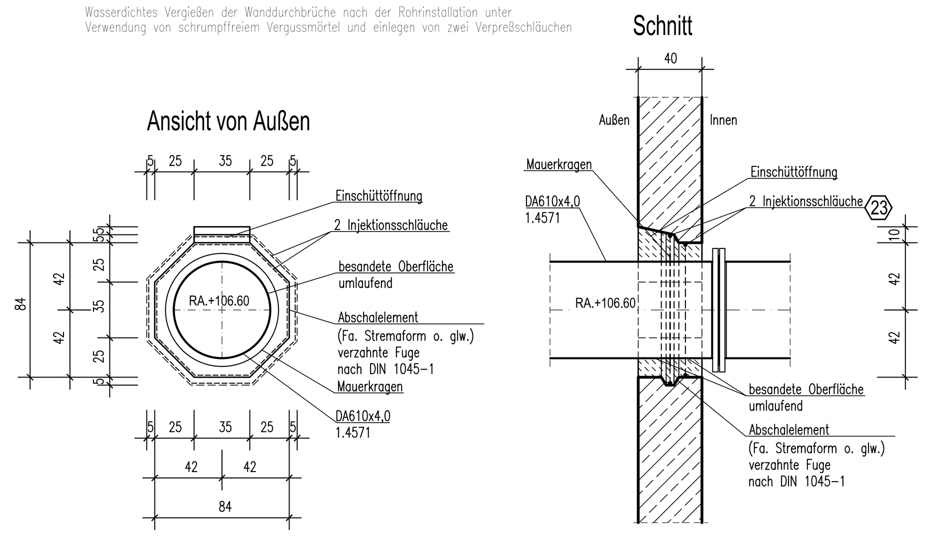

Detail "12"

Wanddurchbruch
DA1220x6,0 1.4571
Rücklaufschlammleitung
Maßstab 1:25

Wasserdichtes Vergießen der Wanddurchbrüche nach der Rohrinstallation unter
Verwendung von schrumpffreiem Vergussmörtel und einlegen von zwei Verpreßschläuchen

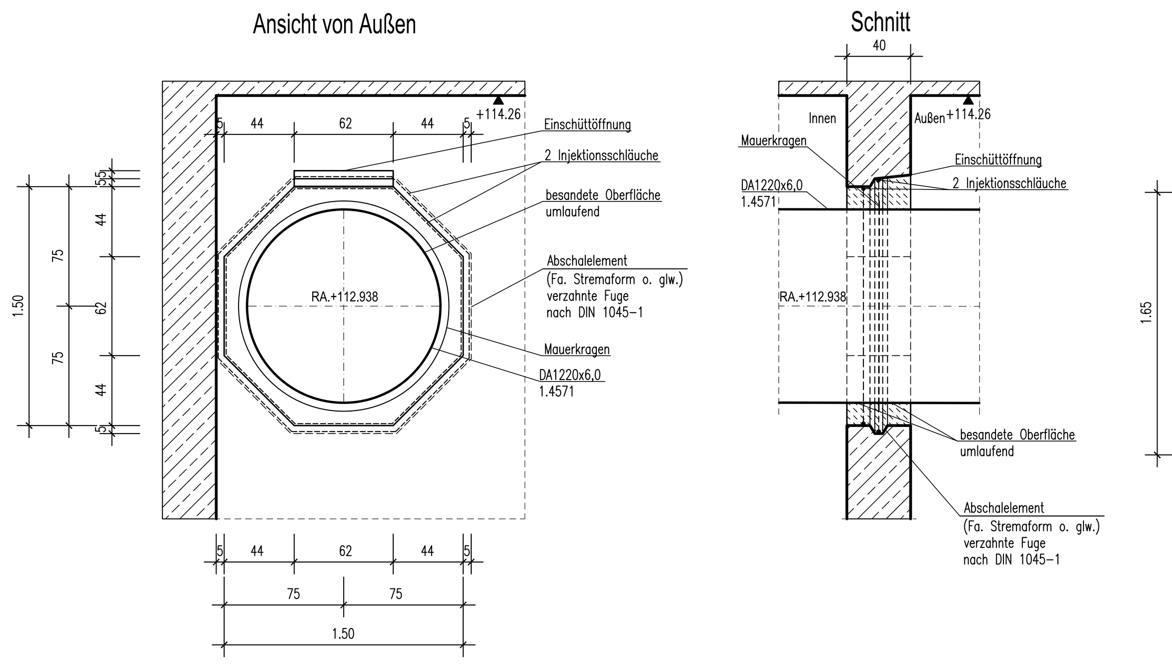

Detail "13"

Wanddurchbruch
DA1220x10,0 1.4571
Ablaufleitung NKB (Biologie E)
Maßstab 1:25

Wasserdichtes Vergießen der Wanddurchbrüche nach der Rohrinstallation unter
Verwendung von schrumpffreiem Vergussmörtel und einlegen von zwei Verpreßschläuchen

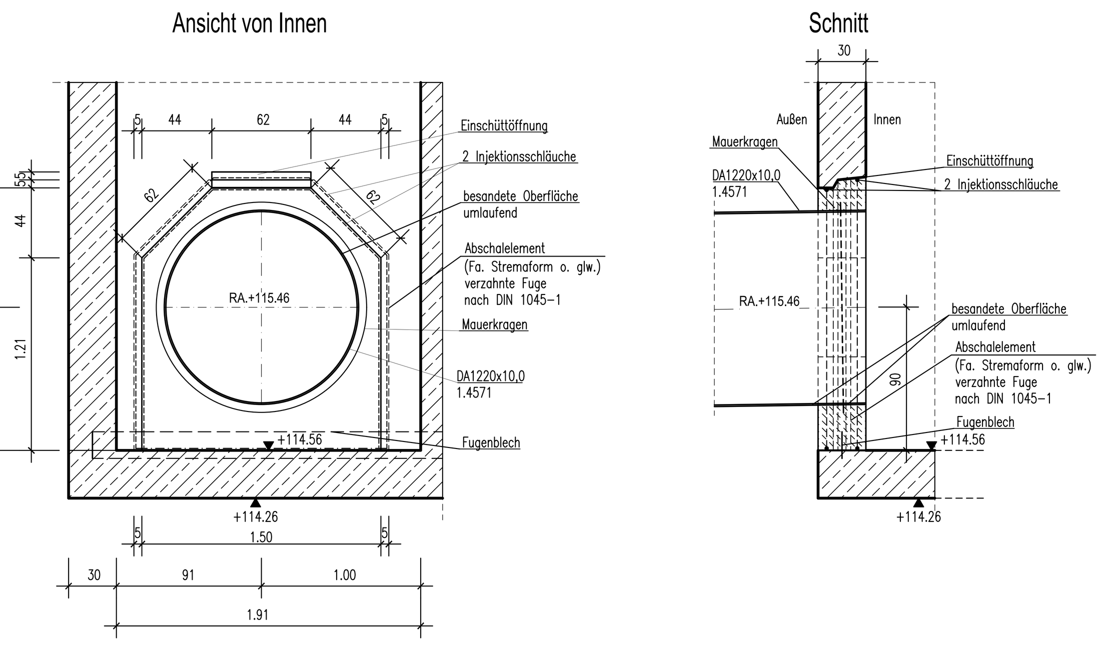

Detail "14"

Einbauteil F–F–Stück
DA323,9x3,0 1.4571
Rücklaufschlammltg. aus dem NKB
Maßstab 1:25

Achtung: Beim Einbau des F–Stückes ist die sogenannte 12–Uhr–Stellung der Gewindehülsen zu vermeiden.

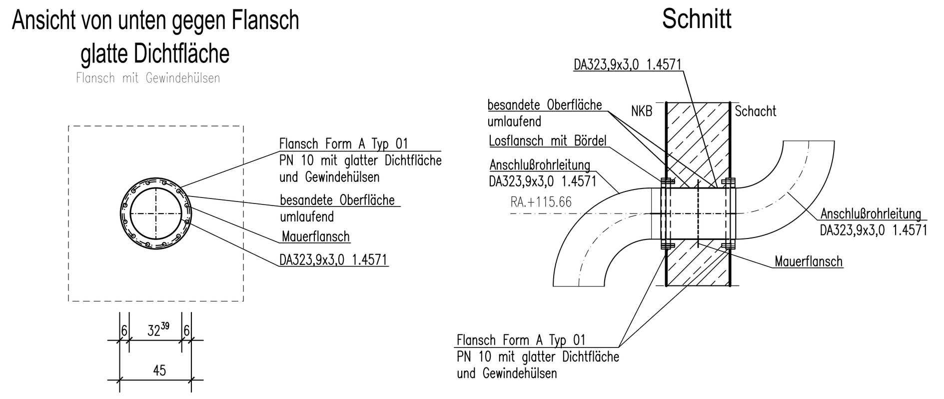

Detail "15"

Einbauteil F–Stück
DA323,9x3,0 1.4571
Rücklaufschlammltg. aus dem NKB
Maßstab 1:25

Achtung: Beim Einbau des F–Stückes ist die sogenannte 12–Uhr–Stellung der Gewindehülsen zu vermeiden.

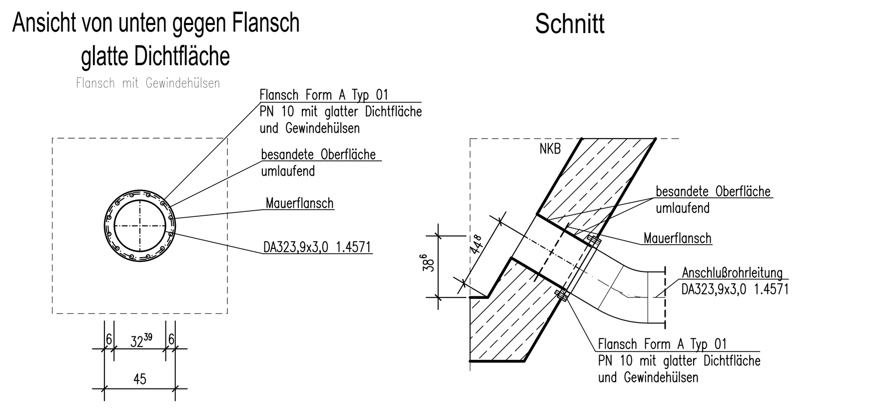

Alle Maße sind vor Ausführung am Bau zu prüfen
und Unstimmigkeiten dem Planaufsteller sofort mitzuteilen !

Alle Angaben zu Einbauteilen / Aussparungen sind nur in Verbindung mit Zeichnungen der Ausrüsterfirmen gültig. Unstimmigkeiten sind dem Planaufsteller sofort mitzuteilen !

Die nach Fertigstellung sichtbar bleibenden Flächen, sowie Flächen bis 30 cm unter OK Erdreich bzw. Geländeauffüllung sind als Sichtbeton auszuführen !

Sichtbetonkanten sind bei Wänden bzw. Decken
≤15 cm mit 1,5 cm und ≥15 cm mit 2,0 cm abzugraten!

Planung :
Stahlbeton
Betonfertigteil
Mauerwerk
Mager-/Profilbeton
Auffüllung
Dehnungsfugenband
Arbeitsfuge mit AF-Blech im Schnitt
Arbeitsfuge in der Ansicht
Arbeitsfuge im Schnitt
GOK
GW

Betonstahl : Stabstahl B500B ; Baustahlmatten B500A

Bestand :
Stahlbeton
Mager-/Profilbeton
Mauerwerk

▽ OKF = Oberkante Fertigfußboden, ▼ OKR = Oberkante Rohbeton, ▲ UKR = Unterkante Rohbeton

DD = Deckendurchbruch
DS = Deckenschlitz
DF = Dehnungsfuge
BRH = Brüstungshöhe
UZ = Unterzug
WD = Wanddurchbruch
WS = Wandschlitz
AF = Arbeitsfuge
ALK = Auflagerkammer
ÜZ = Überzug
FD = Fußbodendurchbruch
RH = Rohrhülse
PF = Preßfuge
FT = Betonfertigteil
ST = Fertigteilsturz

Angaben bei Durchbrüchen : H = Heizung L = Lüftung S = Sanitär
R = Revisionsöffnung E = Elektro

Ausbildung aller Arbeitsfugen :
RAU gemäß DIN-EN 1992-1-1 (2011-01), Kap. 6.2.5

Expositionsklassen

Sauberkeitsschicht	X0	C12/15
Sohle	XC4/XF3/XA2/XD2/XM1/WF	C35/45
Wände	XC4/XF3/XA2/XD2/XM1/WF	C35/45
Decke		

Gesamtliste Einbauteile

POS.	Anz.	Bezeichnung	Material	Einbauart	Firma
1	lfdm	umlaufender Fundamenterder / Ringerder		als Ringleitung in Sohle / Sauberkeitsschicht	Rohbau
2	0	Anschlußpunkt Potentialausgleich / Blitzschutz	1.4571	in Wand, Fundament-erder hochführen	Rohbau
3	lfdm	beidseitig beschichtetes Fugenblech Pentaflex KB 167 oder gleichwertig, FB 16,7cm	Streckmetall	Sohle / Wand-Anschluß	Rohbau
4	3	Faserzementrohr DN 800, l= 40cm	Faserzement	Wand	Rohbau
5	lfdm	Dehnungsfugenband D 320	Tricomer	Dehnungsfugen innenliegend	Rohbau
6	1	Stremaform Abschalelement für Wandaussparrung mit umlfd. Verzahnungsfuge und Schüttgasse, achteckig	Streckmetall	Wand (siehe Detail 3)	Rohbau
7	1	F-Stück DN 914,4 x 5,0 l=900mm	1.4571	Wand (siehe Detail 8)	Rohbau
8	1	Einmauerrohr DN 900 l=90cm	Faserzement	Wand	Rohbau
9	1	Einmauerrohr DN 1000 l=40cm	Faserzement	Wand	Rohbau
10	1	Stremaform Abschalelement für Wandaussparrung mit umlfd. Verzahnungsfuge und Schüttgasse, achteckig	Streckmetall	Wand (siehe Detail 4)	Rohbau
11	1	Stremaform Abschalelement für Wandaussparrung mit umlfd. Verzahnungsfuge und Schüttgasse	Streckmetall	Wand (siehe Detail 5)	Rohbau
12	1	Stremaform Abschalelement für Wandaussparrung mit umlfd. Verzahnungsfuge und Schüttgasse	Streckmetall	Wand (siehe Detail 6)	Rohbau
13	1	Stremaform Abschalelement für Wandaussparrung mit umlfd. Verzahnungsfuge und Schüttgasse, achteckig	Streckmetall	Wand (siehe Detail 7)	Rohbau
14	6	FF-Stück DA 273 x 3,0 l=600mm	1.4571	Wand	Rohbau
15	3	FF-Stück DA 168 x 2,6 l=600mm	1.4571	Wand	Rohbau
16	1	FF-Stück DA 114,3 x 2,6 l=600mm	1.4571	Wand	Rohbau
17	1	F-Stück DA 610 x 4,0 l=350mm	1.4571	Decke (siehe Detail 9)	Rohbau
18	1	F-Stück DA 406,4 x 4,0 l=350mm	1.4571	Decke (siehe Detail 10)	Rohbau
19	9	F-Stück DA 1220 x 6,0 l=350mm	1.4571	Decke	Rohbau
20	lfdm	Abschalelement mit verstärktem Streckmetall ABS-R und verzinktem, beidseitig beschichtetem Fugenblech Pentaflex KB 167 o. gleichwertig	verzinktes Stahlblech	Wand / Wand-Anschluss	Rohbau
21	1	Stremaform Abschalelement für Wandaussparrung mit umlfd. Verzahnungsfuge und Schüttgasse		Wand (siehe Detail 13)	Rohbau
22	18	FF-Stück DA 323,9 x 3,0 l=400mm	1.4571	Wand (siehe Detail 14)	Rohbau
23	lfdm	Injektionsschlauch		umlaufend um Rohre und Abschalelemente	Rohbau
24	18	F-Stück DA 323,9 x 3,0 l=400mm	1.4571	Wand (siehe Detail 15)	Rohbau
25	19	Einmauerrohr DN 250 l=40cm	Faserzement	Wand	Rohbau
26	1	F-Stück DA 323,9 x 3,0 l=300mm	1.4571	Wand	Rohbau
27	26	Einmauerrohr DN 250 l=30cm	Faserzement	Wand	Rohbau
28	25	Einmauerrohr DN 100 l=30cm	Faserzement	Wand	Rohbau
29	20	Einmauerrohr DN 100 l=40cm	Faserzement	Wand	Rohbau
30	5	Einmauerrohr DN 150 l=40cm	Faserzement	Wand	Rohbau
31	4	Einmauerrohr DN 250 l=54cm	Faserzement	Wand	Rohbau
32					Rohbau

Vorabzug
Stand: 28.04.2025

Index	Datum	Gezeichnet	Geprüft	Art der Änderung
d				
c				
b				
a				

Diese Zeichnung wurde mit CAD erstellt. Die Zeichnung ohne Index wurde bereits unterschrieben.
Zeichnungen mit den anschließenden Indizes sind ohne neue Unterschrift gültig.

Leipziger
Wasserwerke

TUTTAHS & MEYER
INGENIEURGESELLSCHAFT
für Wasser-, Abwasser- und Energiewirtschaft mbH
Universitätsstraße 74
44789 Bochum
Deutschland
Tel.:+49 234 33305-0
Fax.:+49 234 3330511
info@tum-ingenieure.de
www.tuttahs-meyer.de

DAHLEM
Dahlem Beratende Ingenieure
GmbH & Co. Wasserwirtschaft KG
Bonsiepen 7
45136 Essen
Fon: +49 (0) 201.8967-0
Fax: +49 (0) 201.8967-123
www.dahlem-ingenieure.de

Aufgestellt:
Aufgestellt: Essen, im April 2025

Gezeichnet	Bearbeitet	Geprüft
April 2025 Kolodzey	April 2025	April 2025 Neuhausen

Dateipfad
H:\Projekte\14060\Zeichnungen\13_Belebung\Schalung\ADT\14060_13S01_33.dwg

Der Empfänger dieser Zeichnung ist verpflichtet, diese vertraulich zu behandeln. Weitergabe sowie Vervielfältigung dieser Unterlage, Verwertung und Mitteilung ihres Inhalts - auch auszugsweise - ist nicht gestattet, soweit nicht schriftlich zugestanden. Die hier gezeigten Anordnungen und Systeme sind unser geistiges Eigentum und stehen unter Urheberschutz. Alle Rechte vorbehalten.

Projekt
Klärwerk Rosental
Kapazitätserweiterung

Inhalt
Belebung E/ Nachklärung I bis IX
Schalung
Details

Planungsphase	Zeichnungs Nr.	Index	Maßstab
Ausführung	14060 / 13 S 32		1 : 5, 1:25