Draufsicht 1 : 100

Fundament der Fernwärmeleitung nachrichtlich dargestellt.
Bei Lageabweichungen ist der Planaufsteller zu kontaktieren.
Vor Bauausführung ist eine örtliche Einweisung von Netz Leipzig GmbH erforderlich.

Widerlager Riebeck-Brücke
(achse, ausw. v.Fahrbahn, Bestandsunterlagen liefern keine Werte)

Achse Stützwand

Gasleitung (nach umverlegen)

Riebeckstraße

Fuge der Bauschicht
Bauziel: A=116.333

Gasleitung Bestand

Baugrube

Fundament der Fernwärmeleitung nachrichtlich dargestellt.
Bei Lageabweichungen ist der Planaufsteller zu kontaktieren.
Vor Bauausführung ist eine örtliche Einweisung von Netz Leipzig GmbH erforderlich.

bauzeitliche Zuwegung

Prallwand (nachrichtlich dargestellt)
beidseitig des Dehners als Anprallschutz der vertikal verlaufenden FW-Leitung
auf den Streifenfundamenten der Umzäunung herzustellen
Ggf. sind die vorhandenen Fundamente zu verstärken oder zu verbreitern

Die Darstellung der Fundamentsockel der Umzäunung basiert auf Informationen aus den Bestandsunterlagen der Fernwärmeleitung.
Geometrie und Lage können vor Ort abweichen!
Bei Kollision des Fundamentsockels mit dem Verbau ist der Planaufsteller zu kontaktieren.

Fundament der Umzäunung nachrichtlich dargestellt!
Bei Kollision der Umzäunung und der Fundamentsockel mit dem Verbau, werden diese bauzeitlich abgebrochen und vor dem Verbau neu errichtet.
Nach dem Ersatzneubau sind diese wieder in der ursprünglichen Lage wieder zu errichten.
Vor Bauausführung ist eine örtliche Einweisung von Netz Leipzig erforderlich.

Schutzeinhausung der Fernwärmeleitung nachrichtliche Darstellung

Fundament der Fernwärmeleitung nachrichtlich dargestellt.
Bei Lageabweichungen ist der Planaufsteller zu kontaktieren.
Vor Bauausführung ist eine örtliche Einweisung von Netz Leipzig GmbH erforderlich.

Verbau

Mischwasserkanal Bestand

Riedelstraße

Achsbeg. Fernwärme
Achse Wohnstraße

Fernwärmeleitung Bestand

Fundament der Fernwärmeleitung nachrichtlich dargestellt

Achse Stützwand

Schnitt B-B 1 : 50

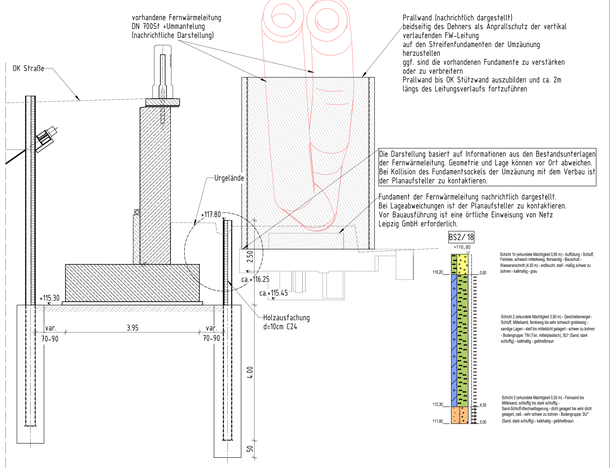

1:100

1:50

Hinweise

1. Die Darstellung der Fundamente der Fernwärmeleitung und Fundamentsockel der Umzäunung basiert auf Grundlage der vorliegenden Bestandsunterlagen: Ausführungsunterlagen, Bauvorhaben WV Leipzig Paunsdorf-Engelsdorf WL B1, 2.BA, 1.TV vom 05.07.1985 und zugehörige Pläne vom 18.07.85. Geometrie und Lage können vor Ort abweichen. Bei Lageabweichungen ist der Planaufsteller zu kontaktieren

Legende

- Bestand
- Grundstücksgrenzen
- Mischwasserleitung
- Regenwasserleitung
- Trinkwasserleitung
- Fernmeldekabel
- Elektroleitung
- Fahrleitung Straßenbahn
- Straßenbeleuchtung
- Fernwärmeleitung
- Gasleitung
- Gasleitung Abbruch
- Gasleitung außer Betrieb
- Gasleitung neu (umverlegt)

Der Leitungsbestand wurde nach den Angaben der Ver- und Entsorgungsunternehmen übernommen und nachrichtlich dargestellt.
Die Darstellung ist zur Maßentnahme nicht geeignet. Die genaue Lage der unterirdischen Leitungen ist vor Baubeginn zu orten.

Schnitt A-A 1 : 50

Station ca. 0+047 - 0+080

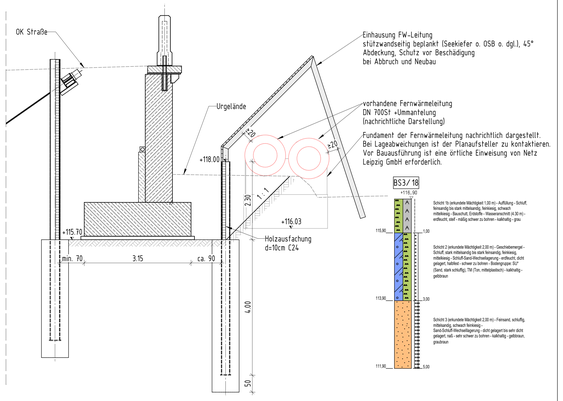

Schnitt C-C 1 : 50

Station ca. 0+089 - 0+128

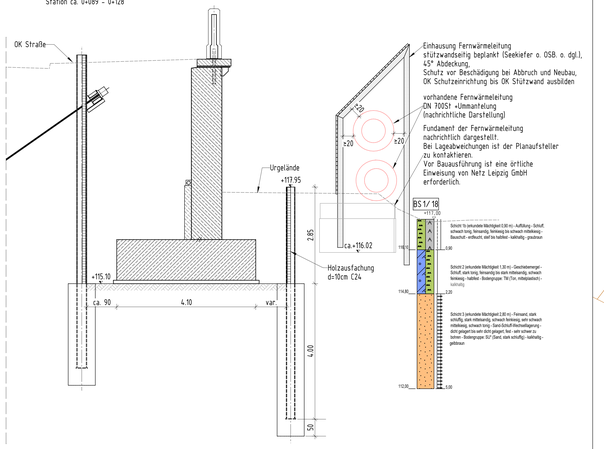

Lagebezugsystem:	ETRS89/UTM33	Lagestatus:	489
Höhenbezugsystem:	DHHN 92	Höhenstatus:	160

AUSSCHREIBUNGSUNTERLAGE

Index	Art der Änderung:	Datum:	gez.:	geprüft:	Gleichstellung bestätigt:
c					
b					
a					

Bauwerksskizze

Bautechnische Prüfung: | vertraglich/geometr. Prüfung: | Baufreigabe Verkehrs- und Tiefbauamt:

Auftraggeber / Bauherr:

Stadt Leipzig
Mobilitäts- und Tiefbauamt

Bauausführung: | Ausführungsplanung:

Datum: Unterschrift:

Bauvorhaben:

Ersatzneubau der Stützwand
in der Riedelstraße in Leipzig
- Ausbau Riedelstraße -

ASB-Nr.: IV/W03

Blattgr.: H/B = 841 / 1520 (1.28m²)

Bauteil / Planbezeichnung:

Übersichtsplan
Schutzeinhausung Fernwärmeleitung
Draufsicht, Schnitte

Maßstab: 1 : 100 / 1 : 50

Plan-Nr.: 103-001

71-1446

H/B : 841 / 1520 (1.28m²)

Allgiran 2012