Ansicht von Norden

1 : 100

1:100 0 1 2 3 4 5 6 7 8 9 10 11 12 13 14

1:50 0 1 2 3 4 5 6 7 8 9 10 11 12 13 14

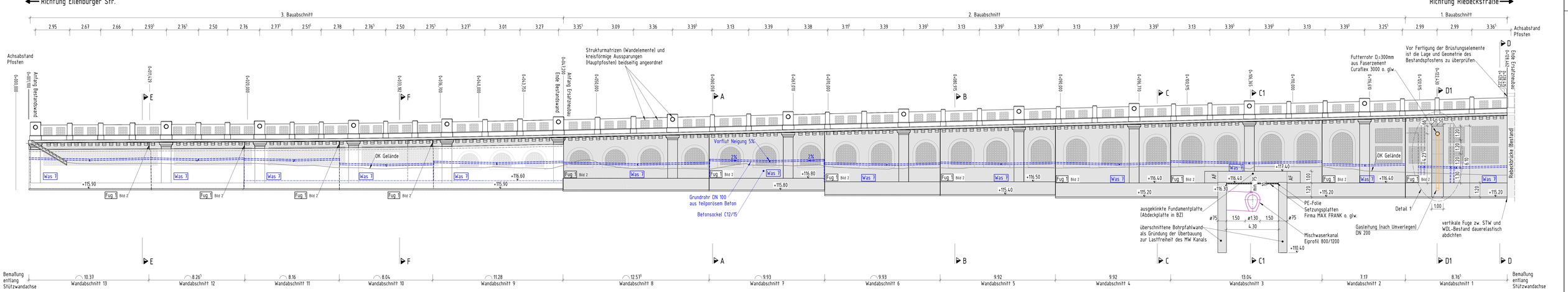

Schnitt A-A

1 : 50

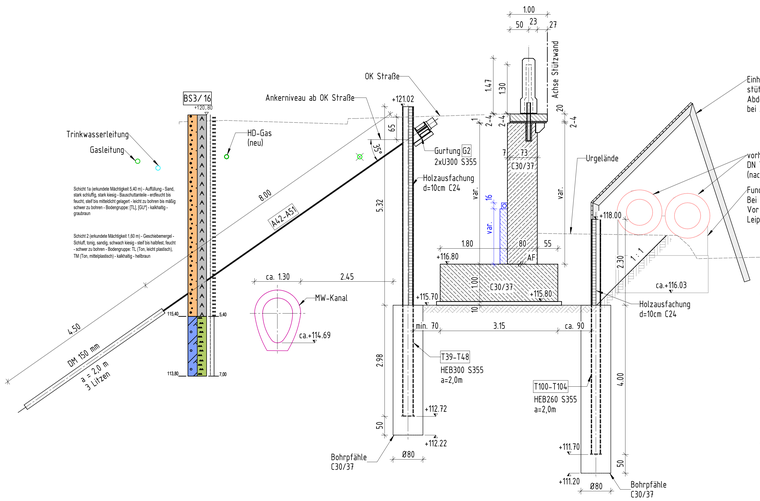

Schnitt B-B

1 : 50

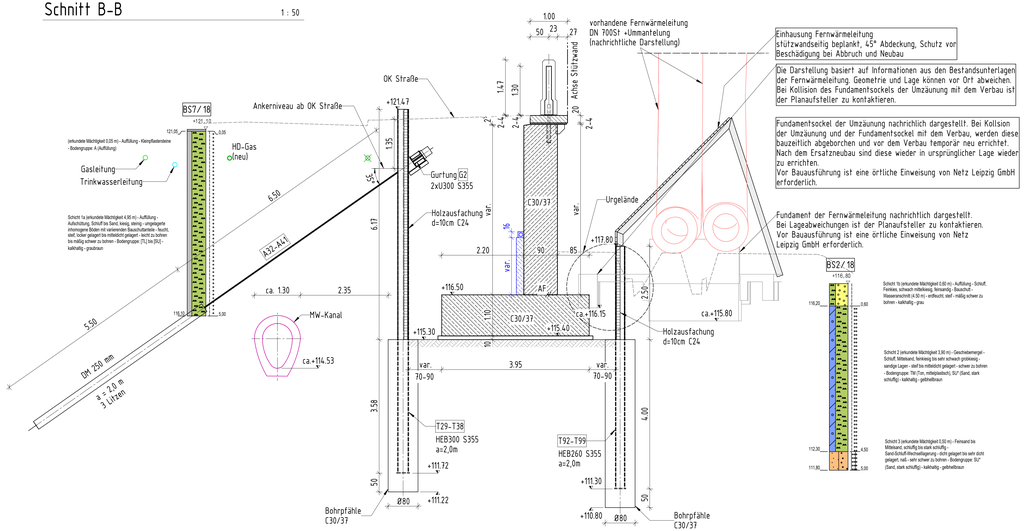

zugehörige Pläne

13-001 - Bauwerksübersichtsplan - Draufsicht
13-003 - Bauwerksübersichtsplan - Schnitte C-C, C1-C1, D-D, D1-D1
13-004 - Bauwerksübersichtsplan - Schnitte E-E, F-F, G-G, Details

Lagebezugsystem:	ETRS89/UTM33	Lagestatus:	489
Höhenbezugsystem:	DHHN 92	Höhenstatus:	160

AUSSCHREIBUNGSUNTERLAGE

Index	Art der Änderung:	Datum:	gez.:	geprüft:
c				
b				
a				

Gleichstellung bestätigt:

Bauwerksskizze

Bautechnische Prüfung:

vertraglich/geometr. Prüfung:

Baufreigabe Verkehrs- und Tiefbauamt:

Auftraggeber / Bauherr:

Stadt Leipzig
Mobilitäts- und Tiefbauamt

Bauausführung:

Ausführungsplanung:

Datum: Unterschrift:

Bauvorhaben:

Ersatzneubau der Stützwand
in der Riedelstraße in Leipzig
- Ausbau Riedelstraße -

ASB-Nr.: IVIW03

Blattgr.: H/B = 650 / 1380 (0.90m²)

Bauteil / Planbezeichnung:

Bauwerksübersichtsplan
Ansicht, Schnitte A-A, B-B

Maßstab: 1 : 100 / 1 : 50

Plan-Nr.: 13-002

71-1446

H/B = 650 / 1380 (0.90m²)

Allplan 2023