Schnitt C-C

1 : 50

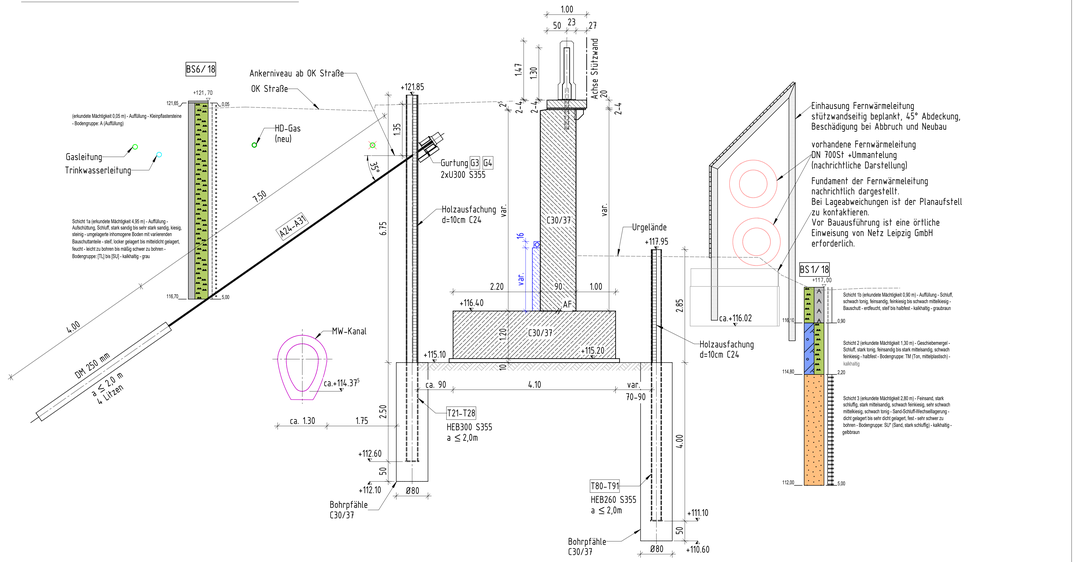

Schnitt C1-C1

1 : 50

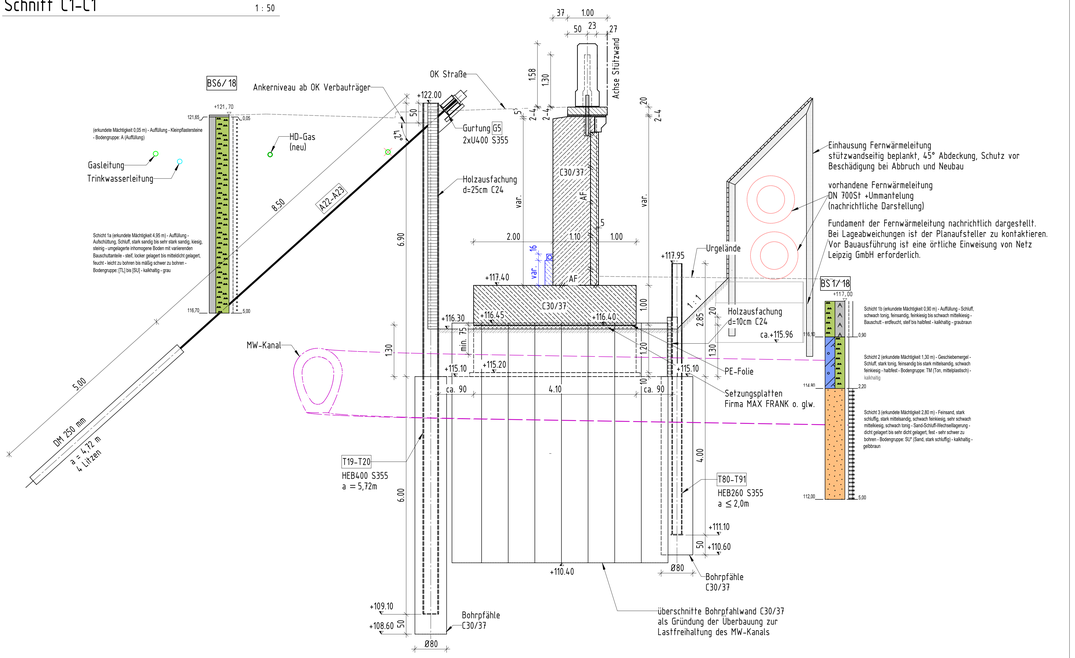

1:50

Schnitt D-D

1 : 50

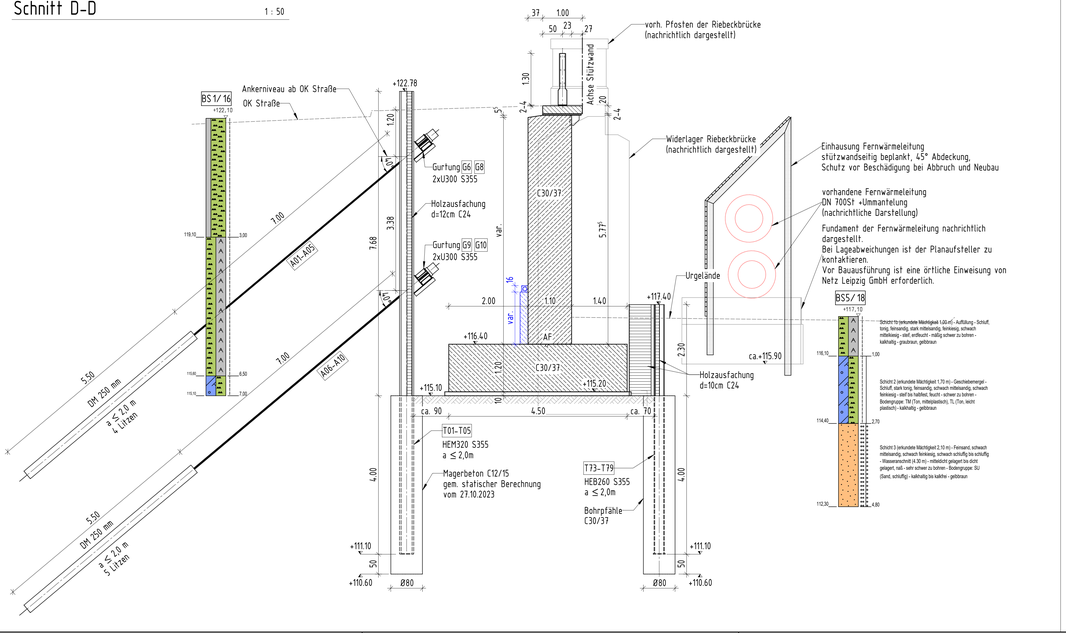

Schnitt D1-D1

1 : 50

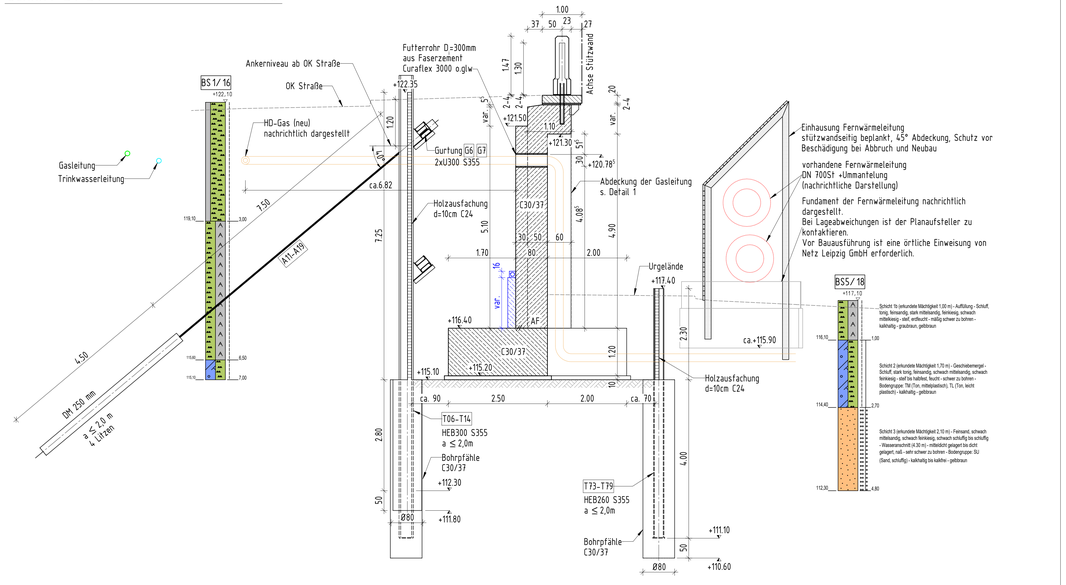

zugehörige Pläne

13-001 - Bauwerksübersichtsplan - Draufsicht
13-002 - Bauwerksübersichtsplan - Ansicht, Schnitte A-A, B-B
13-004 - Bauwerksübersichtsplan - Schnitte E-E, F-F, G-G, Details

Lagebezugsystem:	ETRS89/UTM33	Lagestatus:	489
Höhenbezugsystem:	DHHN 92	Höhenstatus:	160

AUSSCHREIBUNGSUNTERLAGE

Index	Art der Änderung:	Datum:	gez.:	geprüft:
c				
b				
a				

Gleichstellung bestätigt:

Bauwerkssskizze

Bautechnische Prüfung:

vertraglich/geometr. Prüfung:

Baufreigabe Verkehrs- und Tiefbauamt:

Auftraggeber / Bauherr:

Stadt Leipzig
Mobilitäts- und Tiefbauamt

Bauausführung:

Ausführungsplanung:

Datum: Unterschrift:

Bauvorhaben:

Ersatzneubau der Stützwand
in der Riedelstraße in Leipzig
- Ausbau Riedelstraße -

ASB-Nr.: IV/W03

Blattgr.: H/B = 700 / 1300 (0.91m²)

Bauteil / Planbezeichnung:

Bauwerksübersichtsplan
Schnitte C-C, C1-C1, D-D, D1-D1

Maßstab: 1 : 50

Plan-Nr.: 13-003

71-1446

H/B = 700 / 1300 (0.91m²)

Allplan 2023