Schnitt E-E 1 : 50

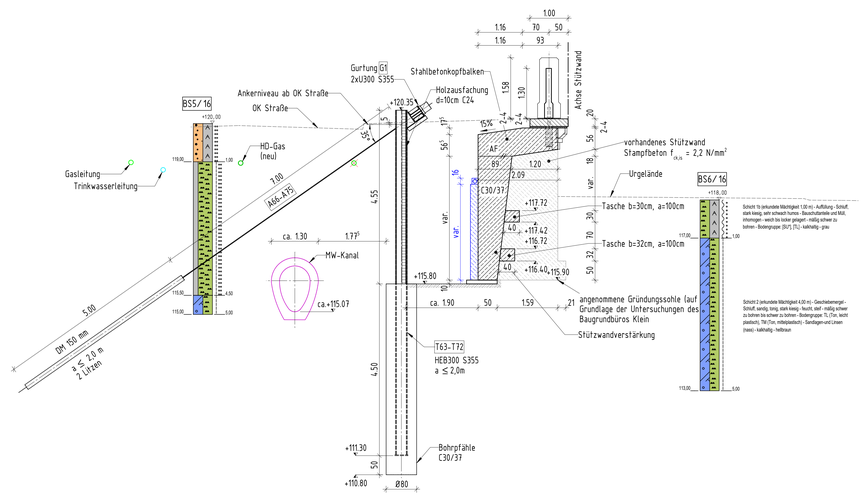

Schnitt F-F 1 : 50

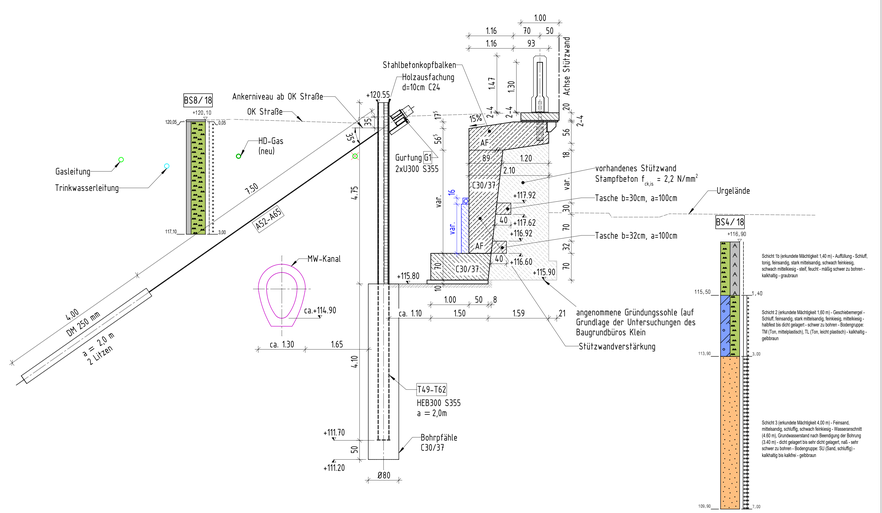

Schnitt G-G 1 : 50

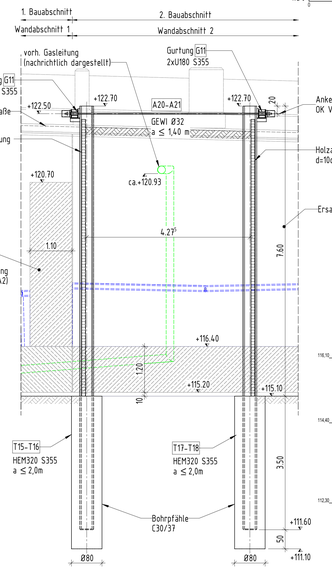

Detail 1 1 : 50

Abdeckung der Gasleitung, in Anlehnung an VES 1 Blatt 1

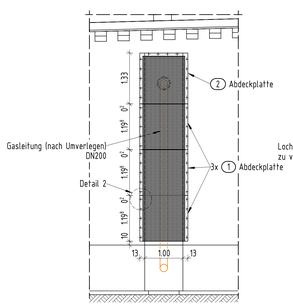

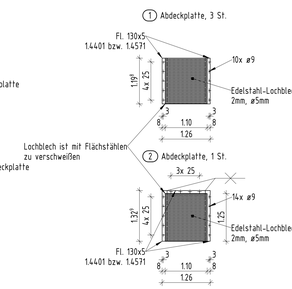

Detail 2 1 : 2

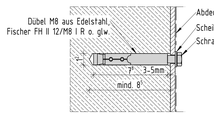

Regeldetail Raumfuge 1 : 20

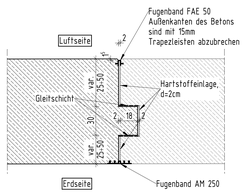

Regeldetail Matrize 1 : 20

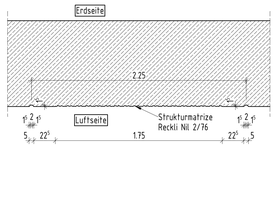

Regeldetail Wandsäule 1 : 20

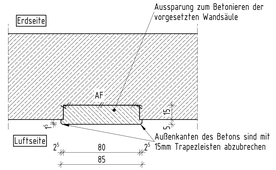

Regeldetail Vorflut 1 : 20

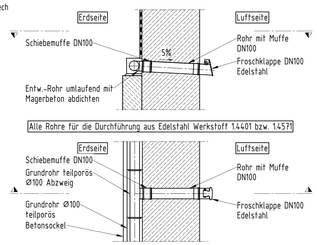

Regeldetail Entwässerungsrohr 1 : 20

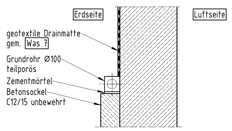

Regeldetail Kapitellsteinverankerung 1 : 20

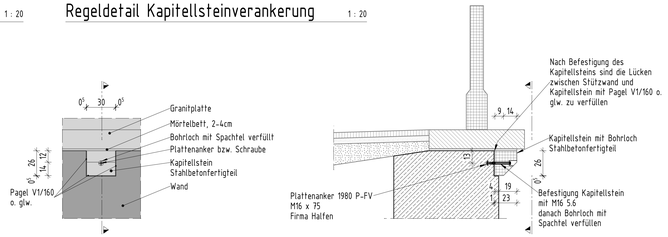

Regeldetail: Fugenabdichtung Brustungselemente 1 : 20

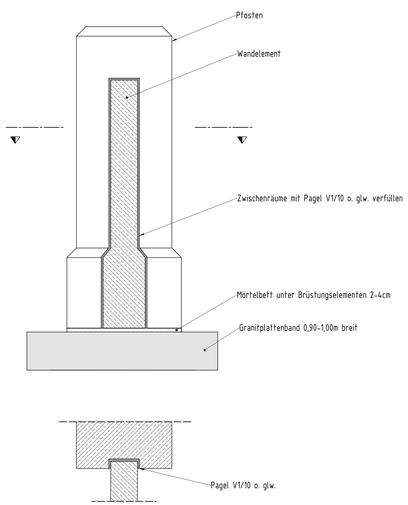

Regeldetail: Verlegung Brustungselemente 1 : 20

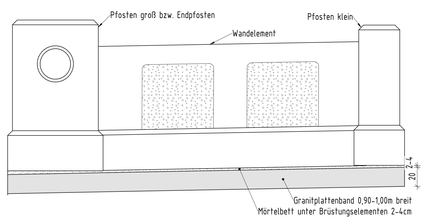

Regeldetail Pfostenverankerung 1 : 20

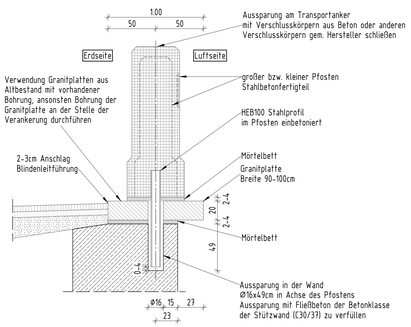

Regeldetail Säulenkapitellverankerung 1 : 20

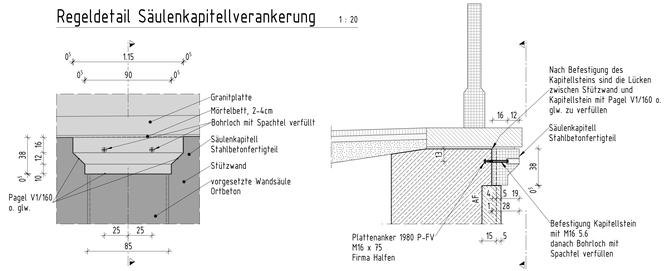

zugehörige Pläne

13-001 - Bauwerksübersichtsplan - Draufsicht
13-002 - Bauwerksübersichtsplan - Ansicht, Schnitte A-A, B-B
13-003 - Bauwerksübersichtsplan - Schnitte C-C, C1-C1, D-D, D1-D1

Lagebezugsystem:	ETRS89/UTM33	Lagestatus:	489
Höhenbezugsystem:	DHHN 92	Höhenstatus:	160

AUSSCHREIBUNGSUNTERLAGE

Index	Art der Änderung:	Datum:	gez.:	geprüft:
c				
b				
a				

Gleichstellung bestätigt:

Bauwerksskizze

Bautechnische Prüfung:

vertraglich/geometr. Prüfung:

Baufreigabe Verkehrs- und Tiefbauamt:

Auftraggeber / Bauherr:

Stadt Leipzig
Mobilitäts- und Tiefbauamt

Bauausführung:

Ausführungsplanung:

Datum: Unterschrift:

Bauvorhaben:

Ersatzneubau der Stützwand
in der Riedelstraße in Leipzig
- Ausbau Riedelstraße -

ASB-Nr.: IV/W03

Blattgr.:

Bauteil / Planbezeichnung:

Bauwerksübersichtsplan
Schnitte E-E, F-F, G-G, Details

Maßstab: 1 : 2 / 20 / 50

Plan-Nr.: 13-004

71-1446

H/B = 841 / 1350 (1.14m²)

Allplan 2023