1:50 0 1 2 3 4 5 6 7

Schnitt A'-A' 1 : 50

Bemessungsschnitt Fernwärmeleitung A'-A'

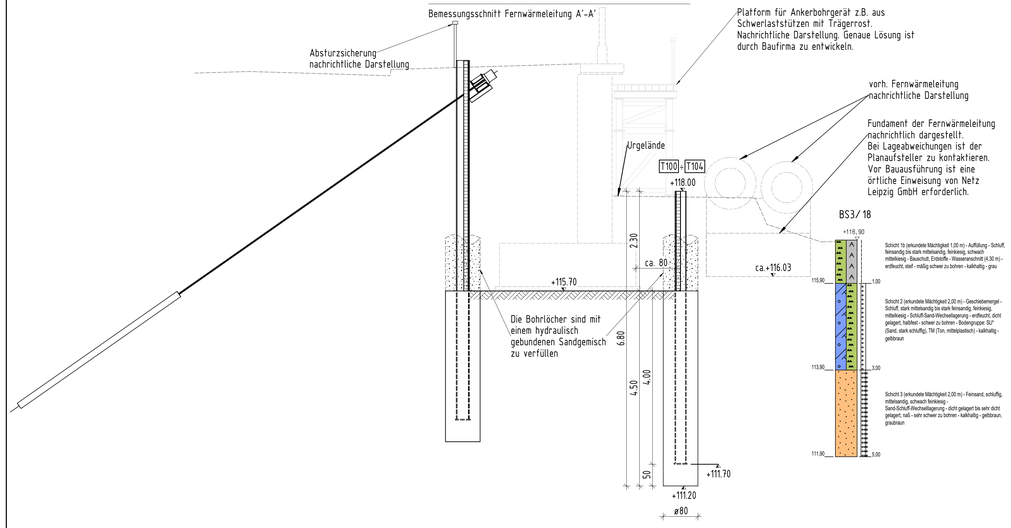

Schnitt B'-B' 1 : 50

Bemessungsschnitt Fernwärmeleitung B'-B'

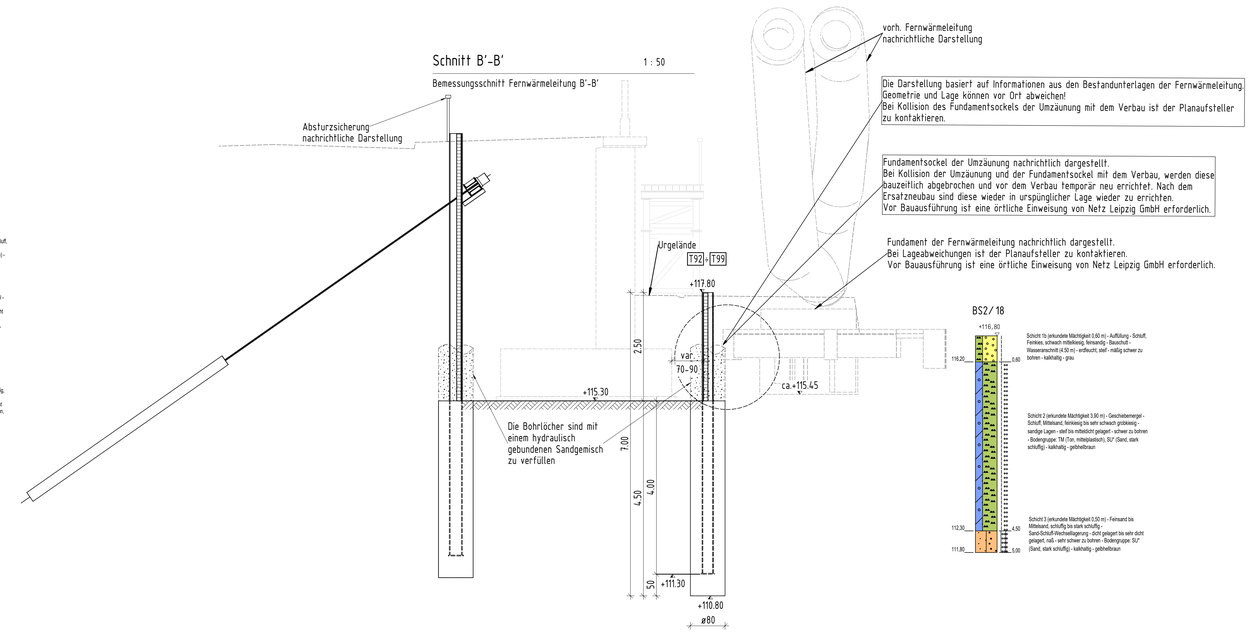

Schnitt C'-C' 1 : 50

Bemessungsschnitt Fernwärmeleitung C'-C', D'-D'

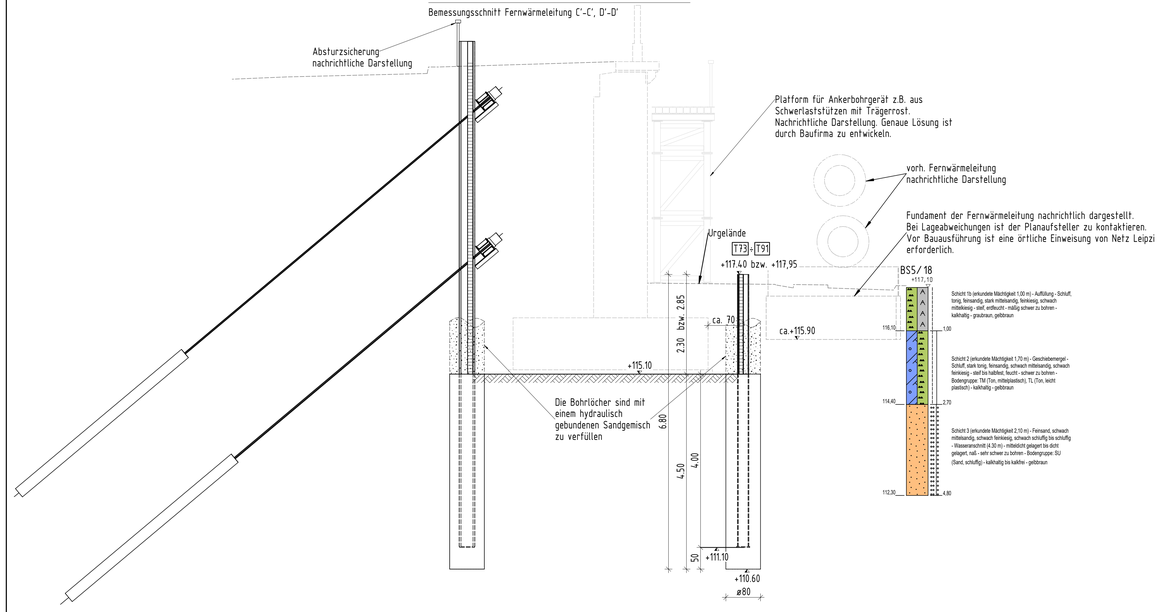

Detail Ausfachung 1 : 20

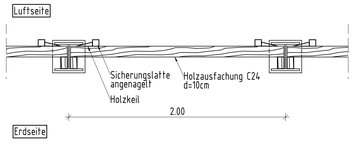

Träger HEB260 1 : 20

Gilt für Bemessungsschnitt Fernwärmeleitung C'-C', D'-D' (Bereich 2)
Träger: T80-T91

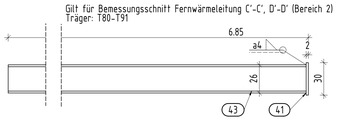

STAHLLISTE TRÄGER HEB260				
POS.	NAME	MATERIAL	MENGE	MASSE [kg/St.]
43	HEB260-6830	S355	1	632,66
41	Bl.20x300x300	S355	1	14,13
			SUMME:	646,79

Gesamtmasse für 12 Träger: 7761,51 kg

Träger HEB260 1 : 20

Gilt für Bemessungsschnitt Fernwärmeleitung A'-A'
Bemessungsschnitt Fernwärmeleitung C'-D' (Bereich 1)
Träger: T74-T79, T100-T104

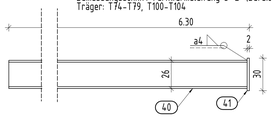

STAHLLISTE TRÄGER HEB260				
POS.	NAME	MATERIAL	MENGE	MASSE [kg/St.]
40	HEB260-6280	S355	1	581,72
41	Bl.20x300x300	S355	1	14,13
			SUMME:	595,85

Gesamtmasse für 11 Träger: 6554,31 kg

Träger HEB260 1 : 20

Gilt für Bemessungsschnitt Fernwärmeleitung B'-B'
Träger: T92-T99

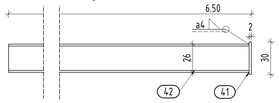

STAHLLISTE TRÄGER HEB260				
POS.	NAME	MATERIAL	MENGE	MASSE [kg/St.]
42	HEB260-6480	S355	1	600,24
41	Bl.20x300x300	S355	1	14,13
			SUMME:	614,37

Gesamtmasse für 8 Träger: 4914,98 kg

Träger HEB260 1 : 20

Gilt für Bemessungsschnitt Fernwärmeleitung C'-C', D'-D' (Bereich 1)
Träger: T73

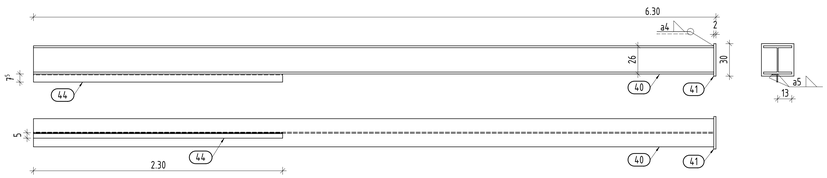

STAHLLISTE TRÄGER HEB260				
POS.	NAME	MATERIAL	MENGE	MASSE [kg/St.]
40	HEB260-6280	S355	1	581,72
41	Bl.20x300x300	S355	1	14,13
44	L75x50x8-2300	S355	1	16,99
			SUMME:	612,84

Gesamtmasse für 1 Träger: 612,84 kg

zugehörige Pläne

22-001 - Baugruben- und Verbauplan,Draufsicht
22-002 - Baugruben- und Verbauplan, Verbau zur Straße - Ansicht
22-003 - Baugruben- und Verbauplan, Verbau zur Straße - Ansicht, Schnitte
22-004 - Baugruben- und Verbauplan, Verbau zur Straße - Schnitte
22-005 - Baugruben- und Verbauplan, Verbau zur Straße - Details
22-006 - Baugruben- und Verbauplan, Verbau FW-Leitung - Ansicht
22-008 - Baugruben- und Verbauplan, Bewehrungsplan Pfähle, Bemessungsschnitt A-A, B-B, C-C
22-009 - Baugruben- und Verbauplan, Bewehrungsplan Pfähle, Bemessungsschnitt D-D, E-E, F-F
22-010 - Baugruben- und Verbauplan, Bewehrungsplan Pfähle, Bemessungsschnitt C1-C1, Bereich vorh. Gasleitung, Bereich Fernwärmeleitung, Kreuzung Riebeckstraße

Lagebezugsystem: ETRS89/UTM33 Lagestatus: 489
Höhenbezugsystem: DHHN 92 Höhenstatus: 160

AUSSCHREIBUNGSUNTERLAGE

Index	Art der Änderung:	Datum:	gez.:	geprüft:
c				
b				
a				

Gleichstellung bestätigt:

Bauwerksskizze

Bautechnische Prüfung: | vertraglich/geometr. Prüfung: | Baufreigabe Verkehrs- und Tiefbauamt:

Auftraggeber / Bauherr: Stadt Leipzig Mobilitäts- und Tiefbauamt

Bauausführung:

Ausführungsplanung:
Datum: Unterschrift:

Bauvorhaben:
Ersatzneubau der Stützwand
in der Riedelstraße in Leipzig
- Ausbau Riedelstraße -

ASB-Nr.: IV/W03
Blattgr.: A0
H/B = 841 / 1189 (1.00m²)

Bauteil / Planbezeichnung:
Baugruben- und Verbauplan
Verbau zur Fernwärmeleitung -Schnitt A'-A', B'-B', C'-C'
Details

Maßstab: 1 : 50 / 1 : 20
Plan-Nr.: 22-007
71-1446