M=1:50 0 1 2 3 4 5m
M=1:20 0 0.5 1 1.5 2.0m

Wandansicht A–A
luftseitige Bewehrung
M 1:50

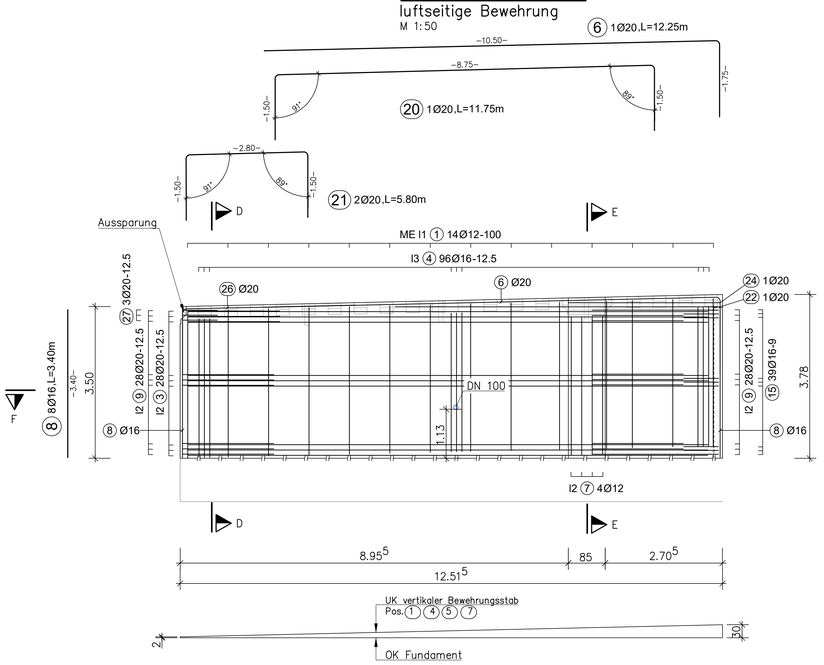

Schnitt B–B
M 1:50

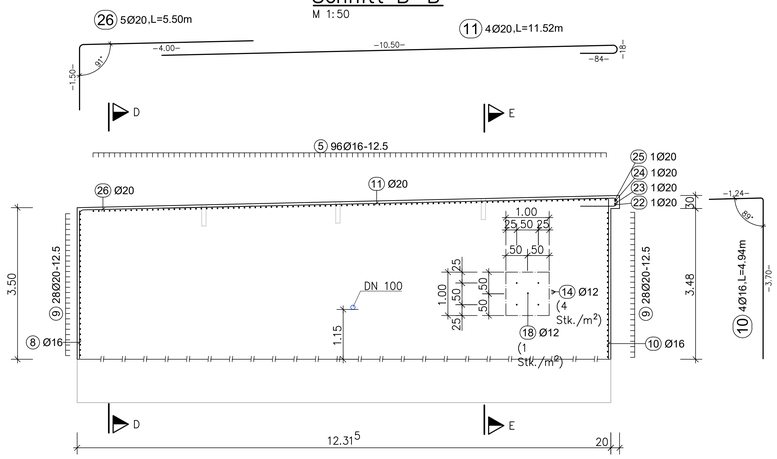

Schnitt C–C
erdseitige Bewehrung
M 1:50

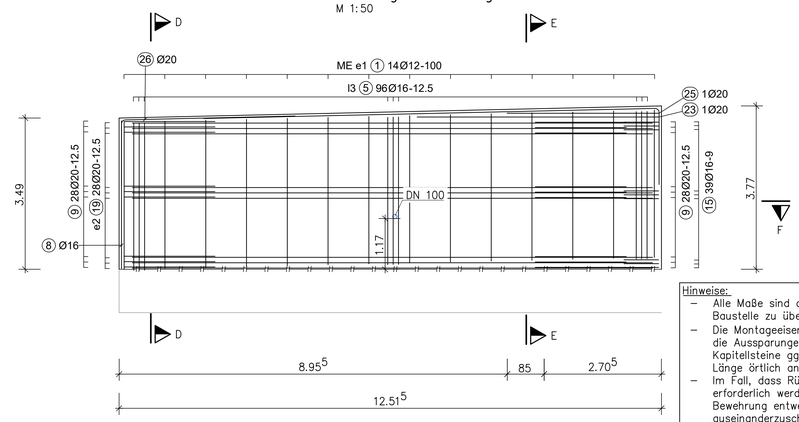

Hinweise:
- Alle Maße sind auf der Baustelle zu überprüfen
- Die Montageeisen (ME) sind an die Aussparungen für die Kapitellsteine ggf. in ihrer Länge örtlich anzupassen.
- Im Fall, dass Rüttellücken erforderlich werden, ist die Bewehrung entweder örtlich auseinanderzuschieben oder aufzuschneiden und durch einen gleichwertigen Stab mit entsprechender Übergreifungslänge zu ersetzen.

Draufsicht
M 1:50

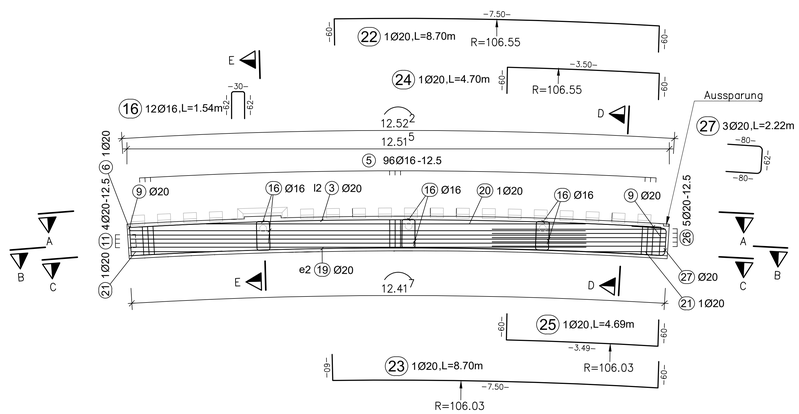

Schnitt D–D
Regelbereich mit Kapitellstein
M 1:50

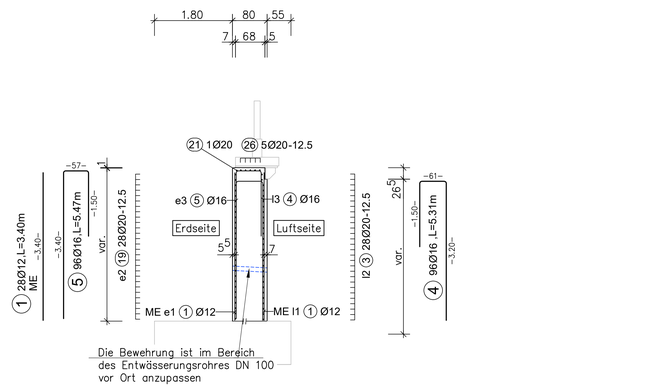

Schnitt E–E
Bereich Säule
M 1:50

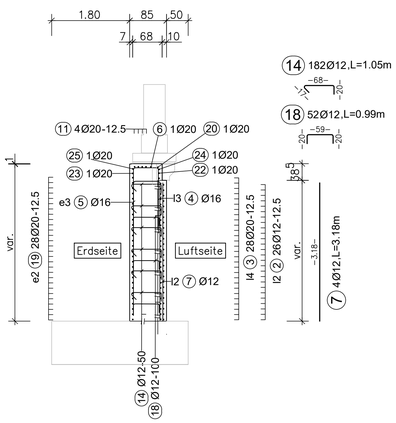

Regeldetail
im Bereich zwischen den Kapitelsteinen
M 1:20

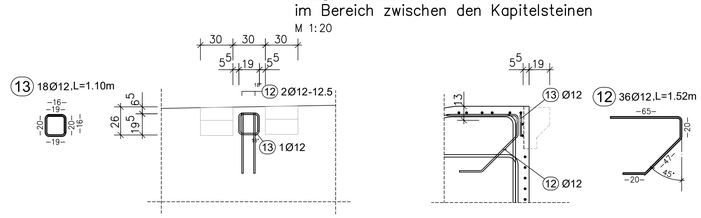

Regeldetail
Pfostenverankerung
M 1:20

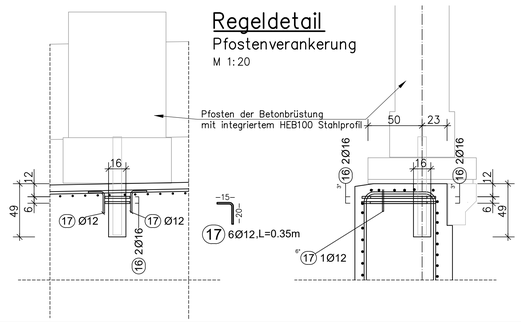

Schnitt F–F
M 1:50

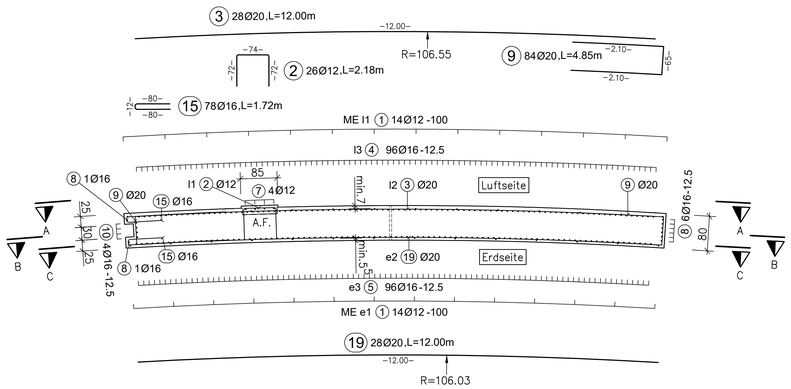

Mindestwerte der Biegeradien d_{br} für Betonstahl B500 B (DIN EN 1992-1-1, Tabelle 8.1)

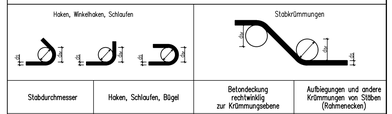

Stabdurchmesser	Haken, Schlaufen, Bügel	Betondeckung rechtwinklig zur Krümmungsebene	Aufbiegungen und andere Krümmungen von Stäben (Rahmenecken)
ds < 20 mm	4 ds	>10 cm und > 7 ds	10 ds
		> 5 cm und >3 ds	15 ds
ds ≥ 20 mm	7 ds	≤ 5 cm oder ≤3 ds	20 ds

Die Gesamtlängen der Auszüge beziehen sich auf Außenmaße

Baustoffkennwerte

Bauteil	Beton: Festigkeitsklasse	Beton: Expositionsklasse	Betonstahl
Stützwand	C30/37	XC2, XD1, XF1, XA1, WA	B500B
Sauberkeitsschicht	C12/15	X0	–

Entwicklung der Betonfestigkeit r ≤ 0,3 (r ≤ 0,5 im Winter)

Betondeckung: c_{nom}=55mm

Zugehörige Pläne

Plan.-Nr.	Beschreibung
32-006	Bewehrungsplan Fundament – Stützwandabschnitt 8
41-008	Schalplan Wand – Stützwandabschnitt 8
42-008	Bewehrungsplan Wand – Stützwandabschnitt 7
42-009	Bewehrungsplan Wand – Stützwandabschnitt 8
42-010	Bewehrungsplan Wand – Stützwandabschnitt 9

STAHLLISTE Betonstahl: B500B

Pos.	Stk.	D	Länge	D12	D16	D20
1	28	12	3.40	95.20		
2	26	12	2.18	56.68		
3	28	20	12.00			336.00
4	96	16	5.31		509.76	
5	96	16	5.47		525.12	
6	1	20	12.25			12.25
7	4	12	3.18	12.72		
8	8	16	3.40		27.20	
9	84	20	4.85			407.40
10	4	16	4.94		19.76	
11	4	20	11.52			46.08
12	36	12	1.52	54.72		
13	18	12	1.10	19.80		
14	182	12	1.05	191.10		
15	78	16	1.72		134.16	
16	12	16	1.54		18.48	
17	6	12	0.35	2.10		
18	52	12	0.99	51.48		
19	28	20	12.00			336.00
20	1	20	11.75			11.75
21	2	20	5.80			11.60
22	1	20	8.70			8.70
23	1	20	8.70			8.70
24	1	20	4.70			4.70
25	1	20	4.69			4.69
26	5	20	5.50			27.50
27	3	20	2.22			6.66
Gesamtlängen				483.80	1234.48	1222.03
kg / m				D12 0.888	D16 1.580	D20 2.470
kg / d				429.614	1950.478	3018.414
Gesamtgewicht (kg)				5398.506		

Pos. Bemerkung:
1 ME

Lagebezugsystem: ETRS89/UTM33 Lagestatus: 489
Höhenbezugsystem: DHHN 92 Höhenstatus: 160

AUSSCHREIBUNGSUNTERLAGE

Index	Art der Änderung:	Datum:	gez.:	geprüft:
c				
b				
a				

Gleichstellung bestätigt:

Bauwerksskizze

Bautechnische Prüfung: | vertraglich/geometr. Prüfung: | Baufreigabe Mobilitäts- und Tiefbauamt:

Auftraggeber / Bauherr: Stadt Leipzig Mobilitäts- und Tiefbauamt

Bauausführung:

Ausführungsplanung:
Datum: Unterschrift:

Bauvorhaben:
Ersatzneubau der Stützwand in der Riedelstraße in Leipzig
- Ausbau Riedelstraße -

ASB-Nr.: IV/W03

Bauteil / Planbezeichnung:
Bewehrungsplan – Wand –
Stützwandabschnitt 8
Draufsicht, Schnitte, Details

Blattgr.: H/B=841 / 1189 (1.00m²)
Maßstab: 1:50
Plan-Nr.: 42-009
71-1446