Schnitt A-A 1 : 5

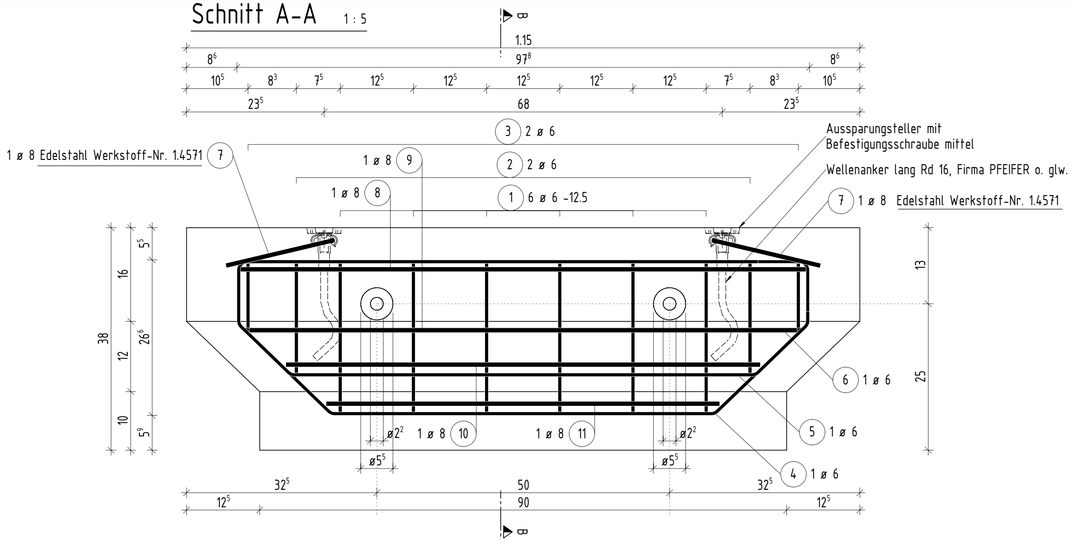

Schnitt B-B 1 : 5

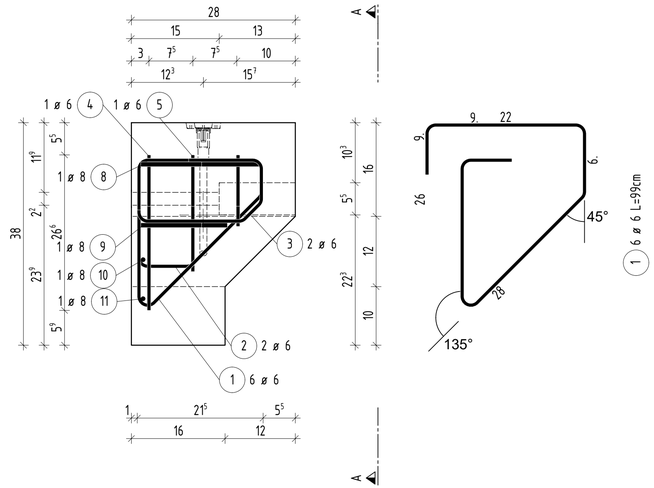

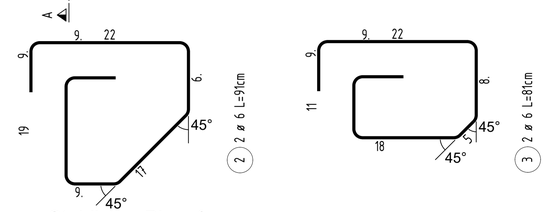

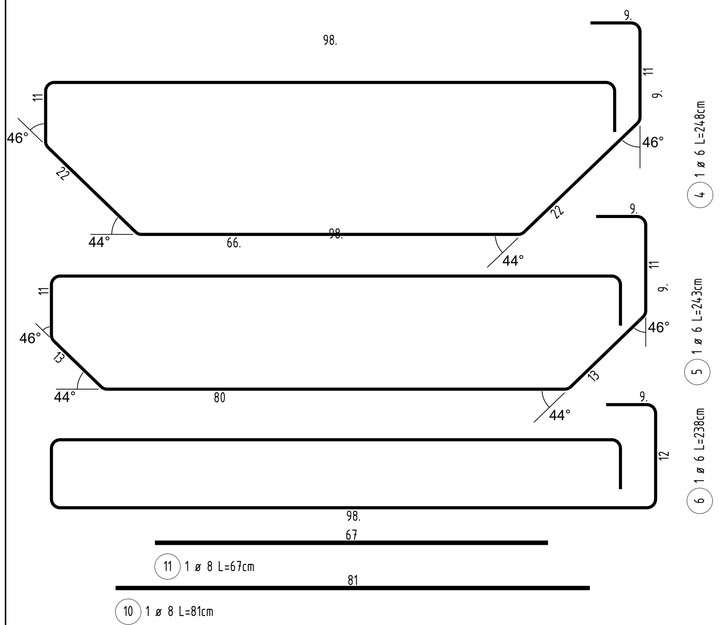

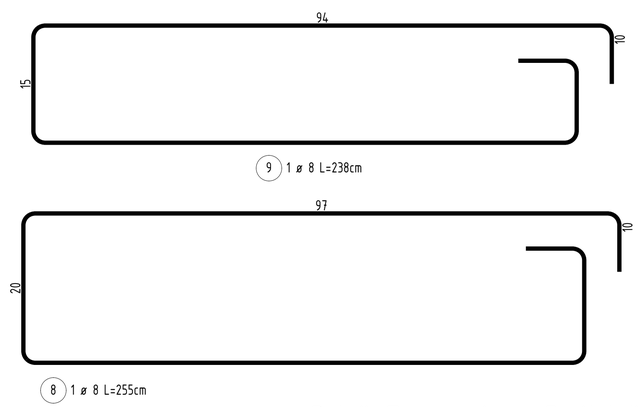

Detail: Transport der Fertigteile 1 : 10

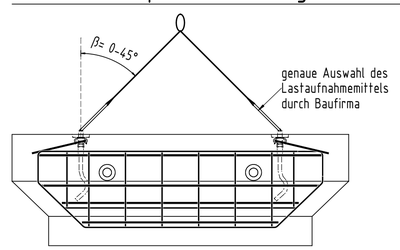

Draufsicht 1 : 5

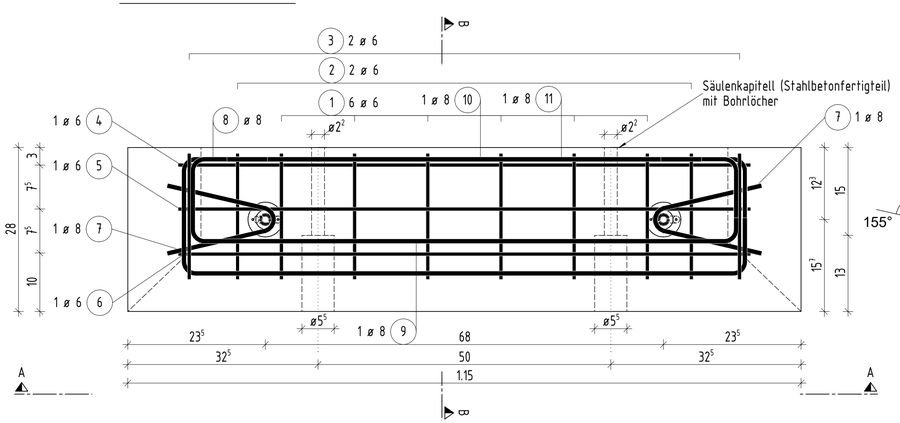

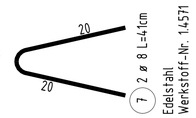

Stabliste - Biegeformen

Pos.	Stck	ø [mm]	Einzel Länge [m]	Bemaßte Biegeform (unmaßstäblich)	Gesamt Länge [m]	Masse [kg]
1	6	6	0.99		5.94	1.32
2	2	6	0.91		1.82	0.40
3	2	6	0.81		1.62	0.36
4	1	6	2.48		2.48	0.55
5	1	6	2.43		2.43	0.54
6	1	6	2.38		2.38	0.53
7	2	8	0.41	Edelstahl Werkstoff-Nr. 1.4571	0.82	0.32
8	1	8	2.55		2.55	1.01
9	1	8	2.38		2.38	0.94
10	1	8	0.81		0.81	0.32
11	1	8	0.67		0.67	0.26

Gesamtmasse : 6.56

Gesamtmasse für 13 Säulenkapitelle: 85.28 kg

1:5 0 0,1 0,2 0,3 0,4 0,5 0,6 0,7

1:10 0 0,1 0,2 0,3 0,4 0,5 0,6 0,7 0,8 0,9 1,0 1,1 1,2 1,3 1,4

Hinweise

1. Alle Maße sind vor Ausführung eigenverantwortlich vom Unternehmer örtlich zu prüfen.
2. Betondeckung 5,5cm.
3. Alle sichtbaren Kanten sind mit Dreikantleisten 1,5cm / 1,5cm zu brechen.
4. Für diese Planung wurden Transportanker der Firma PFEIFER gewählt. Bei Verwendung von Transportankern eines anderen Herstellers sind deren Einbau- und Verwendungshinweise zu beachten und ggf. die Zusatzbewehrung neu zu planen
5. Für den Einbau der Transportanker und den Transport der Fertigteile sind die Hinweise des Herstellers zu beachten
6. Zulässiger Schrägzugwinkel für den Transport der Fertigteile β = 0-45°

Baustoffkennwerte

Bauteil	Beton	Expositions- / Feuchtigkeitsklasse	Betonstahl / Baustahl
Kapitellstein (Fertigteil)	C30/37	XC2, XD2, XF2, WA	B500B Werkstoff-Nr. 1.4571
Betondeckung von nicht betonberührten Flächen	c_{nom} = 55 mm		
Entwicklung der Betonfestigkeit r ≤ 0,3 (r ≤ 0,5 im Winter)			

Angaben zum Gestaltungskonzept

Alle Betonsichtflächen sind in Sichtbetonklasse 2 (nach ZTV-ING 3-2) auszuführen.

Einbauteile (je Säulenkapitell)

Pos.	Beschriftung	Abmessung
1	Wellenanker lang Rd 16, h=216mm mit Datenclip, Aussparungsteller und Befestigungsschraube mittel, Firma PFEIFER o. glw.	2 Stk.

Betonvolumen

Bauwerksteil	Beton	Volume
Säulenkapitell (1 St.)	C30/37	0.09 m³
	Summe	0.09 m³

Mindestwerte der Biegeradien d_{br} für Betonstahl B500 B (DIN EN 1992-1-1, Tabelle 8.1)

Haken, Schlaufen, BügelHaken, Schlaufen, Stabkrümmungen

Stabdurchmesser	Haken, Schlaufen, Bügel	Betondeckung rechtwinklig zur Krümmungsebenezur	Aufbiegungen und andere Krümmungen von Stäben (Rahmenecken)
d_s < 20mm	4 d_s	> 50mm und > 3 d_s > 100mm und >7 d_s	15 d_s 10 d_s
d_s ≥ 20mm	7 d_s	≤ 50mm oder ≤ 3 d_s	20 d_s

Lagebezugsystem: ETRS89/UTM33 Lagestatus: 489
Höhenbezugsystem: DHHN 92 Höhenstatus: 160

AUSSCHREIBUNGSUNTERLAGE

Index	Art der Änderung:	Datum:	gez.:	geprüft:
c				
b				
a				

Gleichstellung bestätigt:

Bauwerksskizze

Bautechnische Prüfung:

vertraglich/geometr. Prüfung:

Baufreigabe Verkehrs- und Tiefbauamt:

Auftraggeber / Bauherr:

Stadt Leipzig
Mobilitäts- und Tiefbauamt

Bauausführung:

Ausführungsplanung:

Datum: Unterschrift:

Bauvorhaben:

Ersatzneubau der Stützwand
in der Riedelstraße in Leipzig
- Ausbau Riedelstraße -

ASB-Nr.: IV/W03

Blattgr.: H/B = 594 / 880 (0.52m²)

Bauteil / Planbezeichnung:

Schal- und Bewehrungsplan
Säulenkapitell (Fertigteil)

Maßstab: 1 : 5 / 1 : 10

Plan-Nr.: 74-002

71-1446