Schnitt A-A 1 : 10

Schalung

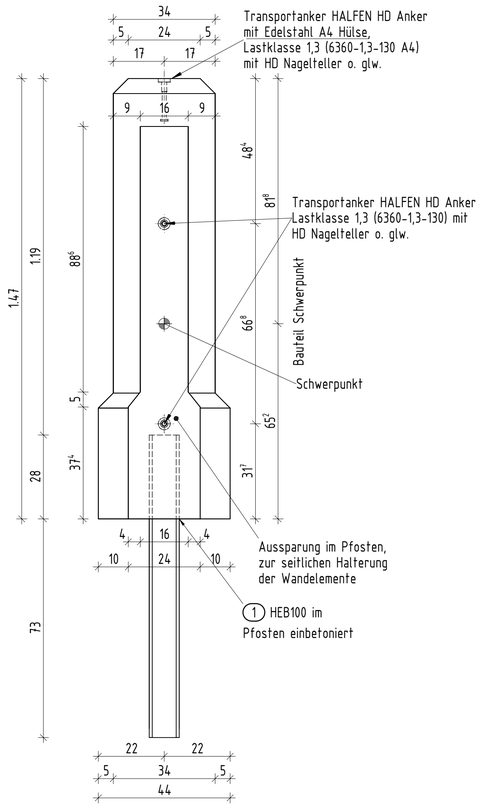

Bewehrung

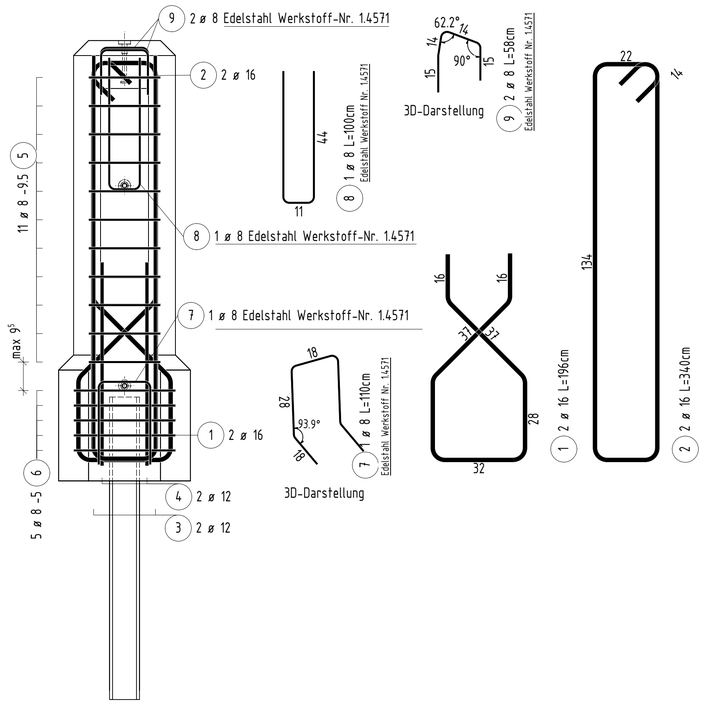

Schalung und Bewehrung Pfosten (klein) 1 : 10

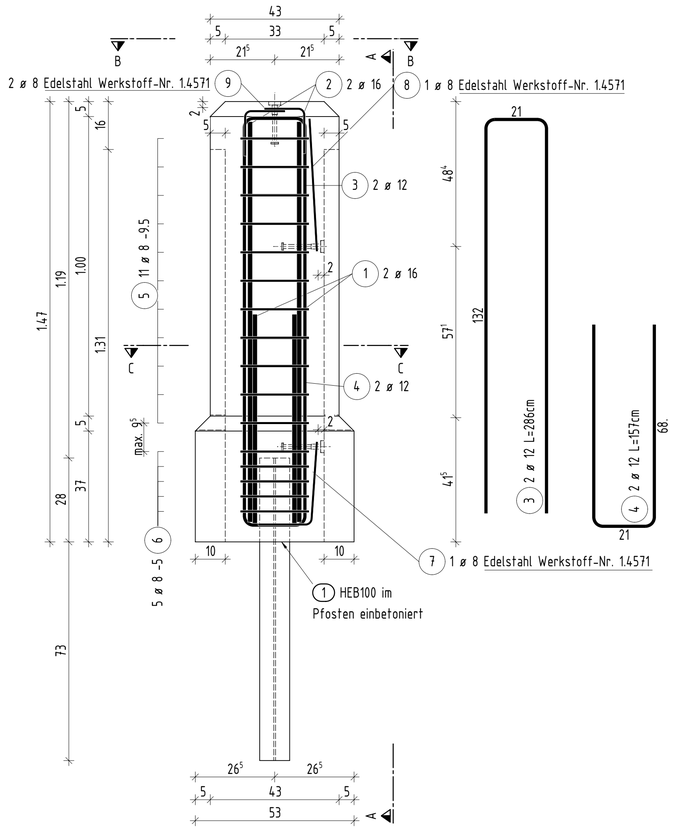

1:5 0 0,1 0,2 0,3 0,4 0,5 0,6 0,7

1:10 0 0,1 0,2 0,3 0,4 0,5 0,6 0,7 0,8 0,9 1,0 1,1 1,2 1,3 1,4

1:20 0 1 2

Hinweise

1. Alle Maße sind vor Ausführung eigenverantwortlich vom Unternehmer örtlich zu prüfen.
2. (*) Betondeckung 5,0cm. Aufgrund des abgeminderten Vorhaltemaßes c_{dev} = 5mm sind entsprechende Qualitätskontrollen bei Herstellung und Bauausführung erforderlich.
3. Alle sichtbaren Kanten sind mit Dreikantleisten 1,5cm / 1,5cm zu brechen.
4. Für diese Planung wurden Transportanker der Firma HALFEN gewählt. Bei Verwendung von Transportankern eines anderen Herstellers sind deren Einbau- und Verwendungshinweise zu beachten und ggf. die Zusatzbewehrung neu zu planen
5. Für den Einbau der Transportanker und den Transport der Fertigteile sind die Hinweise des Herstellers zu beachten
6.Zulässiger Schrägzugwinkel für den Transport der Fertigteile an zwei Ankerpunkten β=0-45°

Baustoffkennwerte

Bauteil	Beton	Expositions- / Feuchtigkeitsklasse	Betonstahl / Baustahl
Betonbrüstung	C30/37 LP	XC4, XF4, XD3, XA1, WA	B500B, Werkstoff-Nr. 1.4571 S355
Betondeckung von nicht betonberührten Flächen c_{nom} = 50 mm (*)			
Entwicklung der Betonfestigkeit r ≤ 0,3 (r ≤ 0,5 im Winter)			

Angaben zum Gestaltungskonzept

Alle Betonsichtflächen sind in Sichtbetonklasse 3 (nach DBV/VDZ-Merkblatt Sichtbeton) auszuführen.

Einbauteile (je Säulenkapitell)

Pos.	Beschriftung	Abmessung
1	HD Anker Lastklasse 1,3 (6360-1,3-130) mit Datenträger und Nagelteller, Firma HALFEN o. glw.	2 Stk.
2	HD Anker mit Edelstahl A4 Hülse, Lastklasse 1,3 (6360-1,3-130 A4) mit Datenträger und Nagelteller, Firma HALFEN o. glw.	1 Stk.

Betonvolumen (je Pfosten)

Bauwerksteil	Beton	Volume
Pfosten (klein)	C30/37 LP	0.21 m³
	Summe	0.21 m³

Mindestwerte der Biegeradien d_{br} für Betonstahl B500 B
(DIN EN 1992-1-1, Tabelle 8.1)

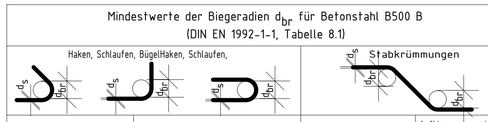

Stabdurchmesser	Haken, Schlaufen, Bügel	Betondeckung rechtwinklig zur Krümmungsebenezur	Aufbiegungen und andere Krümmungen von Stäben (Rahmenecken)
d_s < 20mm	4 d_s	> 50mm und > 3 d_s > 100mm und >7 d_s	15 d_s 10 d_s
d_s ≥ 20mm	7 d_s	≤ 50mm oder ≤ 3 d_s	20 d_s

STAHLLISTE TRÄGER IPE 80				
POS.	NAME	MATERIAL	MENGE	MASSE [kg/St.]
1	HEB100-1010	S355	1	20,60
			SUMME:	20,60

Gesamtmasse für 28 Pfosten (klein): 576,8 kg

Stabliste - Biegeformen

Pos.	Stck	ø [mm]	Einzel Länge [m]	Bemaßte Biegeform (unmaßstäblich)	Gesamt Länge [m]	Masse [kg]
1	2	16	1.96	45° 28 16 37 32 16 45° 45°	3.92	6.19
2	2	16	3.40	22 14 134	6.80	10.74
3	2	12	2.86	21 132	5.72	5.08
4	2	12	1.57	68. 21	3.14	2.79
5	11	8	1.38	23 10 24 23	15.18	6.00
6	3	8	1.58	34 23 10 23	7.90	3.12
7	1	8	1.10	Edelstahl Werkstoff-Nr. 1.4571 18 28 93.9° 18 3D-Darstellung	1.10	0.43
8	1	8	1.00	Edelstahl Werkstoff-Nr. 1.4571 44 11	1.00	0.40
9	2	8	0.58	Edelstahl Werkstoff-Nr. 1.4571 90° 14 62.2° 14 90° 15 15 3D-Darstellung	1.16	0.46

Gesamtmasse : 35.21

Gesamtmasse für 28 Pfosten (klein): 985.88 kg

Detail: Transport der Fertigteile 1 : 20

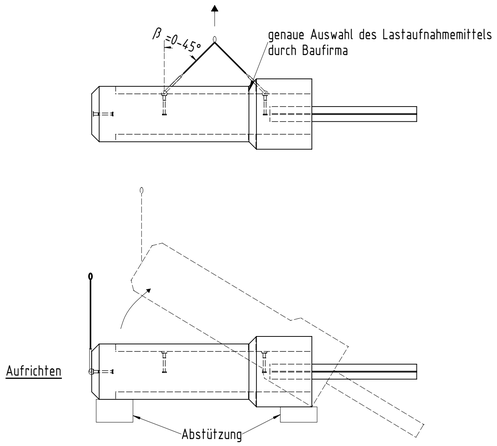

Schnitt B-B 1 : 5

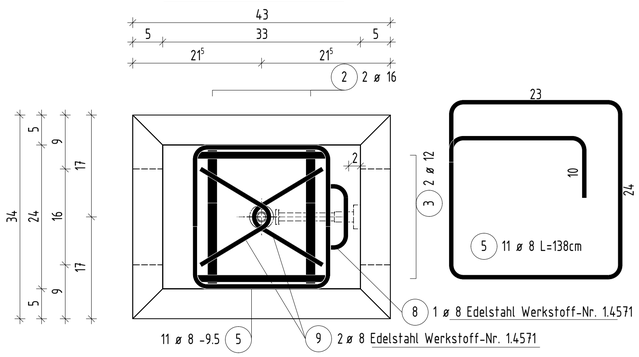

Schnitt C-C 1 : 5

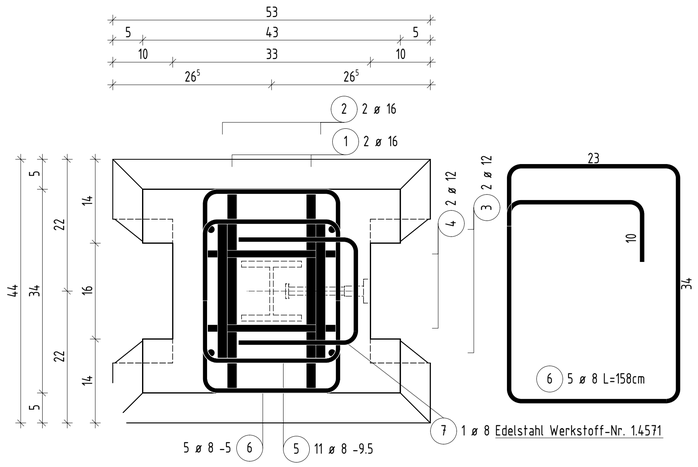

Lagebezugsystem: ETRS89/UTM33 Lagestatus: 489
Höhenbezugsystem: DHHN 92 Höhenstatus: 160

AUSSCHREIBUNGSUNTERLAGE

Index	Art der Änderung:	Datum:	gez.:	geprüft:
c				
b				
a				

Gleichstellung bestätigt:

Bauwerksskizze

Bautechnische Prüfung:

vertraglich/geometr. Prüfung:

Baufreigabe Verkehrs- und Tiefbauamt:

Auftraggeber / Bauherr:

Stadt Leipzig
Mobilitäts- und Tiefbauamt

Bauausführung:

Ausführungsplanung:

Datum: Unterschrift:

Bauvorhaben:

Ersatzneubau der Stützwand
in der Riedelstraße in Leipzig
- Ausbau Riedelstraße -

ASB-Nr.: IV/W03

Blattgr.: H/B = 660 / 860 (0.57m²)

Bauteil / Planbezeichnung:

Schal- und Bewehrungsplan Brüstungselemente
Pfosten klein (Fertigteil)

Maßstab: 1 : 5 / 1 : 10 / 1 : 20

Plan-Nr.: 74-003

71-1446