Längsschnitt M. 1:50
Sekundärpfähle SPF 15, SPF 13
Bewehrungskorb Typ3
(2x ausführen)

bei zweilagiger Bewehrung: Längsbewehrungsstäbe radial hintereinander anordnen

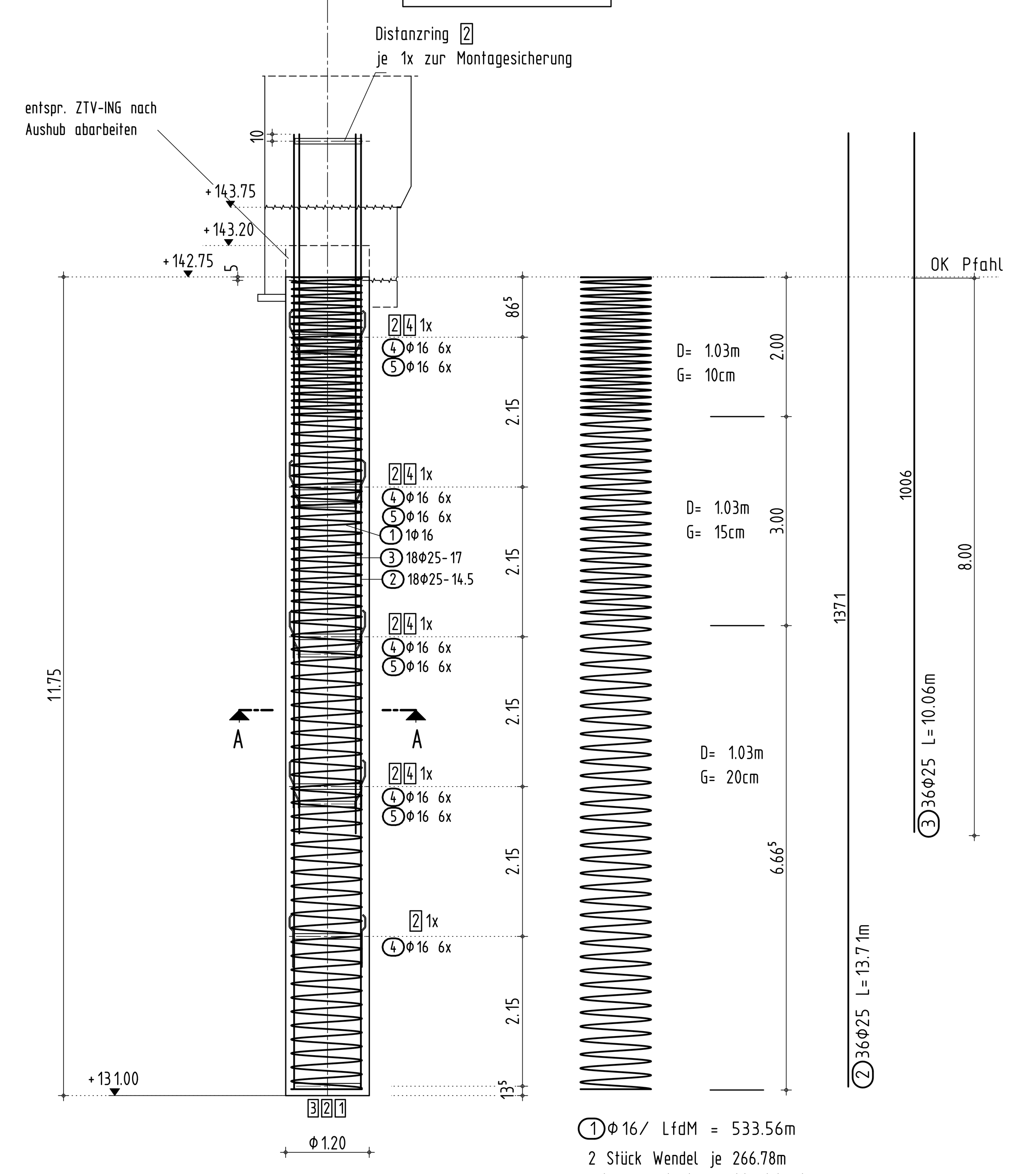

1 Φ16/ LfdM = 533.56m
2 Stück Wendel je 266.78m
unteres und oberes Wendelende
als geschlossener Ring ausbilden

Übersicht M. 1:100

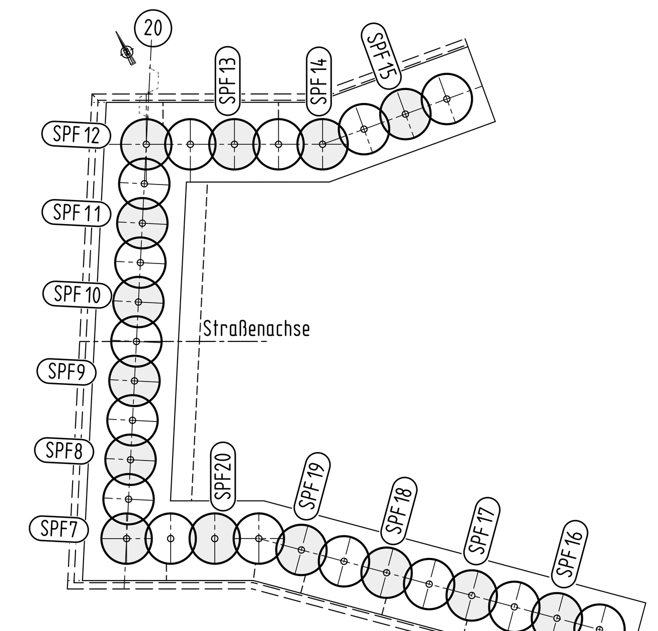

Stabliste für 2 Pfähle

Pos.	Stck	ø [mm]	Einzel Länge [m]	Gesamt Länge [m]	Masse [kg]
1	1	16	Lfdm	533.56	843.02
2	36	25	13.71	493.56	1900.21
3	36	25	10.06	362.16	1394.32
4	60	16	0.72	43.20	68.26
5	48	16	0.38	18.24	28.82

Gesamtmasse : 4234.62

Schnitt A-A M. 1:25

Alle Längseisen werden mit dem Aussteifungsringen verschweißt!

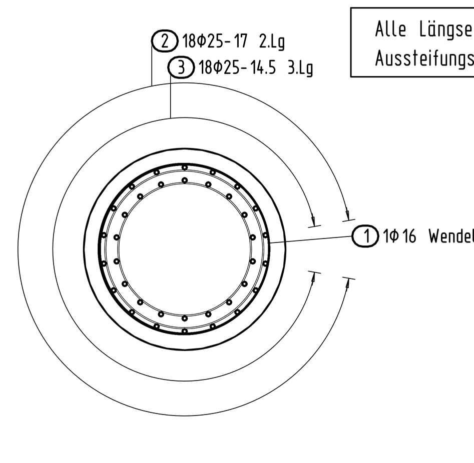

Einbauteilliste für einen Pfahl

Pos.	Bezeichnung	Werkstoff	Stück	Einzelgew. (kg)	Gesamtgew. (kg)
1	Fußkreuz FL 80x8, L=1232mm	S235JR	2	6,19	12,38
2	Aussteifungsring 80x8mm, l=2980mm	S235JR	7	14,97	104,79
3	Fußplatte BL 300x300x5	S235JR	1	3,53	3,53
4	Aussteifungsring 80x8mm, l=2440mm	S235JR	4	12,25	49,00

Gesamtgewicht der Einbauteile: 169,70 kg
Gesamtgewicht für 2 Pfähle: 339,40 kg

Fußauskreuzung M. 1:25
Sekundärpfähle SPF 15, SPF 13

4x herstellen!

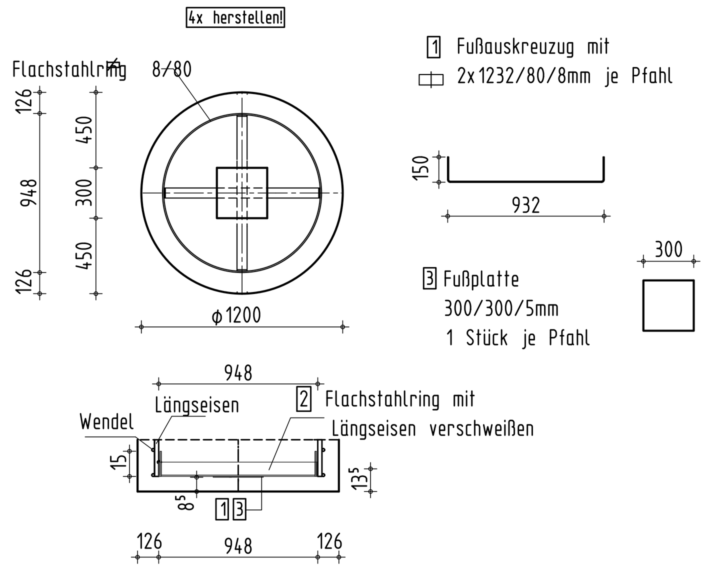

Distanzringe M. 1:25

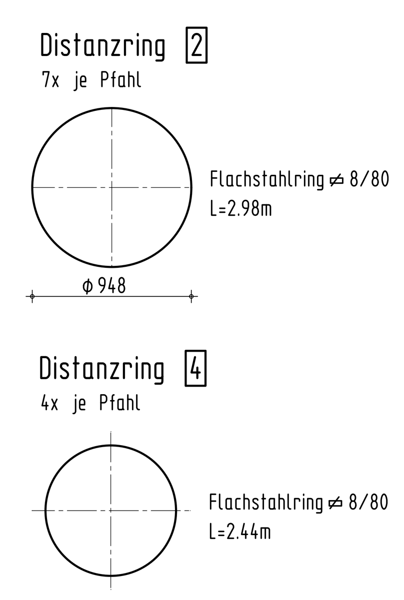

Regeldetail Abstandhalter (2-lagig) M. 1:10
Längsbewehrung Φ25mm+Φ25mm

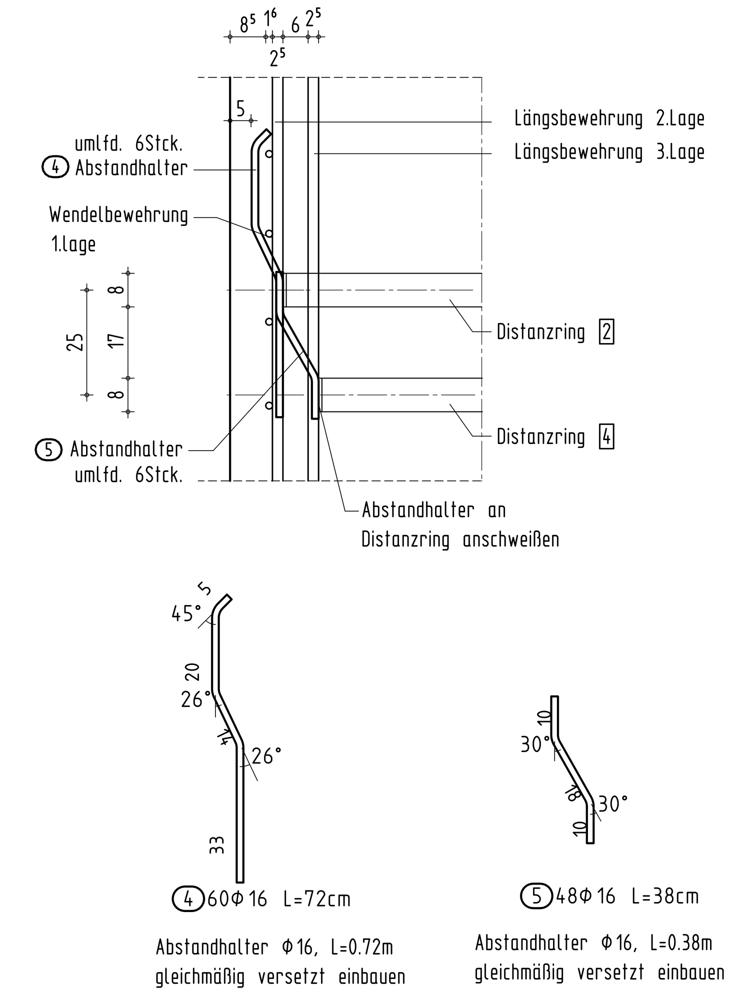

Abstandhalter Φ16, L=0.72m gleichmäßig versetzt einbauen

Abstandhalter Φ16, L=0.38m gleichmäßig versetzt einbauen

Regeldetail Abstandhalter (1-lagig) M. 1:25
Längsbewehrung Φ25mm

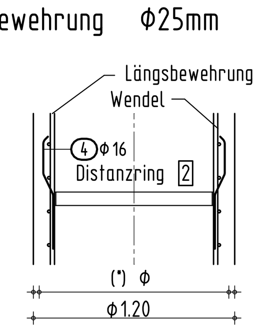

zugrundeliegende Wandstärke der Verrohrung t=40mm
Abstandshalter an Distanzringe anschweißen;
Distanzringe an Bewehrungskorb anschweißen.
Bei Ausführung der Schweißarbeiten ist DIN EN ISO 17660 Abschnitt 4 bzw. Abschnitt 5 zu beachten.
Lage: über Bohrpfahlhöhe verschwenkt anordnen.

(*)Aussendurchmesser Abstandhalter auf Innendurchmesser Bohrrohr abstimmen

Längsschnitt M. 1:50
Sekundärpfähle SPF8 bis SPF11
Bewehrungskorb Typ4
(4x ausführen)

bei zweilagiger Bewehrung: Längsbewehrungsstäbe radial hintereinander anordnen

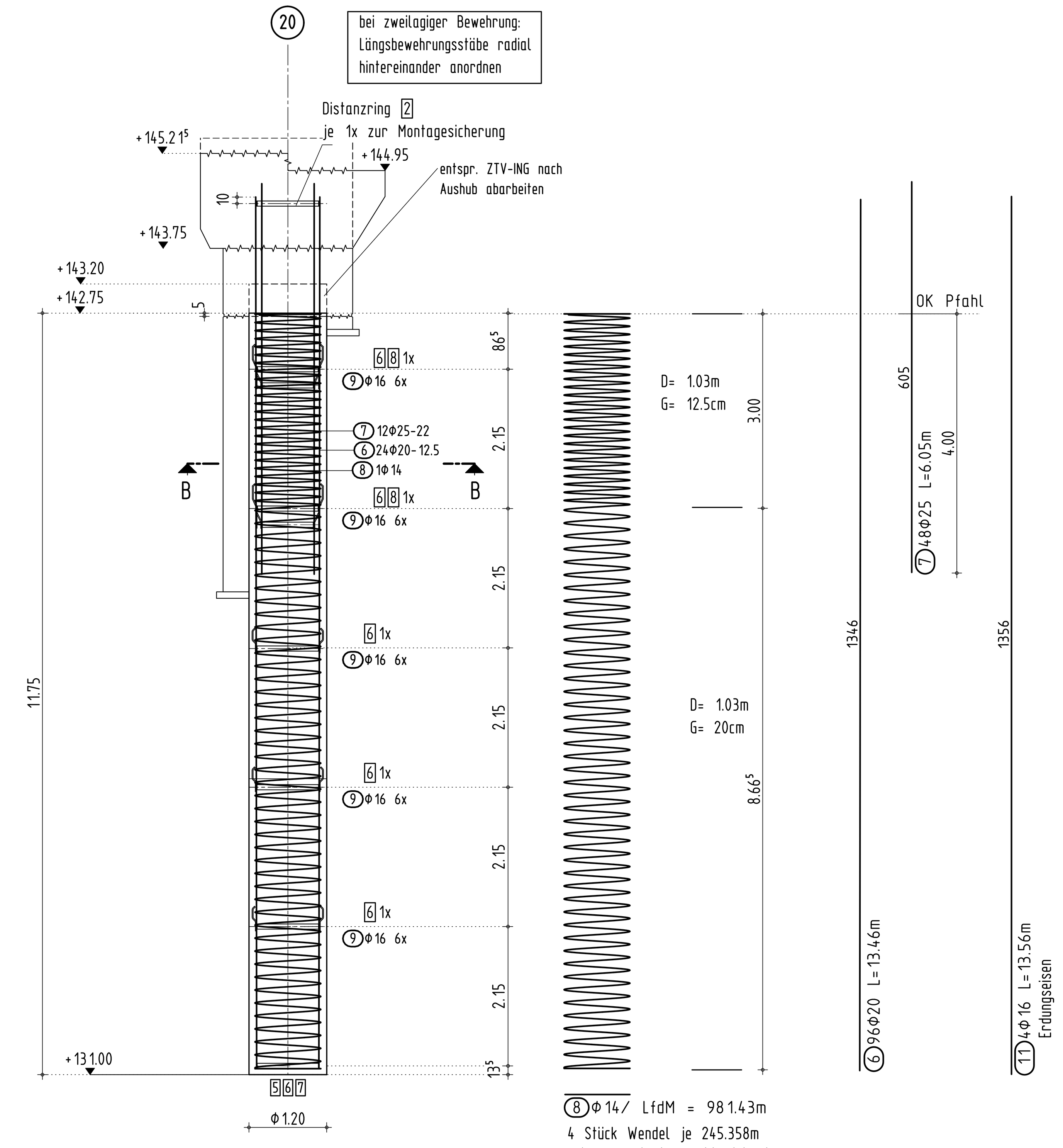

8 Φ14/ LfdM = 981.43m
4 Stück Wendel je 245.358m
unteres und oberes Wendelende
als geschlossener Ring ausbilden

Übersicht M. 1:100

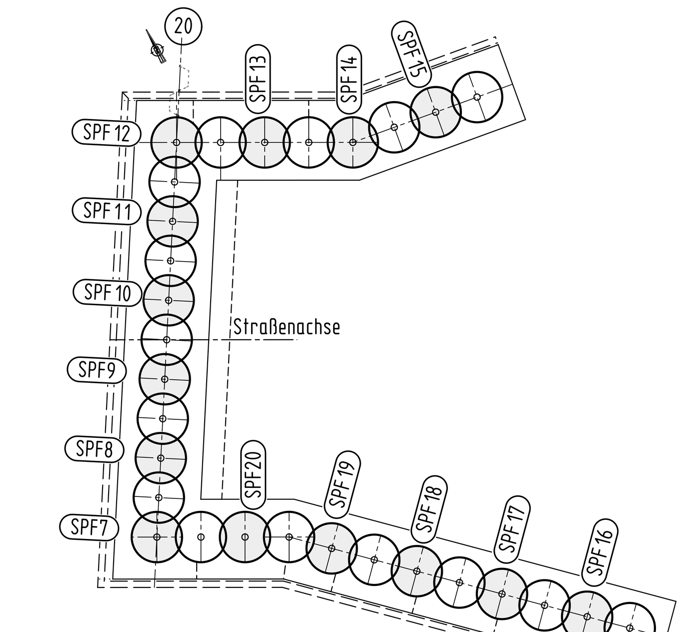

Stabliste für 4 Pfähle

Pos.	Stck	ø [mm]	Einzel Länge [m]	Gesamt Länge [m]	Masse [kg]
6	96	20	13.46	1292.16	3191.64
7	48	25	6.05	290.40	1118.04
8	1	14	Lfdm	981.43	1187.53
9	120	16	0.72	86.40	136.51
10	48	16	0.37	17.76	28.06
11	4	16	13.56	54.24	85.70

Gesamtmasse : 5747.48

Schnitt B-B M. 1:25

Alle Längseisen werden mit dem Aussteifungsringen verschweißt!

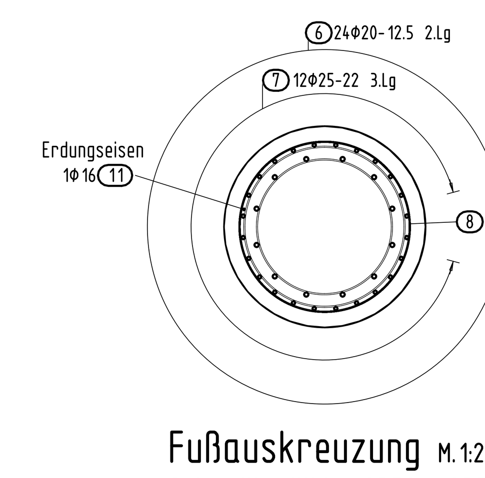

Einbauteilliste für einen Pfahl

Pos.	Bezeichnung	Werkstoff	Stück	Einzelgew. (kg)	Gesamtgew. (kg)
5	Fußkreuz FL 80x8, L=1246mm	S235JR	2	6,33	12,66
6	Aussteifungsring 80x8mm, l=3020mm	S235JR	7	15,17	106,22
7	Fußplatte BL 300x300x5	S235JR	1	3,53	3,53
8	Aussteifungsring 80x8mm, l=2490mm	S235JR	2	12,48	24,96

Gesamtgewicht der Einbauteile: 147,37 kg
Gesamtgewicht für 4 Pfähle: 589,48 kg

Fußauskreuzung M. 1:25
Sekundärpfähle SPF8- SPF11

4x herstellen!

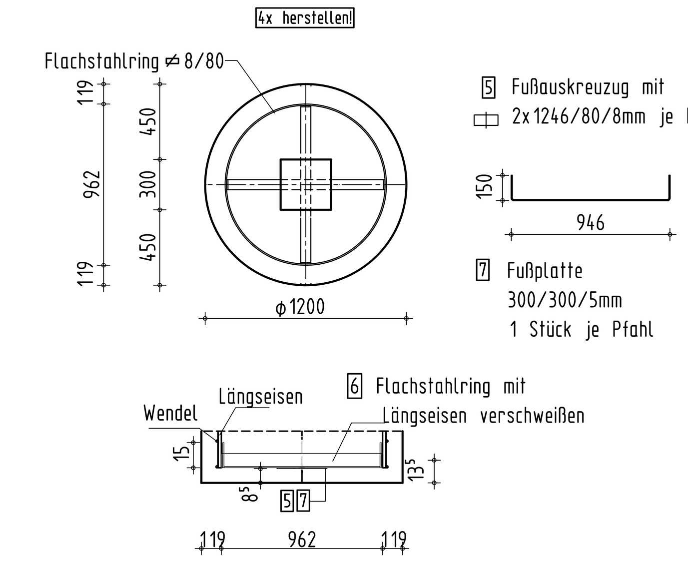

Distanzringe M. 1:25

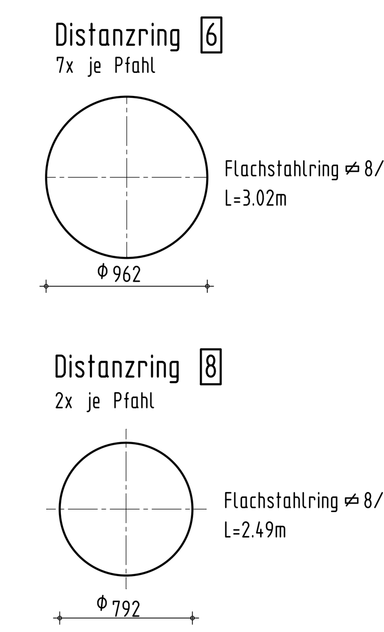

Regeldetail Abstandhalter (2-lagig) M. 1:10
Längsbewehrung Φ20mm+Φ25mm

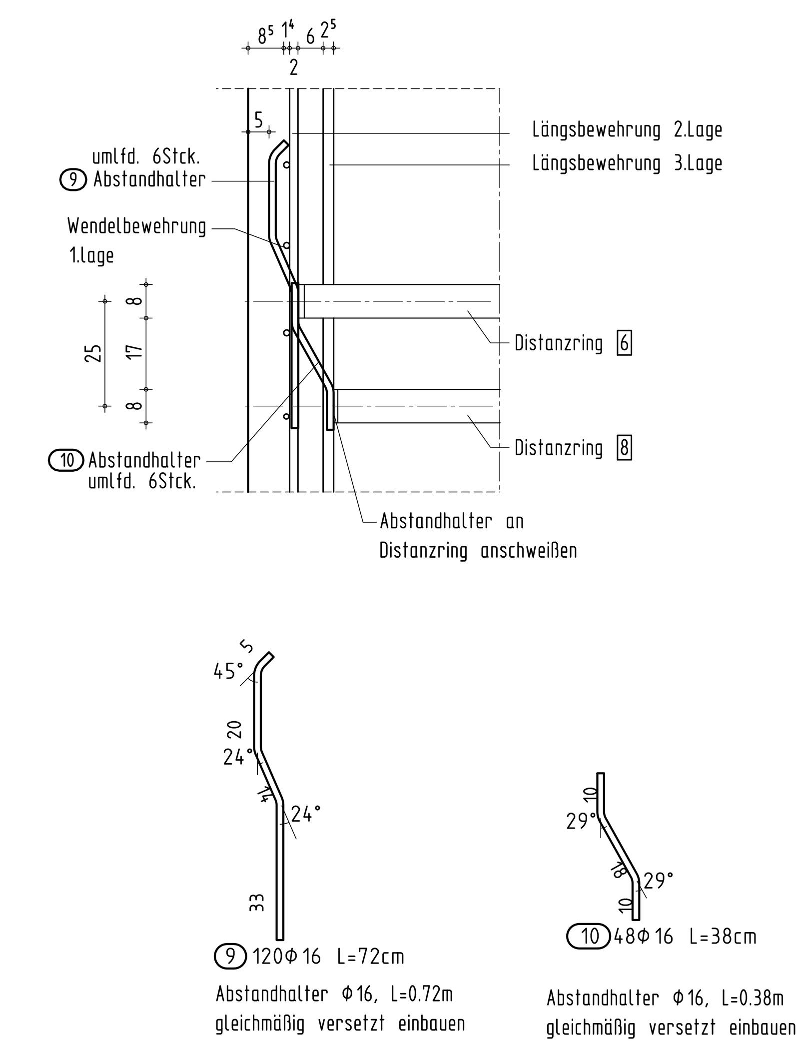

Abstandhalter Φ16, L=0.72m gleichmäßig versetzt einbauen

Abstandhalter Φ16, L=0.38m gleichmäßig versetzt einbauen

Regeldetail Abstandhalter (1- lagig) M. 1:25
Längsbewehrung Φ20mm

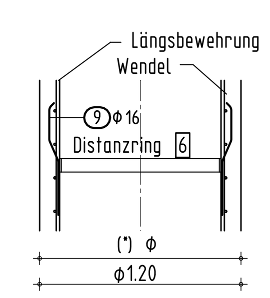

zugrundeliegende Wandstärke der Verrohrung t=40mm
Abstandshalter an Distanzringe anschweißen;
Distanzringe an Bewehrungskorb anschweißen.
Bei Ausführung der Schweißarbeiten ist DIN EN ISO 17660 Abschnitt 4 bzw. Abschnitt 5 zu beachten.
Lage: über Bohrpfahlhöhe verschwenkt anordnen.

(*)Aussendurchmesser Abstandhalter auf Innendurchmesser Bohrrohr abstimmen

Die Bewehrung ist für einen Außendurchmesser des Bohrrohres OD = 1200mm und eine Wandungsstärke des Bohrrohres von t_2 = 40mm ausgelegt.

- Die Bewehrungskörbe sind beim Transport gegen Verformung zu sichern,damit die Paßgenauigkeit beim Einfädeln in das Bohrrohr gewärleistet ist.
- Ausbildung der Schweißnähte entsprechend der Herstellungstechnologie des AN
- Hinsichtlich der Schweißungen am Betonstahl ist DIN ISO 17660-2 zu beachten
  Die Pfähle sind nach ZTV-ING Teil 2 herzustellen.

M. 1:50 — 0, 1.0, 2.0, 3.0, 4.0, 5.0m
M. 1:25 — 0, 0.5, 1.0, 1.5, 2.0, 2.5m
M. 1:10 — 0, 0.2, 0.4, 0.6, 0.8, 1.0m

Zugehörige Pläne

Blatt Nr.:	Planbezeichnung
110	Konstruktionsplan Tiefgründung Achse 20
210ff	Schalplan Widerlager Achse 20
250	Bewehrungsplan Vorsatzschale Achse 20
270ff	Bewehrungspläne Widerlager Achse 20
610	Übersichtsplan Erdung

Mindest-Biegerollendurchmesser (D_{min}): Hakenmaß, Außenmaß, Endmaß; Herstellung nach DIN EN ISO 3766

Mindestwerte D_{min} für Haken, Winkelhaken, Schlaufen, Bügel		Mindestwerte D_{min} für Schrägstäbe oder andere gebogene Stäbe (z.B. in Rahmenecken)		
Stabdurchmesser Φ [mm]		Mindestwerte der Betondeckung rechtwinkling zur Biegeebene		
Φ<20	Φ≥20	>10cm und >7Φ	>5cm und >3Φ	≤5cm oder ≤3Φ
4Φ	7Φ	10Φ	15Φ	20Φ

Betondeckung [cm]:

unten	seitlich
8,5	8,5

Baustoffangaben

Bauteil	Beton	Expositionsklassen Feuchtigkeitsklasse	Entwicklung der Betonfestigkeit**)	Größtkorn Dmax	Betonstahl	Spannstahl
Bohrpfähle	C30/37	XC2 XD2 WA	r≤0,3/0,5	32mm	B500B	-----

Lagesystem: ETRS89 (UTM33)
Höhensystem: DHHN2016 (NHN)

Ausführungsplanung:

	Datum	Name
bearb.		
gez.		
gepr.		

geändert		Datum	gez.	gepr.
a				
b				
c				
d				

Landeshauptstadt Dresden
Geschäftsbereich Stadtentwicklung
Straßen- und Tiefbauamt
PF 120 120 01001 Dresden

Plan-Nr.: 130

Streckenbezeichnung: Ersatzneubau SU Fabricestraße
Gemarkung: Dresden - Neustadt

Baumaßnahme / Bauwerk
Ersatzneubau der Brücke B0010 über die DB AG i.Z.d. Fabricestraße

	Datum	Name
bearb.		
gez.		
gepr.		

BW-Nr.: B0010

Plandarstellung:
Bewehrungsplan
Tiefgründung Achse 20
SPF8-11, 13, 15

Ausführungsplanung

Maßstab: 1:50

in bautechn. Hinsicht gepr. (§4 StrPrüfVO) siehe Prüfbericht vom .... Nr. ....
Dresden, den ....
(Bearbeiter) (Prüfingenieur)

Geometrisch und vertraglich geprüft:
Dresden, den ....

Dresden, den ....
(Auftraggeber)

Die Gleichstellung dieses Planes den Prüfplänen des Prüfingenieurs sowie die Berücksichtigung der Eintragungen ...
Dresden, den ....
(Auftragnehmer)

...gsplan gekennzeichnet ...2016, Nr. 6)
Straßen- und Tiefbauamt der Landeshauptstadt Dresden
Dresden, den ....
(Auftraggeber)

Die Übereinstimmung dieses Planes mit der Bauausführung wird bestätigt:
Dresden, den ....
(Auftragnehmer)

gilt nur für Ausschreibung

H/B = 841 / 1350 (1.14m²)
Allplan 2022