Bestand
Schnitt Z - Z

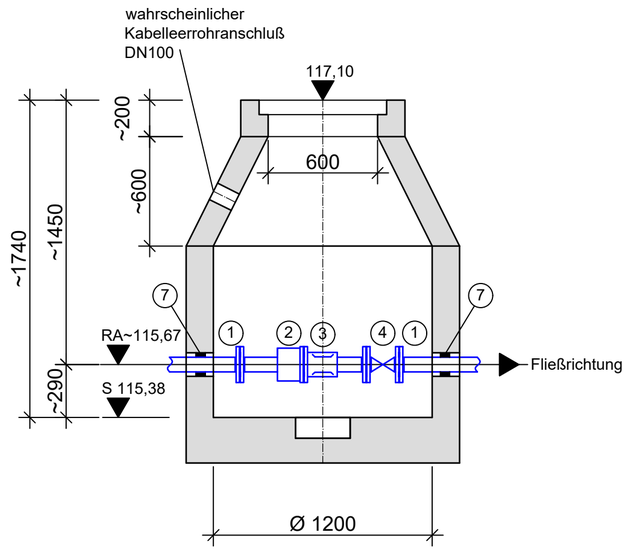

Planung
Schnitt Z - Z

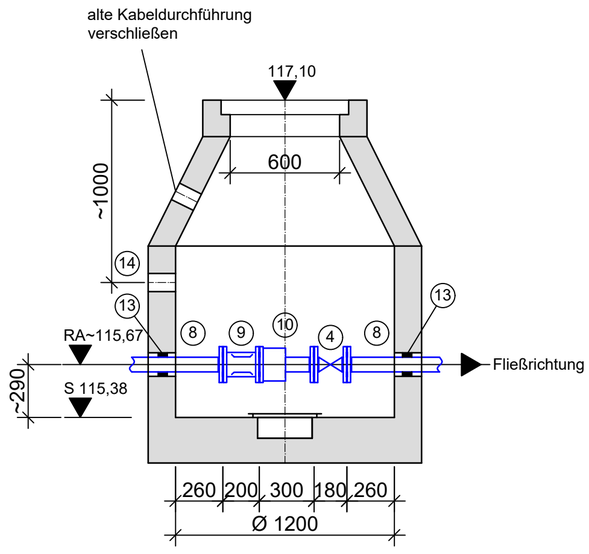

Grundriß

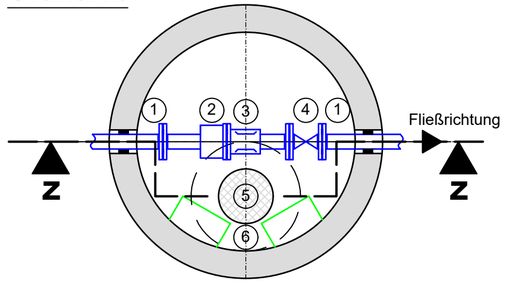

Grundriß

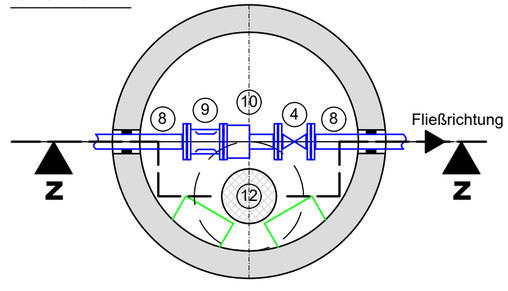

1. PEHD 63x5,8 mit Losflansch DN50 und Vorschweißbund / Elektroschweißmuffe
2. Paß-und Ausbaustück DN50 Stahl, EKB-beschichtet, Baulänge ca. 180 mm
3. Durchflußaufnehmer DN50, mit getrennter Ausführung, Fabr. ABB / FEP 321, Baulänge ca. 200 m
4. Absperrschieber DN50 mit Handrad; Guß EKB-Beschichtung 250µm, Baulänge ca. 260 mm
5. Pumpensumpf Ø ca. 300 mm
6. einläufiger Steieisengang (Gußeisen)
7. Kernbohrung d= ca. 150 mm mit Ringraumdichtung
8. PEHD 90x5,4 mit Losflansch DN80 und Vorschweißbund / Elektroschweißmuffe
9. Durchflußaufnehmer DN80, mit getrennter Ausführung, Fabr. Krohne / Optiflux 2100, Baulänge ca. 200 mm
10. Paß-und Ausbaustück DN80 Stahl, EKB-beschichtet, Baulänge ca. 300 mm, mit einseitig durchgehender Spindel
11. Absperrschieber DN80 mit Handrad; Guß EKB-Beschichtung 250µm, Baulänge ca. 180 mm
12. Pumpensumpf Ø ca. 300 mm
13. Kernbohrung d= ca. 150 mm mit Ringraumdichtung
14. Kabelleerrohr DN100

Alle Höhen sind in der Örtlichkeit zu prüfen und ggf. anzupassen!
Höhenbezug: NHN

Nr.	Art der Änderung und Ergänzung	Datum	Name

INGENIEURBÜRO
Winfried Gootz
An der Wehrbrücke 18
01904 Neukirch / Laus.
Tel.: 035951/ 34 69 44
MOBIL: 0170/ 70 01 48 3
E-Mail:winfriedgootz@t-online.de

bearbeitet:			Blatt Nr.: AP_7.00	Maßstab: M 1:25
gezeichnet:	25.04.2025	Klockow		
geprüft:				

Leistungsphase: AUSFÜHRUNGSPLANUNG

Plan: Meßschacht

Bauherr:
Stadtwerke Pirna GmbH
Seminarstraße 18b
01796 Pirna

Bauvorhaben:
Erneuerung Pumpwerk
Hermann-Scholze-Straße