FG 1 - FITNESSGERÄT CALISTHENICS ANLAGE

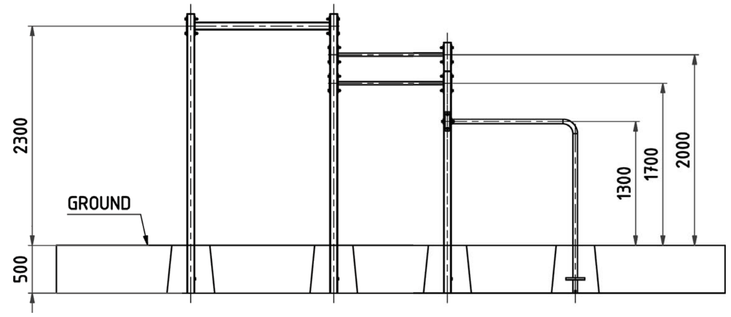

FG 5 - FITNESSGERÄT KLIMMZUG DUO

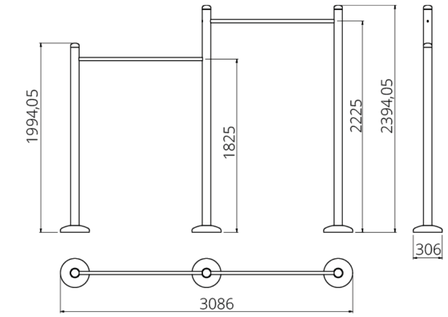

FG 2 - FITNESSGERÄT RÜCKENTRAINER

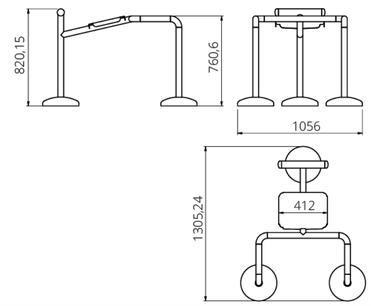

FG 3 - FITNESSGERÄT BAUCHTRAINER

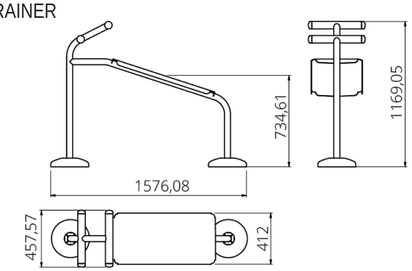

FG 4 - FITNESSGERÄT CROSSTRAINER

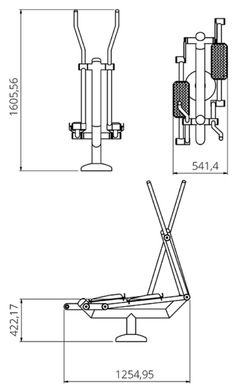

FG 6 - FITNESSGERÄT KOMBI BRUSTPRESSE-KRAFTSTATION

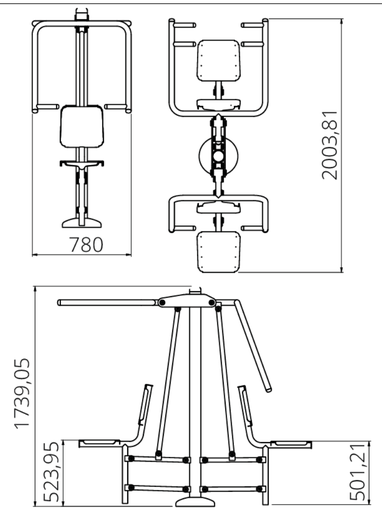

FG 7 - FITNESSGERÄT BEINPRESSE

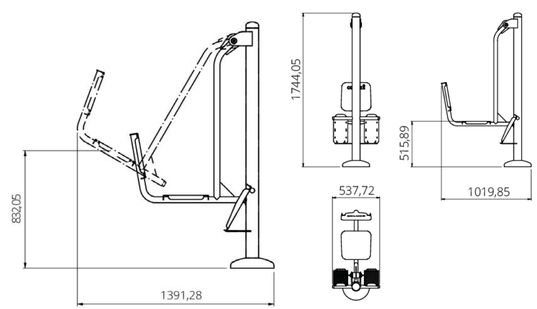

INDEX	DATUM	GEZ.	PLANÄNDERUNG

Teilmaßnahme

TV09 - Grünanlage Margaretenpark

Plannummer	Index	Datum
TV09_5DP----500-0000_FR_DP_0060 00-W0V		18.07.2025

Ausführungsplanung

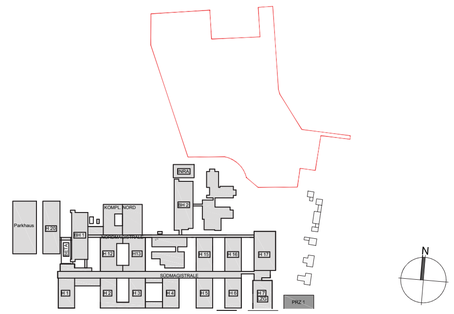

Planinhalt Detail Fitnessgeräte	Projektnummer GP Plannummer TV09 5DP----500-0000_FR DP_0060 Index/Stufe 00-W0V
Planungsbereich Freianlagen	Planverfasser Datum/Gez 18.07.2025
Gebäude/Ebene	Maßstab o.M. Plangröße 420x700 Plandatei TV09_5DP---500-0000_FR_DP_0060#Fitnessgeräte_250718
Unterschrift Bauherr UKH Ärztl.Direktor Datum: / Unterschrift UKH Stabsstelle Bau Datum:	Enthaltene Daten (DWG)
Unterschrift Entwurfs-/Planverfasser Datum:	
Bauvorhaben Universitätsklinikum Halle (Saale) 3. BA TVE	QR SCAN: Ist dieser Druck der aktuellste Stand?
Bauherr Universitätsklinikum Halle (Saale) Ernst-Grube-Straße, 06120 Halle (Saale)	

- URHEBER- UND NUTZUNGSRECHTE VORBEHALTEN -